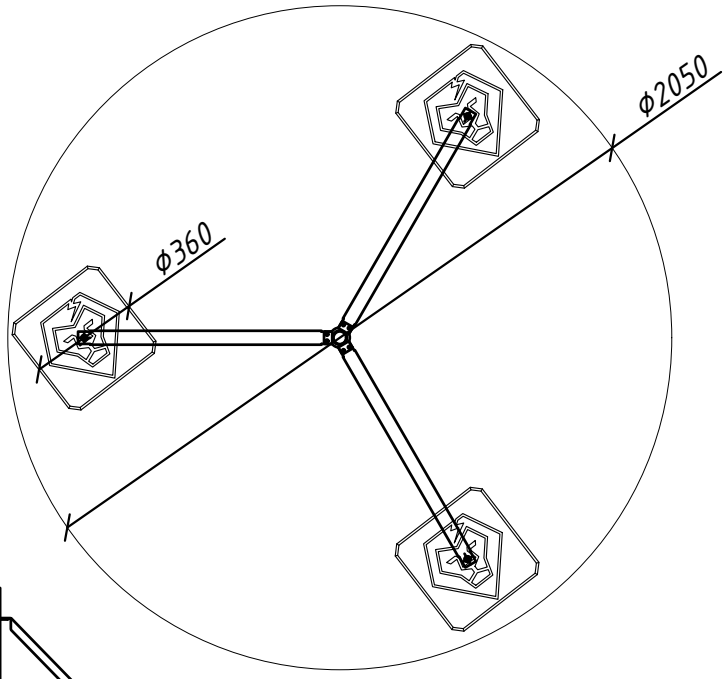

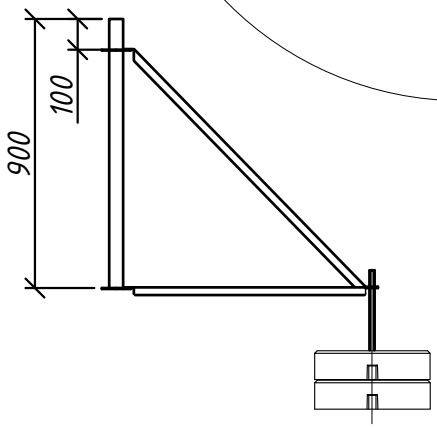

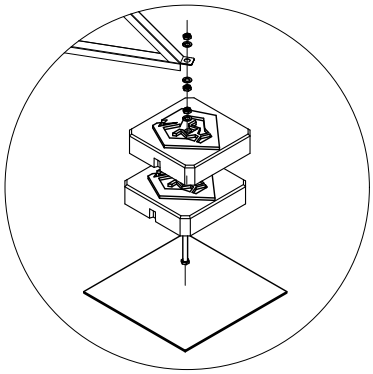

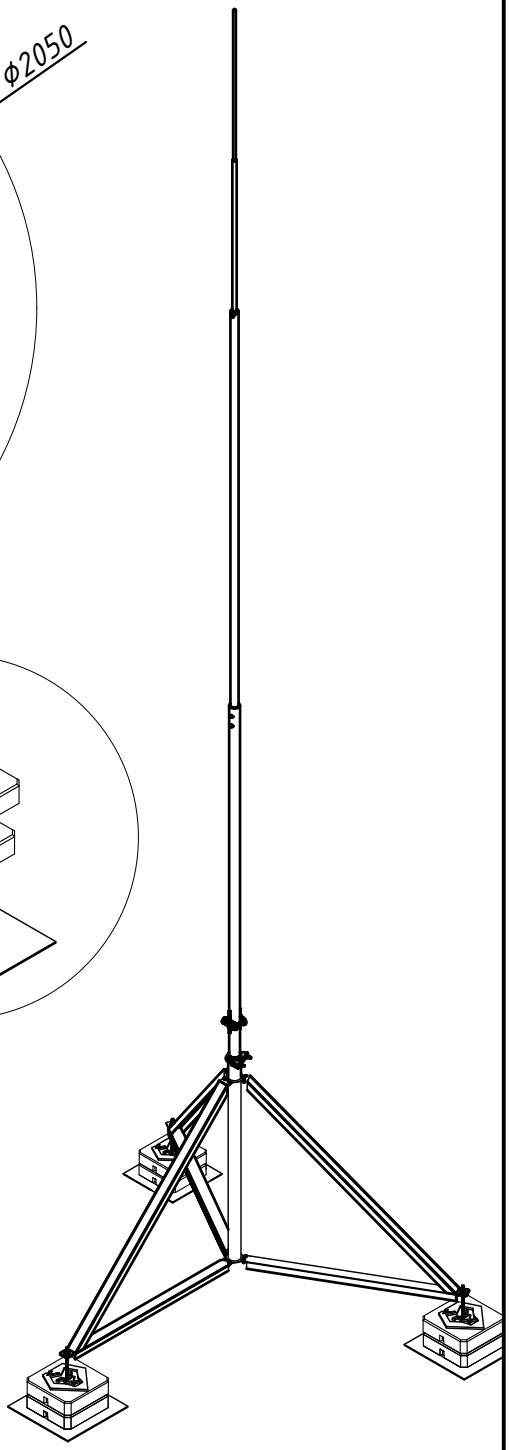

Примітки:

1. В комплект входить:

- БП збірний – 6 м (405606) – 7 м (405706);
- триножний штатив В 1500 (407423);
- 6 бетонних основ (407170) (для 1-2-3 вітрової зони) або 9 бетонних основ (407170) (для 4 вітрової зони);
- 3 шпильки М 16 з комплектом метизів L500 (407345);
- 3 гумових килимки 400*400 (407199);
- з'єднувач до труби D30-40 з 2 приєднаннями (216111).

2. Зручність транспортування завдяки довжині секції до 3 м.

№	Назва	Примітки	Код	Вага, кг	Матеріал
1	Блискавкоприймач з триногою В1500	L6000	408606	117,741	Al/Ni/Bet
		L7000	408706	118,911	Al/Ni/Bet

Зм.	Кільк.	Арк.	№ док	Підп.	Дата	Креслення деталей Leo Lightman v.6.0			
Н. конр.						Masts – Блискавкоприймачі	Стадія	Аркуш	Аркушів
ГІП							Р	29	53
Виконав									
Перевірив						Блискавкоприймач з триногою В1500 6-7 м	LEO LIGHTMAN		

Підпис і дата

Інв. № дубл.

Взам інв. №

Підпис і дата

Інв. № оріг.