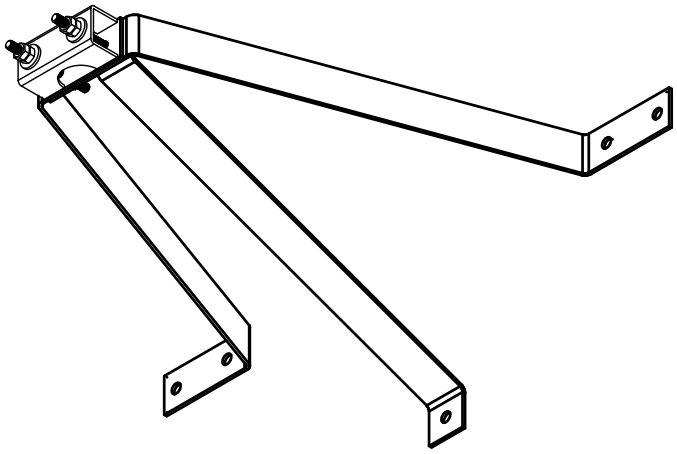

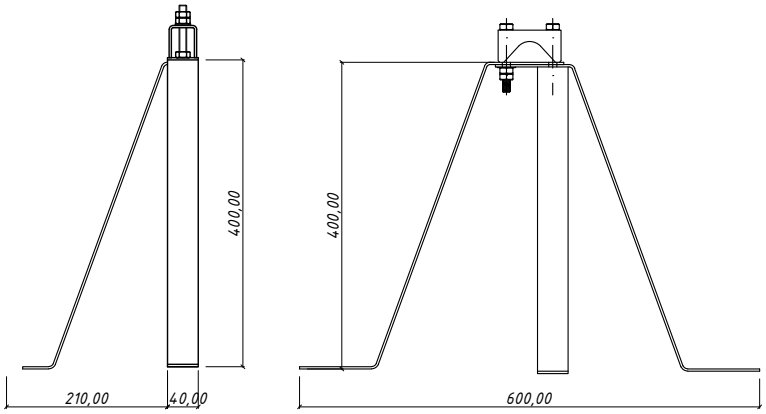

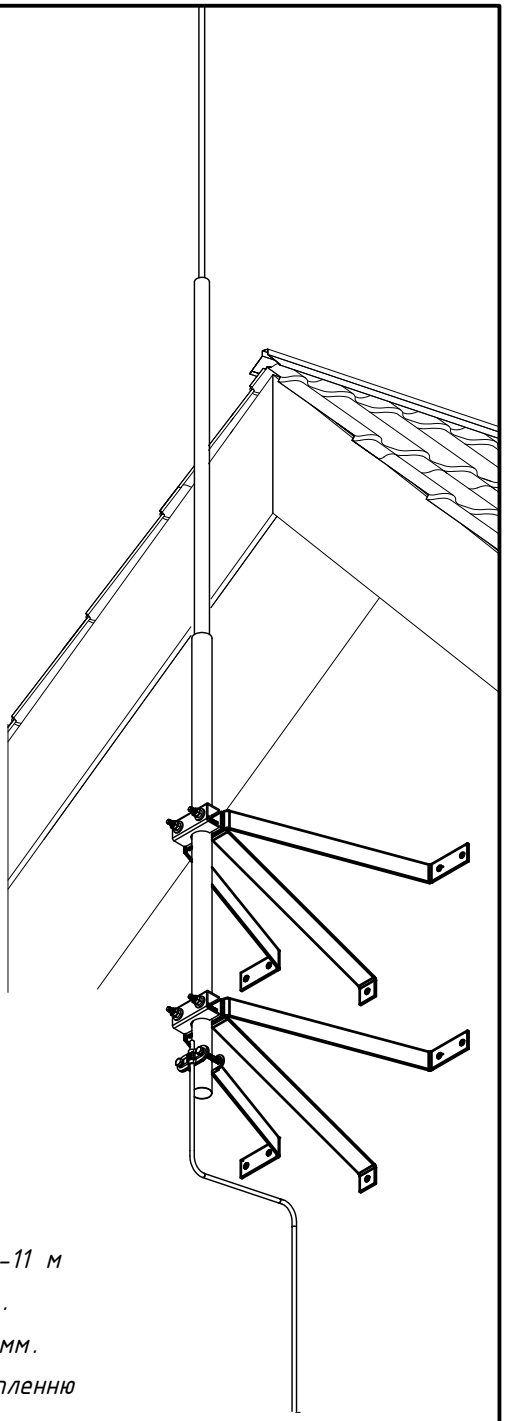

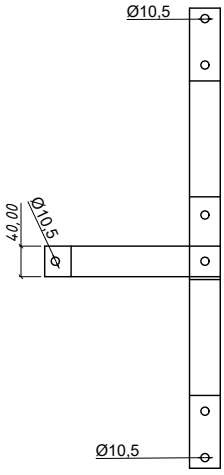

Примітки:

1. *Для кріплення блискавкоприймача 4-11 м Ø30-50 мм (405406-405116) до стіни.*
2. *Забезпечує відстань від стіни 400 мм.*
3. *Висока стійкість щогли завдяки кріпленню в трьох опорних точках.*
4. *Для БП довжиною 4-8 м рекомендовано використовувати 2 кріплення, для БП довжиною 9-11м - 3 кріплення.*
6. *Кріпиться L400 до стіни 5 анкерними болтами 12/8 (діаметр отвору в пластині 10,5 мм)*

№	Назва	Примітки	Код	Вага, кг	Матеріал
1	Тримач блискавкоприймача L400	Ф30-50	416013	2,400	Ni

Зм.	Кільк.	Арк.	№ док	Підп.	Дата
Н. конр.					
ГІП					
Виконав					
Перевірив					

Креслення деталей Leo Lightman v.6.0

Masts - Блискавкоприймачі

Стадія	Аркуш	Аркушів
Р	50	53

Тримач блискавкоприймача L400

LEO LIGHTMAN

Підпис і дата

Інв. № дубл.

Взам інв. №

Підпис і дата

Інв. № оріг.