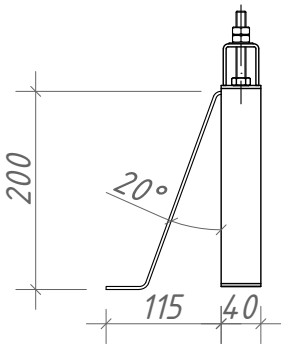

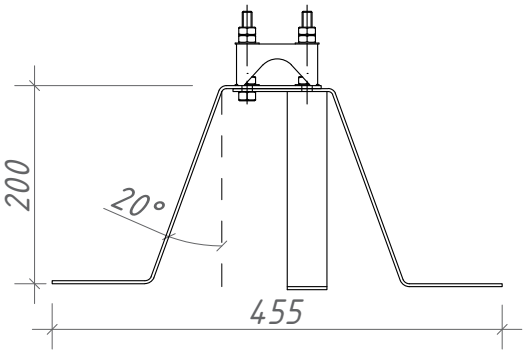

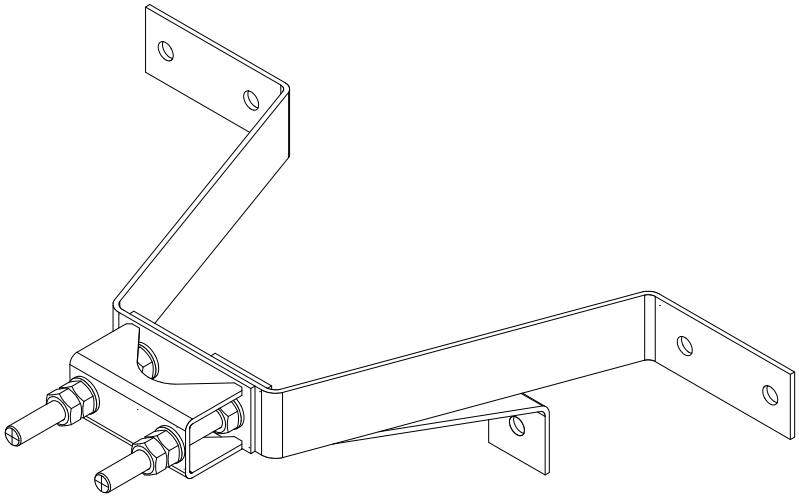

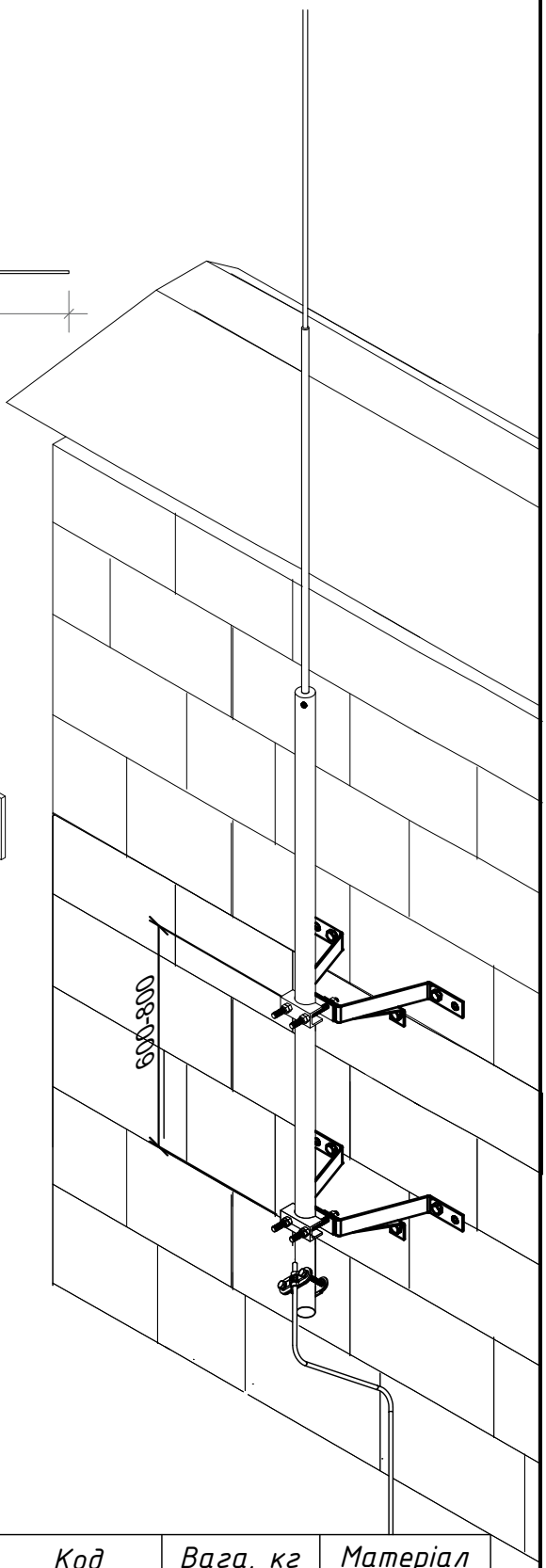

Примітки:

1. *Для кріплення БП Ø30-50 мм довжиною 4-11 м до стіни.*
2. *Забезпечує відстань від стіни 200 мм.*
3. *Висока стійкість БП завдяки кріпленню в 3 опорних точках.*
4. *Для БП збірних довжиною 4-8 м рекомендовано використовувати 2 кріплення L200 мм.*
5. *Для БП збірних довжиною 9-11 м рекомендовано використовувати 3 кріплення L200 мм.*
5. *Кріпиться L200 до стіни 3-5 анкерними болтами $\frac{12}{8}$ (діаметр отвору в пластині 10,5 мм)*

№	Назва	Примітки	Код	Вага, кг	Матеріал
1	Тримач блискавкоприймача L200	Ф30-50	416033	1,250	Ni

Зм.	Кільк.	Арк.	№ док	Підп.	Дата
Н. конр.					
ГІП					
Виконав					
Перевірив					

Креслення деталей Leo Lightman v.6.0

Masts - Блискавкоприймачі

Стадія	Аркуш	Аркушів
Р	49	53

Тримач блискавкоприймача L200

LEO LIGHTMAN

Підпис і дата | Інв. № дубл. | Взам інв. № | Підпис і дата | Інв. № оріг.