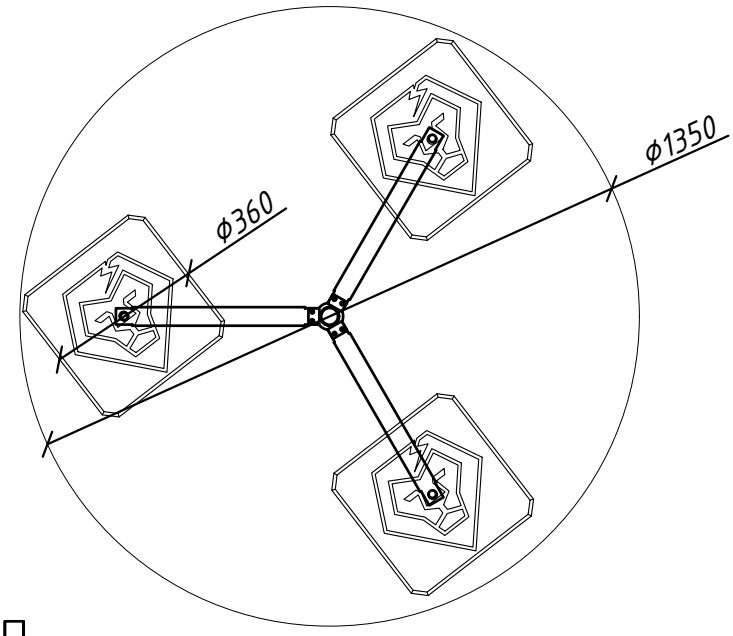

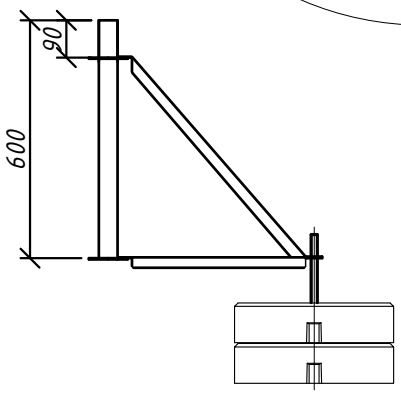

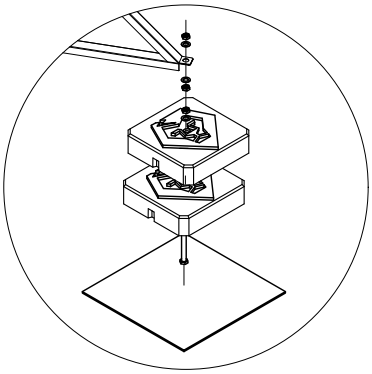

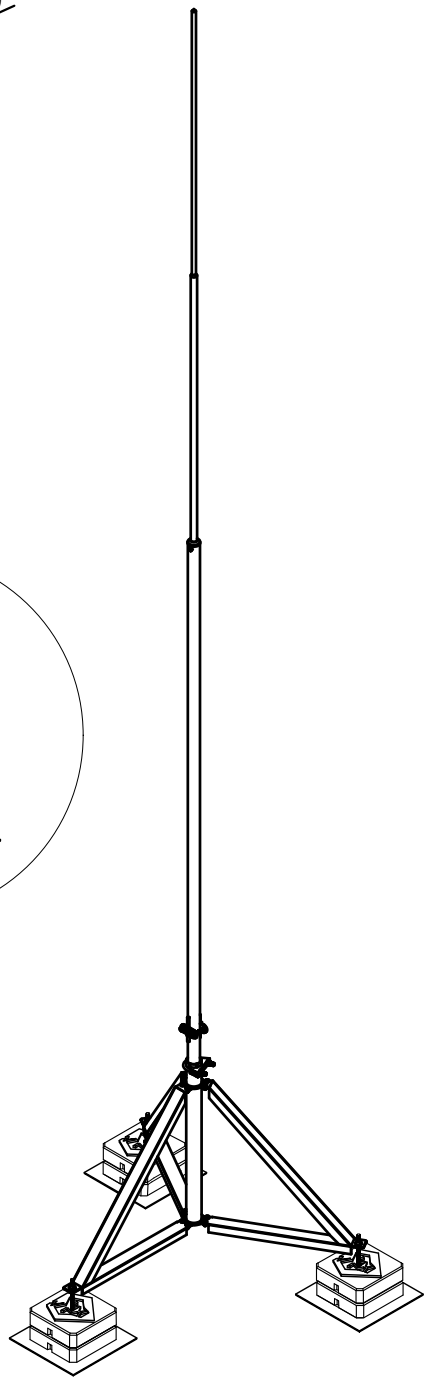

Примітки:

1. В комплект входить:
   - блискавкоприймач збірний 4,0м(405406) -5,0м(405506);
   - триножний штатив В 1000 (407413);
   - 3 шпильки М 16 L300 з комплектом метизів (407335);
   - 3 бетонні основи (407170) (для БП 4 м)
     або 6 бетонних основ (407170) (для БП 5 м);
   - 3 гумових килимки (407199);
   - з'єднувач до труби D30-40 з 2 приєднаннями (216111).
2. Зручність транспортування завдяки довжині секції до 3 м.

№	Назва	Примітки	Код	Вага, кг	Матеріал
1	Блискавкоприймач з триногою В1000	L4000	408406	62,209	Al/Ni/Bet
		L5000	408506	113,679	

Зм.	Кільк.	Арк.	№ док	Підп.	Дата
Н. конр.					
ГІП					
Виконав					
Перевірив					

Креслення деталей Leo Lightman v.6.0

Masts - Блискавкоприймачі

Стадія	Аркуш	Аркушів
Р	28	53

Блискавкоприймач з триногою В1000 4-5 м

LEO LIGHTMAN

Підпис і дата | Інв. № дубл. | Взам інв. № | Підпис і дата | Інв. № оріг.