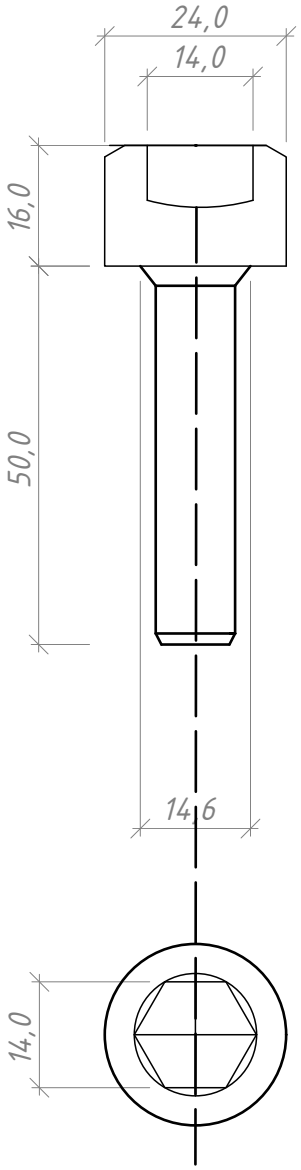

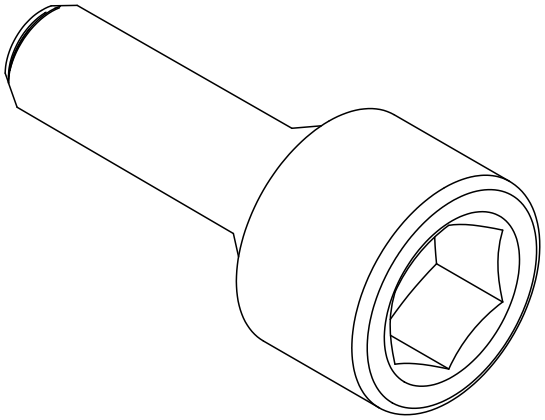

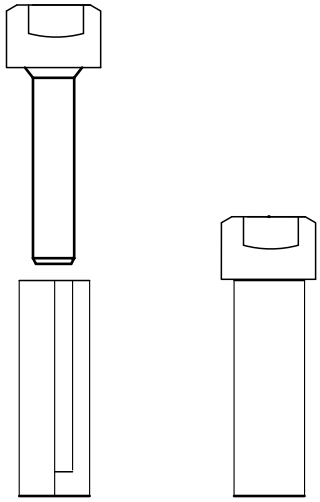

Примітки:

1. Передає удари електричного молота через насадку SDS-Max на стержень уземлення.
2. Багаторазове використання.
3. Матеріал: гартована сталь (клас міцності 12.9)

№	Назва	Примітки	Код	Вага, кг	Матеріал
1	Болт ударний для уземлювача D16 мм	-	117041	0,0932	St

Зм.	Кільк.	Арк.	№ док	Підп.	Дата	Креслення деталей Leo Lightman v.6.0		
Н. конр.						Earthing - Уземлення	Стадія	Аркуш	Аркушів
ГІП							Р	11	25
Виконав									
Перевірив						Болт ударний для уземлювача D16	LEO LIGHTMAN		

Підпис і дата | Інв. № дубл. | Взам інв. № | Підпис і дата | Інв. № оріг.