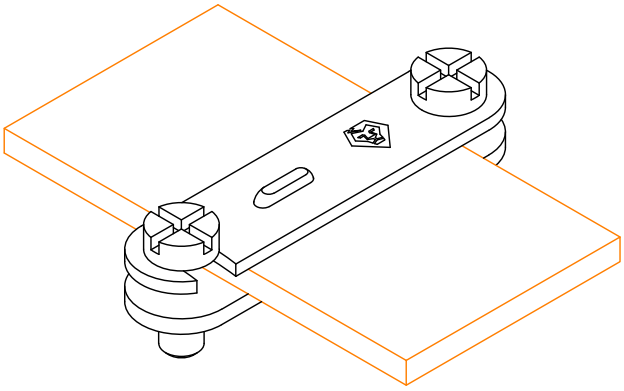

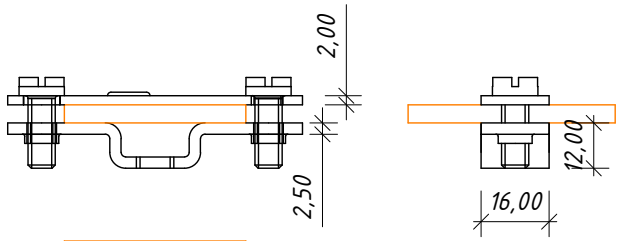

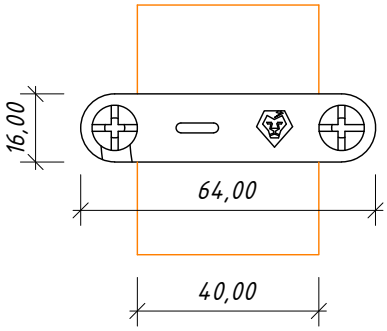

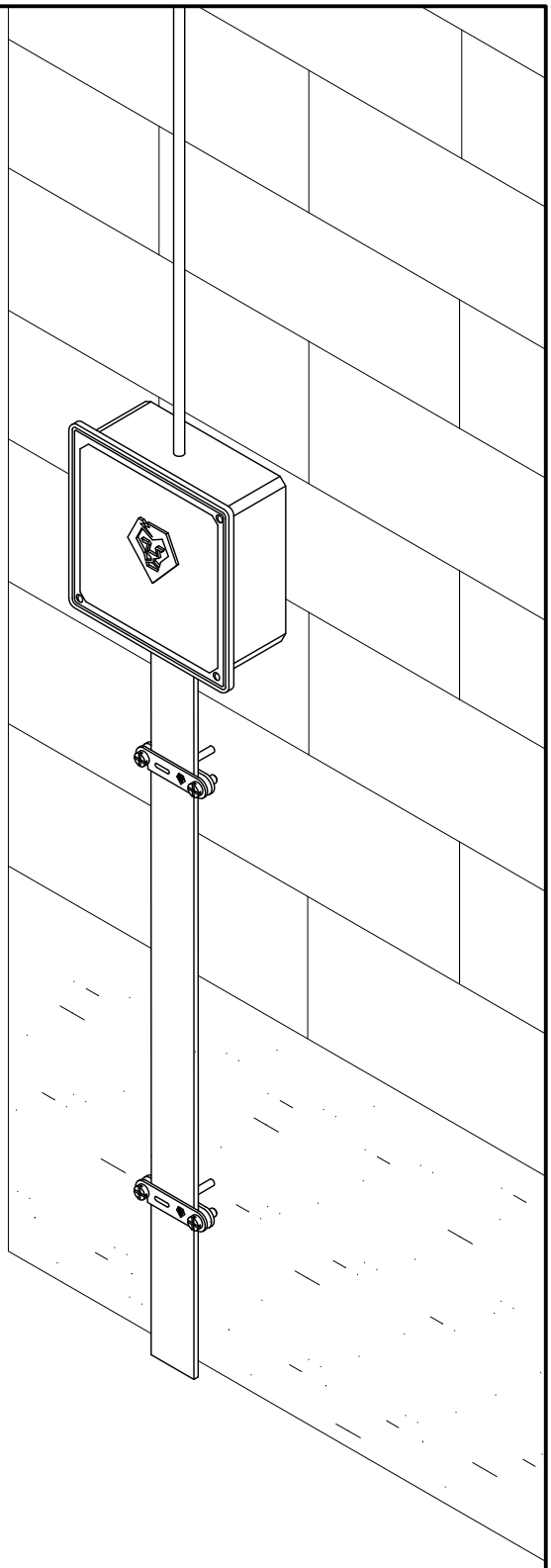

Примітки:

1. *Тримач для кріплення смуги 40 x 4 мм.*
2. *Для кріплення тримача використовується шпилька L=70-250 мм з різьбою M8 (замовляється окремо).*
3. *Тримач монтується бітою PH3 25 мм, а шпилька монтується бітою T 25 (зірочка).*

№	Назва	Примітки	Код	Матеріал
1	Тримач смуги Fix B40	-	315011	StZn

Зм.	Кільк.	Арк.	№док	Підп.	Дата	Креслення деталей Leo Lightman v.5.0			
Н. конр.						Holders - Тримачі	Стадія	Аркуш	Аркушів
ГІП							P	24	33
Виконав									
Перевірив						Тримач смуги Fix B40	LEO LIGHTMAN		

Підпис і дата

Інв. № дубл.

Взам інв. №

Підпис і дата

Інв. № оріг.