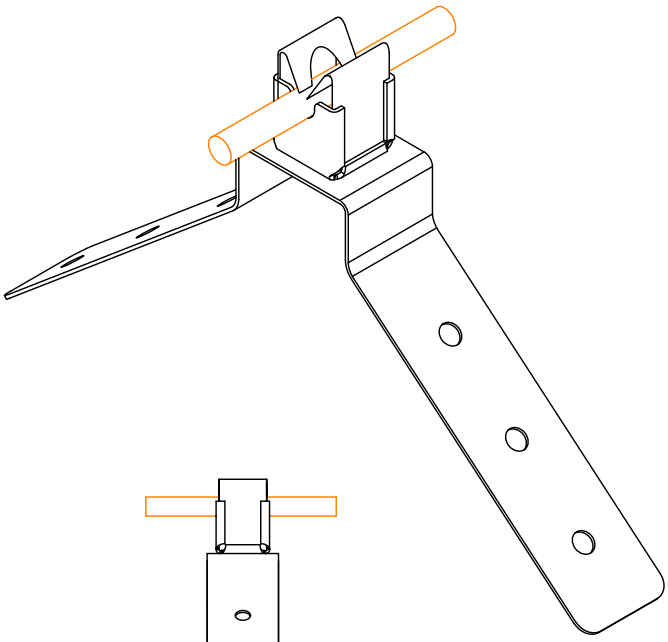

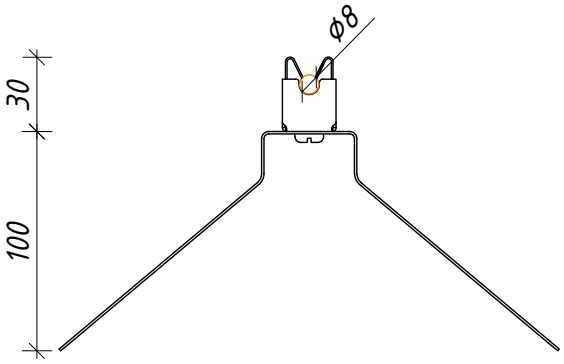

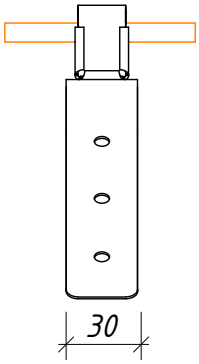

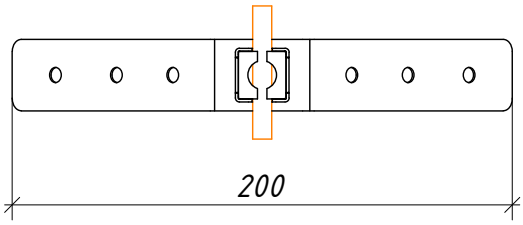

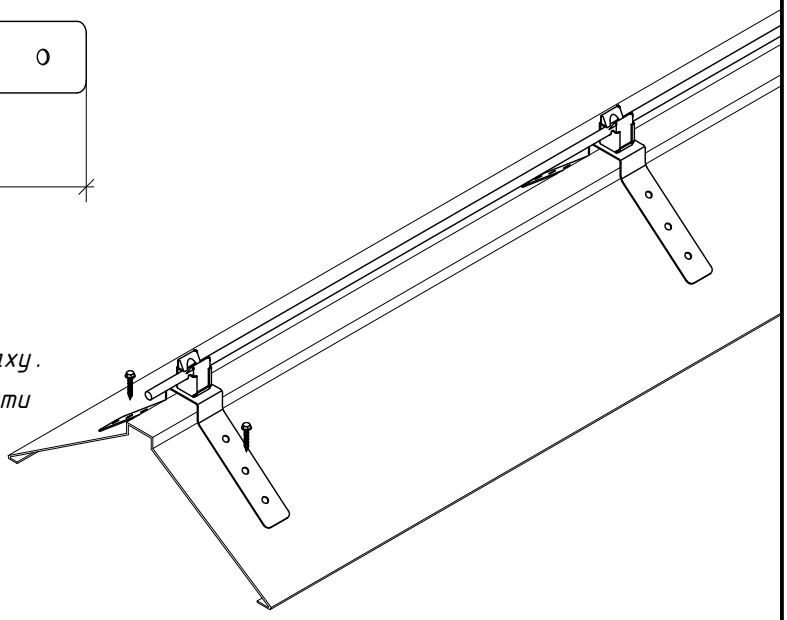

Примітки:

1. *Для кріплення дроту на прямий гребінь даху.*
2. *Шість отворів для кріплення, можна кріпити лише двома- по 1 саморізу з кожного боку.*
3. *Для кріплення тримача використовують саморізи (під насадку шестигранну М8) з прорезиненою шайбою.*
4. *Крок прокладання тримачів - 0,8-1,0 м.*

№	Назва	Примітки	Код	Матеріал
1	Тримач на кутовий гребінь даху з Niro	з Niro	306133	Ni

Зм.	Кільк.	Арк.	№док	Підп.	Дата	Креслення деталей Leo Lightman v.5.0			
Н. конр.						Holders - Тримачі	Стадія	Аркуш	Аркушів
ГІП							Р	16	33
Виконав									
Перевірив						Тримач на кутовий гребінь даху з Niro	LEO LIGHTMAN		

Підпис і дата

Інв. № дубл.

Взам інв. №

Підпис і дата

Інв. № оріг.