LEO LIGHTMAN

version 6.0

ТРИМАЧІ
HOLDERS

АЛЬБОМ КРЕСЛЕННЯ ОБЛАДНАННЯ

Код	Назва	Примітки	Матеріал	Аркуш
301089	Тримач Clip сірий M8	защідка	Pa	7
301819	Тримач Clip під мідь M8	защідка	Pa	
301069	Тримач Clip сірий M6	защідка	Pa	
301619	Тримач Clip під мідь M6	защідка	Pa	
318069	Тримач Clip сірий на підставці	M6	Pa/Ni	8
302133	Тримач Niro	M6	Ni	9
318133	Тримач Niro на підставці	M6	Ni	10
319101	Тримач Clip з підставкою Fix	M6	Pa/Stzn	11
319013		M6	Pa/Ni	
303013	Тримач гаковий з Clip	з Clip	Pa/Ni	12
303133	Тримач гаковий з Niro	з Niro	Ni	13
305011	Тримач L100 з гачком	–	StZn	14
305144			Cu	
318011	Тримач L100 з гачком на підставці	–	StZn	15
304013	Тримач на півкруглий гребінь даху з Clip	з Clip	Ni/Pa	16
304144		з Clip	Cu/Pa	
304108		з Clip фарб.	Ni/C/Pa	
304133	Тримач на півкруглий гребінь даху з Niro	з Niro	Ni	17
304021	Тримач на півкруглий гребінь даху з L100 з гачком	з L100	StZn	18
304244		з L100	Cu	
304053	Тримач на півкруглий гребінь даху Max з Clip	з Clip	Ni/Pa	19
304544		з Clip	Cu/Pa	
304508		з Clip фарб.	Ni/C/Pa	
304533	Тримач на півкруглий гребінь даху Max з Niro	з Niro	Ni	20
304633	Тримач на півкруглий гребінь даху Max з L100 з гачком	з L100	StZn/Ni	21
306013	Тримач на кутовий гребінь даху з Clip	з Clip	Ni/Pa	22
306108		з Clip фарб.	Ni/C/Pa	
306133	Тримач на кутовий гребінь даху з Niro	з Niro	Ni	23
306021	Тримач на кутовий гребінь даху з L100 з гачком	з L100	StZn/Ni	24

Підпис і дата | Інв. № дубл. | Взам інв. № | Підпис і дата | Інв. № оріг.

Зм.	Кільк.	Арк.	№док	Підп.	Дата	Креслення деталей Leo Lightman v.6.0		
Н. конр.						Holders – Тримачі	Стадія	Аркуш	Аркушів
ГІП							P	2	56
Виконав									
Перевірив						Зміст	LEO LIGHTMAN		

Код	Назва	Примітки	Матеріал	Аркуш
307013	Тримач прямий L140 з Clip	з Clip	Ni/Pa	25
307133	Тримач прямий L140 з Niro	з Niro	Ni	26
308013	Тримач під черепицю	з Clip	Ni/Pa	27
308108		з Clip фарб.	Ni/C/Pa	
308144		з Clip	Cu/Pa	
308133	Тримач під черепицю	з Niro	Ni	28
308233	Тримач під черепицю з L100 з гачком	з L100	Stzn/Ni	29
308244			Cu	
310011	Тримач дроту Fix D8-10	-	StZn	30
310144		-	Cu	
310133		-	Ni	
312011	Тримач блискавкоприймача Fix D16	-	StZn	32
312133		-	Ni	
314011	Тримач смуги Fix B30	-	StZn	32
314133		-	Ni	
314144		-	Cu	
315011	Тримач смуги Fix B40	-	StZn	33
315133		-	Ni	
316011	Тримач фальцевий	з Fix	StZn	34
316144		з Fix	Cu	
316021	Тримач фальцевий	з Clip	StZn/Pa	35
316244		з Clip	Cu/Pa	
316031	Тримач фальцевий Max	з Fix	StZn	36
316041	Тримач фальцевий Max	з Clip	StZn	37

Підпис і дата | Інв. № дубл. | Взам інв. № | Підпис і дата | Інв. № оріг.

Зм.	Кільк.	Арк.	№док	Підп.	Дата	Креслення деталей Leo Lightman v.6.0		
Н. конр.						Holders - Тримачі	Стадія	Аркуш	Аркушів
ГІП							Р	3	56
Виконав									
Перевірив						Зміст	LEO LIGHTMAN		

Код	Назва	Примітки	Матеріал	Аркуш
320133	Універсальний хомут	Ф120	Ni/StZn	38
320188		Ф120 фарб.	Ni/C	
320333		Ф300	Ni/StZn	
320144		Ф120	Cu	
321133	Універсальний хомут з Clip	Ф120	Ni/Pa	39
321144		Ф120	Cu/Pa	
321333		Ф300	Ni/Pa	
324019	Ізоляційна штанга	L500	Al/Gfk	40
324039		L1000	Al/Gfk	
326333	Хомут подвійний для ізоляційної штанги до труби	Ф300	StZn/Ni	41
330011	Тримач ізоляційної штанги до стіни	–	Ni	42
334133	Бойок натяжний	L400	Ni	43
334233		L600	Ni	
334033	З'єднувач натяжний	-	Ni	44
337009	Тримач New Pyramida 8 чорна	з бетоном	PEHD/Con	45
337029	Тримач New Pyramida 10 чорна	з бетоном	PEHD/Con	
337030	Бетонна вставка	1,02±3% кг	Con	
337019	Тримач New Pyramida 8 сіра	з бетоном	PEHD/Con	46
337049	Тримач New Pyramida 10 сіра	з бетоном	PEHD/Con	
337040	ПВХ стрічка до New Pyramida	300x65 мм	PVC	
337030	Бетонна вставка	1,02±3% кг	Con	
337059	Тримач New Pyramida 8 сіра	без бетону	PEHD	47
337069	Тримач New Pyramida 10 сіра	без бетону	PEHD	
337079	Тримач New Pyramida 8 чорна	без бетону	PEHD	
337089	Тримач New Pyramida 10 чорна	без бетону	PEHD	
337040	ПВХ стрічка до New Pyramida	300x65 мм	PVC	
336019	Тримач Pyramida	з бетоном	Pe/Pp/Bet	48
336029		без бетону	Pe/Pp	
337030	Бетонна вставка	1,02±3% кг	Con	49
337040	ПВХ стрічка до New Pyramida	300x65 мм	PVC	50

Підпис і дата | Інв. № дубл. | Взам інв. № | Підпис і дата | Інв. № оріг.

Зм.	Кільк.	Арк.	№док	Підп.	Дата
Н. конр.					
ГІП					
Виконав					
Перевірив					

Креслення деталей Leo Lightman v.6.0

Holders – Тримачі

Стадія	Аркуш	Аркушів
Р	4	56

Зміст

LEO LIGHTMAN

Код	Назва	Примітки	Матеріал	Аркуш
317010	Підставка для тримачів Clip/Fix під саморіз 4.8	сіра	TPE	51
317020	Підставка для тримачів Clip/Fix під шпильку M8	сіра	TPE	52
317030	Підставка для тримача Niro під саморіз 4.8	сіра	TPE	53
912025	Шуруп д/мет 4.8x35	(250 шт/уп)	StgZN	54
912215	Шайба д/шурупа з прокладкою EPDM D14 мм	(100 шт/уп)	EPDM	
910129	Дюбель розпірний 12x60	300x60 мм	Pl	55
910075	Шпилька двогвинтова з torx M8 L70	L70	StgZn	
910105	Шпилька двогвинтова з torx M8 L100	L100	StgZn	
910165	Шпилька двогвинтова з torx M8 L160	L160	StgZn	
910205	Шпилька двогвинтова з torx M8 L200	L200	StgZn	
910255	Шпилька двогвинтова з torx M8 L250	L250	StgZn	
910305	Шпилька двогвинтова з torx M8 L300	L300	StgZn	
913125	Анкер розпірний 120 мм	12/8x120	StgZn	56
913185	Анкер розпірний 180 мм	12/8x180	StgZn	
913205	Анкер розпірний 200 мм	12/8x200	StgZn	
913255	Анкер розпірний 250 мм	12/8x250	StgZn	
913335	Анкер розпірний 330 мм	12/8x330	StgZn	

Підпис і дата | Інв. № дубл. | Взам інв. № | Підпис і дата | Інв. № оріг.

Зм.	Кільк.	Арк.	№док	Підп.	Дата	Креслення деталей Leo Lightman v.6.0			
Н. конр.						Holders - Тримачі	Стадія	Аркуш	Аркушів
ГІП							P	5	56
Виконав									
Перевірив						Матеріали	LEO LIGHTMAN		

Матеріали

Назва	Повна назва	Значення
StZn	Steel/Zn	Сталь, оцинкована гарячим методом
StgZn	Steel/gZn	Сталь, оцинкована гальванічним методом
Ni	Niro, A2	Сталь нержавіюча
Cu	Cuprum	Мідь
Al	Aluminium	Алюміній
C	Color	Порошкове фарбування в необхідний колір
Pa	Poliamid	Поліамід
TPE	Thermoplastic Elastomer	Термопластичний еластомер
Pp	Polypropylene	Поліпропілен
Pe	Polyethylene	Поліетилен
PEHD	polyethylene high-density	Поліетилен високої щільності
PVC	Polyvinyl chloride	Полівінілхлорид

Матеріали і види покриття виробів

Матеріал і позначення	Особливості	Види обладнання
Сталь гарячого цинкування (St) Барабанний метод	Товщина покриття 40-70 мкм	Дрібні вироби, такі як: затискачі, клеми, тримачі, наконечники, муфти
Сталь гарячого цинкування (St) Занурення в розплав цинку	Товщина покриття 70-100 мкм	Стержні заземлення, блискавкоприймачі окремостоячі
Нержавіюча сталь (Ni)	Нержавійка, висока корозійна стійкість	Тримачі, затискачі, клеми
Алюміній (Al)	Алюміній твердий, гартований, сплави алюмінію	Блискавкоприймачі збірні 1,5-11 метрів
Мідь (Cu)	Тверда мідь	Тримачі, з'єднувачі, клеми
Сталь гарячого цинкування (St) Нержавіюча сталь (Ni)	Підвищений клас міцності	Метизи (гайки, болти, шайби, гвинти) M6, M8, M10, M16

Сумісність металів

Матеріал	Сталь гарячого цинкування (St)	Нержавіюча сталь (Ni)	Алюміній (Al)	Мідь (Cu)
Сталь гарячого цинкування (St)	+	Н	Н	-
Нержавіюча сталь (Ni)	Н	+	Н	Н
Алюміній (Al)	Н	Н	+	-
Мідь (Cu)	-	Н	-	+

Добра (+), Нейтральна (Н), Погана (-)

Для з'єднання несумісних металів між собою, в деяких затискачах використовуються проміжні пластини з нержавіючої сталі.

Зм.	Кільк.	Арк.	№док	Підп.	Дата
Н. конр.					
ГІП					
Виконав					
Перевірив					

Креслення деталей Leo Lightman v.6.0

Holders - Тримачі

Стадія	Аркуш	Аркушів
Р	6	56

Матеріали

LEO LIGHTMAN

Підпис і дата | Інв. № дубл. | Взам інв. № | Підпис і дата | Інв. № оріг.

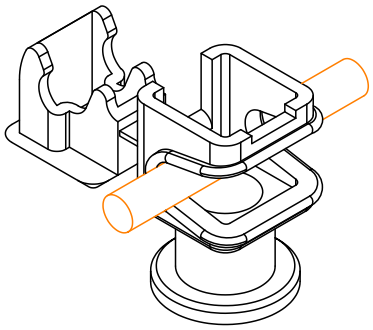

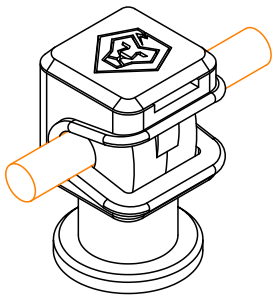

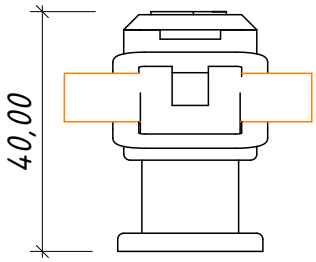

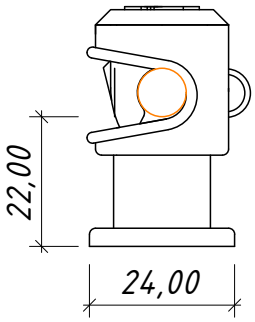

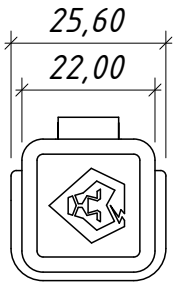

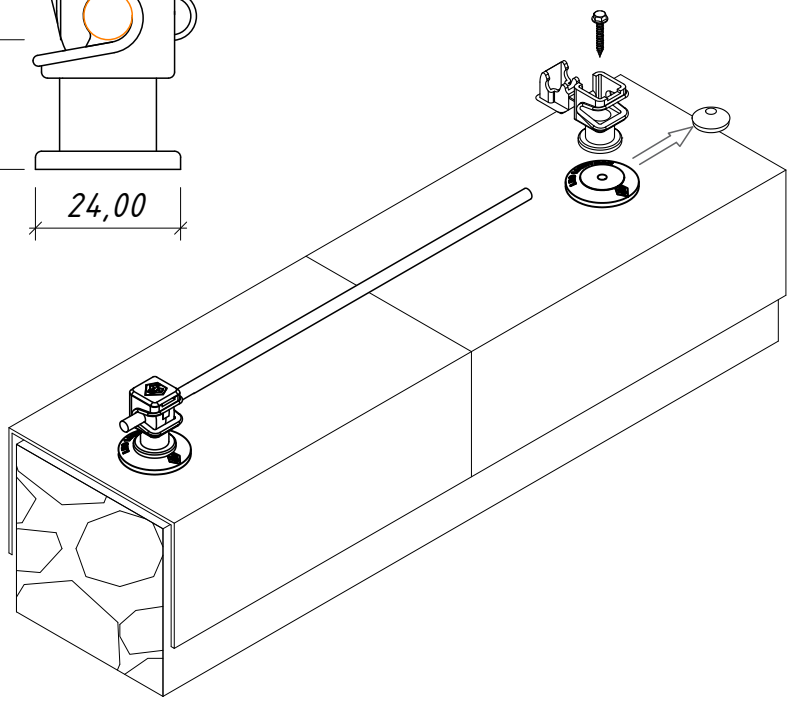

Примітки:

1. *Універсальний тримач для прокладання дроту Ø8 мм по даху, фасаду чи парапету.*
2. *Матеріал: поліамід – забезпечує температурну стійкість та захищає від ультрафіолету.*
3. *Спосіб фіксації до покрівлі: на саморізах 4.8 з гумовою підкладкою (код 317010) або з прорезиненою шайбою.*
4. *Спосіб фіксації до стіни: на шпильках М8 з гумовою підкладкою (код 317010) та з дюбелем 12 x 60.*

№	Назва	Примітки	Код	Матеріал
1	Тримач Clip сірий М8	защібка	301089	Pa
2	Тримач Clip під мідь М8	защібка	301819	Pa
3	Тримач Clip сірий М6	защібка	301069	Pa
4	Тримач Clip під мідь М6	защібка	301619	Pa

Зм.	Кільк.	Арк.	№ док	Підп.	Дата	Креслення деталей Leo Lightman v.6.0			
Н. конр.						Holders – Тримачі	Стадія	Аркуш	Аркушів
ГІП							P	7	56
Виконав									
Перевірив						Тримач Clip	LEO LIGHTMAN		

Підпис і дата | Інв. № дубл. | Взам інв. № | Підпис і дата | Інв. № оріг.

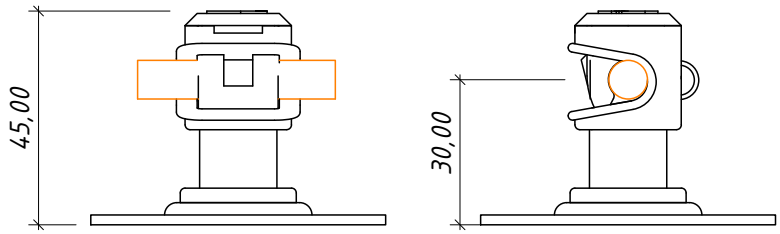

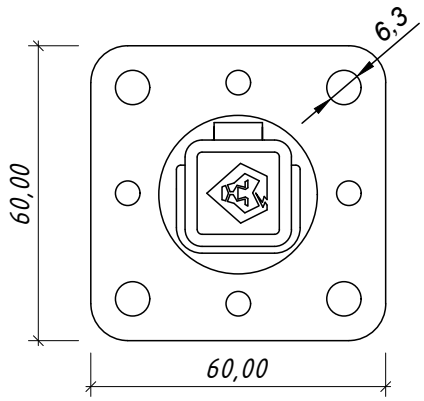

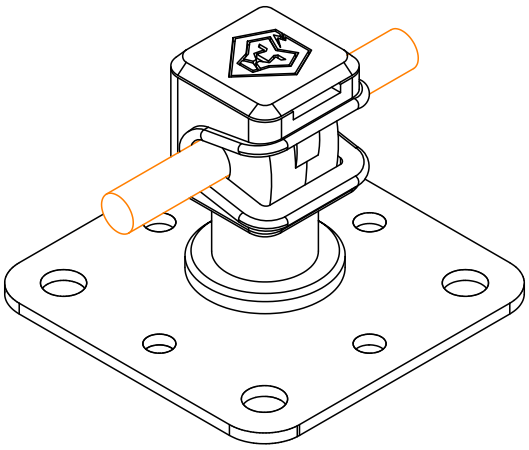

Примітки:

1. Універсальний тримач для прокладання дроту Ø8 мм по даху, фасаду чи парапету.
2. Спосіб фіксації: на саморізах із прорезиненою шайбою або на заклепки витяжні. Рекомендовано використовувати від 2 до 4 кріплень.
3. Крок прокладання тримачів – 0,8–1,0 м.

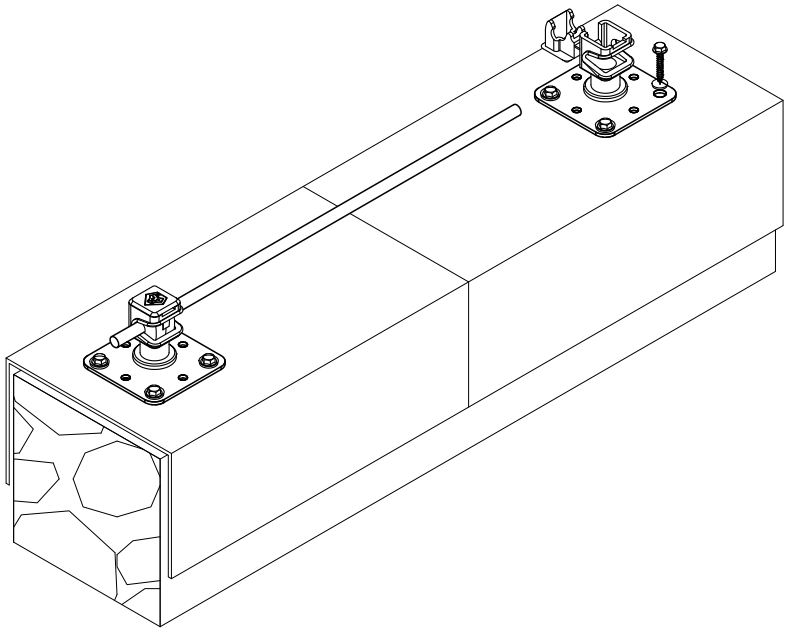

№	Назва	Примітки	Код	Матеріал
1	Тримач Clip сірий на підставці	M6	318069	Pa/Ni

Зм.	Кільк.	Арк.	№док	Підп.	Дата	Креслення деталей Leo Lightman v.6.0		
Н. конр.						Holders – Тримачі	Стадія	Аркуш	Аркушів
ГІП							P	8	56
Виконав									
Перевірив						Тримач Clip на підставці	LEO LIGHTMAN		

Підпис і дата | Інв. № дубл. | Взам інв. № | Підпис і дата | Інв. № оріг.

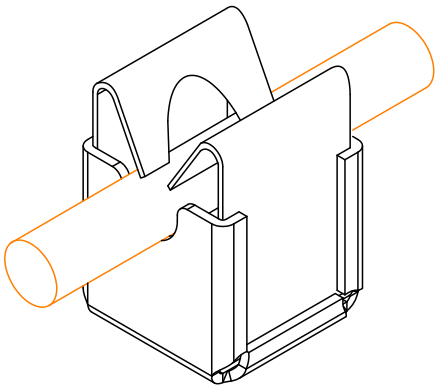

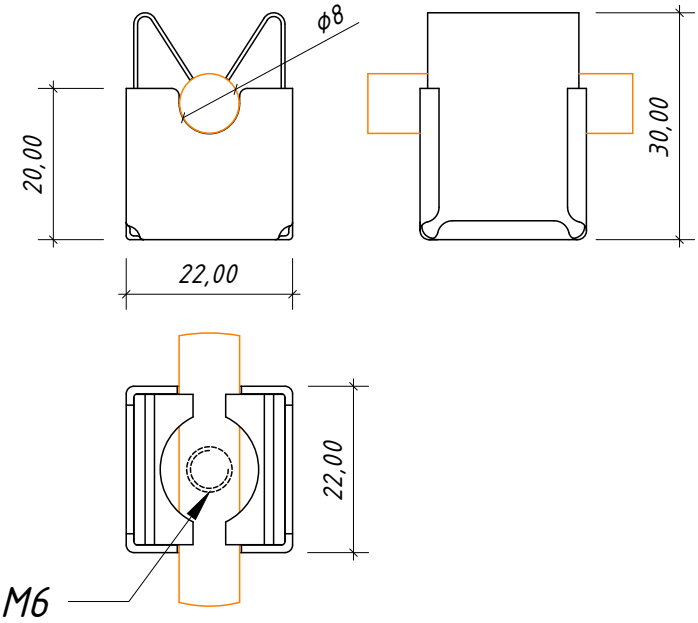

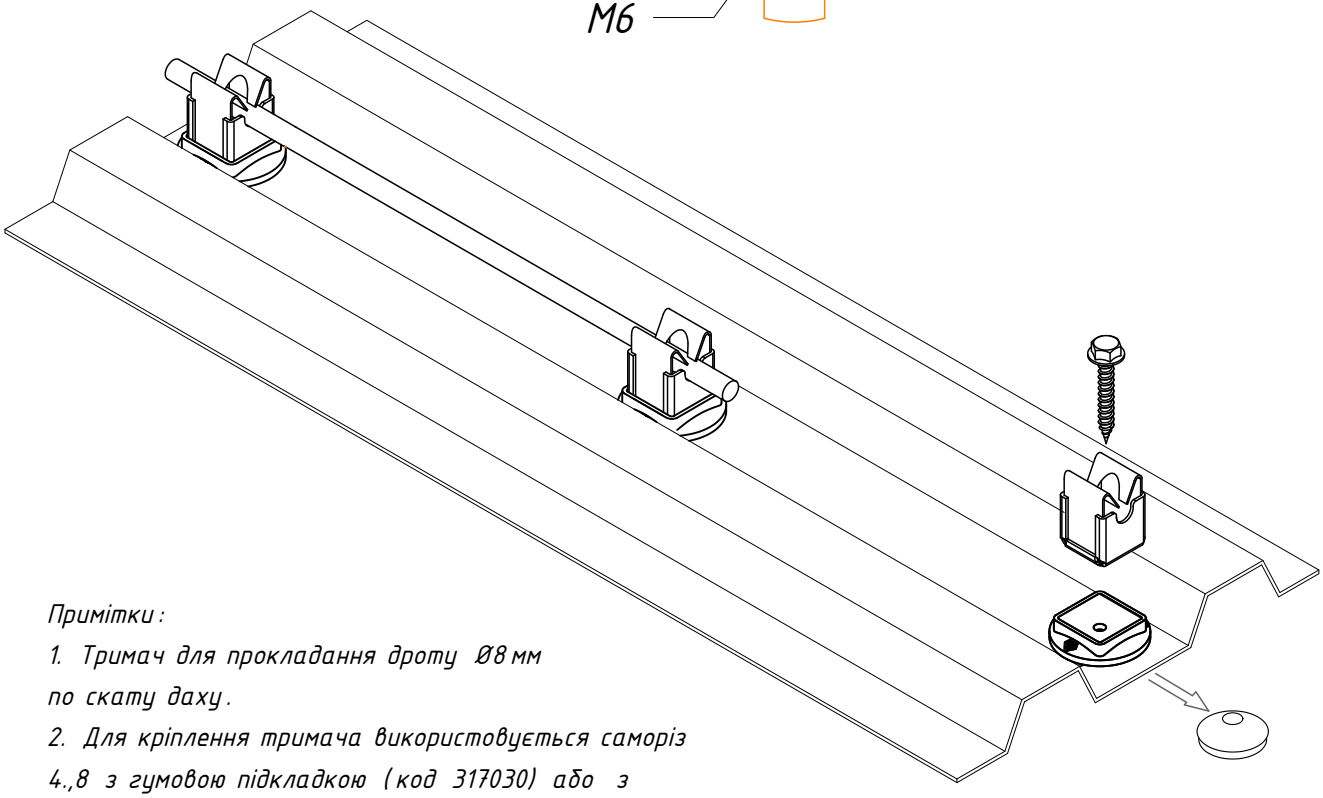

Примітки:

1. Тримач для прокладання дроту Ø8 мм по скату даху.
2. Для кріплення тримача використовується саморіз 4.,8 з гумовою підкладкою (код 317030) або з прорезиненою шайбою.
3. Крок прокладання тримачів – 0,8–1,0 м.

№	Назва	Примітки	Код	Матеріал
1	Тримач Niro	–	302133	Ni

Зм.	Кільк.	Арк.	№ док	Підп.	Дата	Креслення деталей Leo Lightman v.6.0			
Н. конр.						Holders – Тримачі	Стадія	Аркуш	Аркушів
ГІП							Р	9	56
Виконав									
Перевірив						Тримач Niro	LEO LIGHTMAN		

Підпис і дата | Інв. № дубл. | Взам інв. № | Підпис і дата | Інв. № оріг.

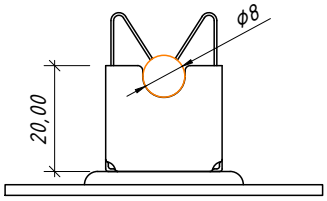

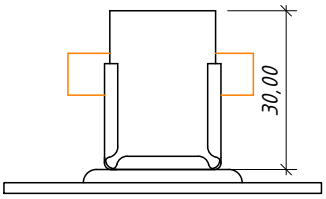

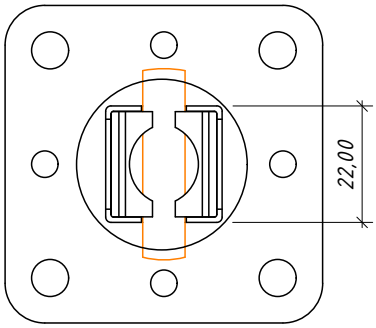

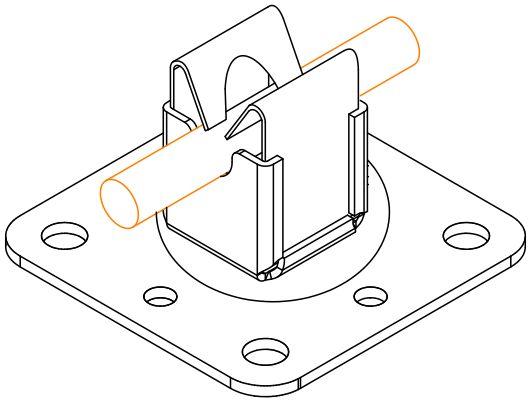

Примітки:

1. Універсальний тримач для прокладання дроту Ø8 мм по даху чи парапету.

2. Спосіб фіксації: на саморізах із прорезиненою шайбою або на заклепки витяжні. Рекомендовано використовувати від 2 до 4 кріплень.

3. Крок прокладання тримачів – 0,8–1,0 м.

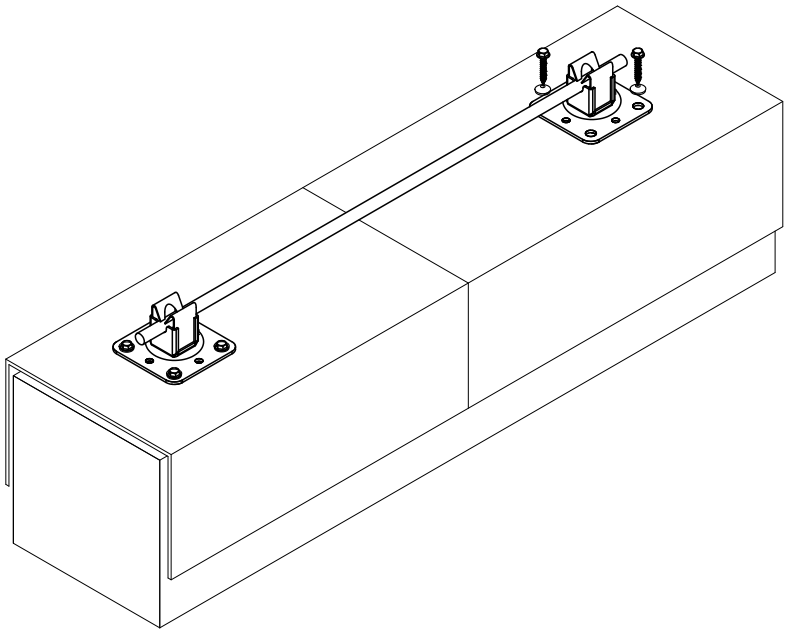

№	Назва	Примітки	Код	Матеріал
1	Тримач Niro на підставці	M6	318133	Ni

Зм.	Кільк.	Арк.	№док	Підп.	Дата	Креслення деталей Leo Lightman v.6.0		
Н. конр.						Holders – Тримачі	Стадія	Аркуш	Аркушів
ГІП							Р	10	56
Виконав									
Перевірив						Тримач Niro на підставці	LEO LIGHTMAN		

Підпис і дата

Інв. № дубл.

Взам інв. №

Підпис і дата

Інв. № оріг.

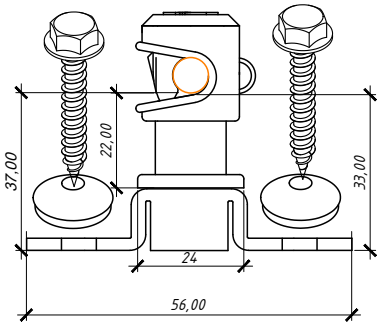

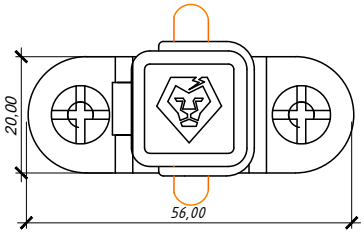

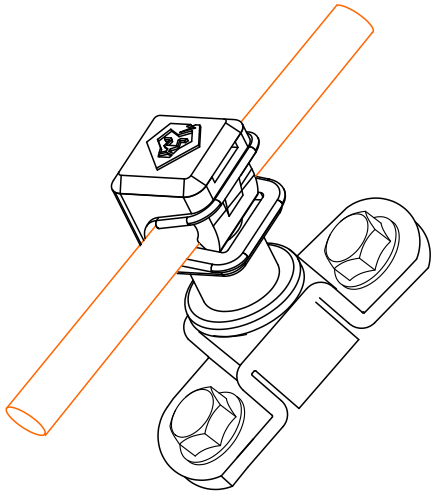

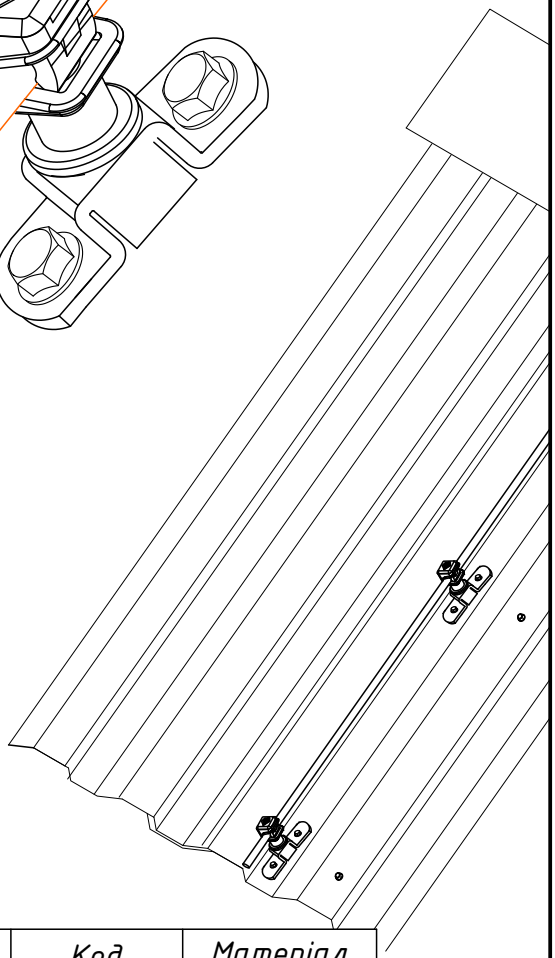

Примітки:

1. *Універсальний тримач для прокладання дроту Ø8 мм по даху, фасаду чи парапету.*
2. *Спосіб фіксації: на саморізах із прорезиненою шайбою або на заклепки витяжні. Рекомендовано використовувати від 2 до 4 кріплень.*
3. *Крок прокладання тримачів – 0,8–1,0 м.*

№	Назва	Примітки	Код	Матеріал
1	Тримач Clip з підставкою Fix	M6	319101	StZn/Pa
		M6	319013	Ni/Pa

Зм.	Кільк.	Арк.	№ док	Підп.	Дата	Креслення деталей Leo Lightman v.6.0			
Н. конр.						Holders – Тримачі	Стадія	Аркуш	Аркушів
ГІП							P	11	56
Виконав									
Перевірив						Тримач Clip з підставкою Fix	LEO LIGHTMAN		

Підпис і дата

Інв. № дубл.

Взам інв. №

Підпис і дата

Інв. № оріг.

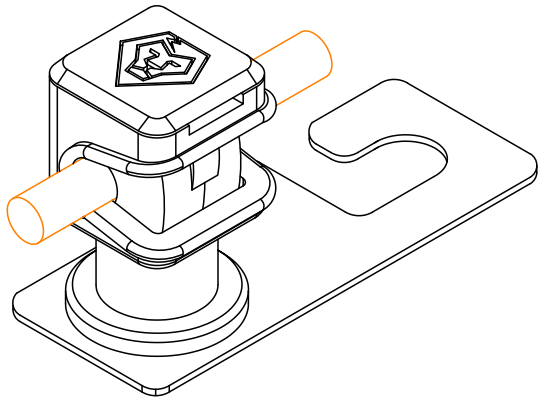

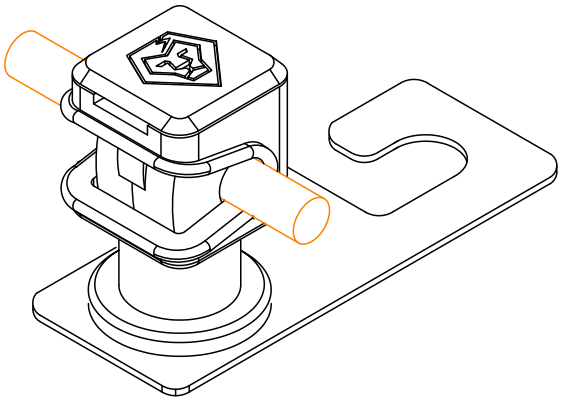

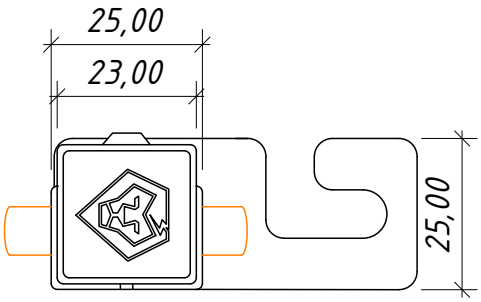

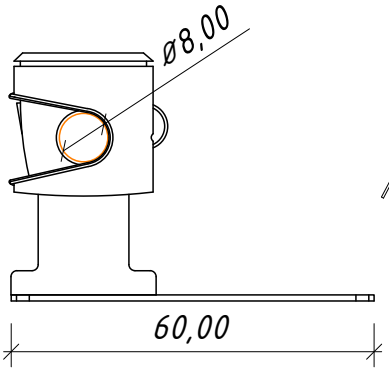

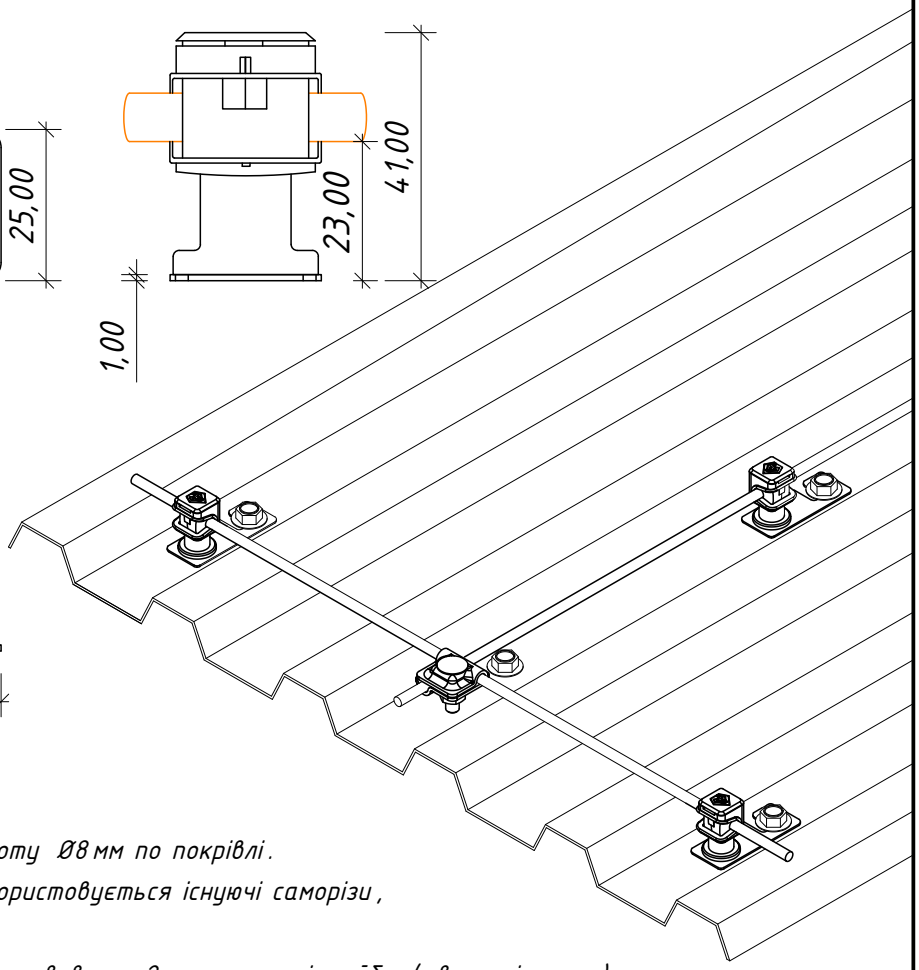

Примітки:

1. *Тримач для прокладання дроту Ø8 мм по покрівлі.*
2. *Для кріплення тримача використовується існуючі саморізи, цвяхи або шурупи.*
3. *Для кращої фіксації використовувати 2 прорезинені шайби (зверху і знизу).*
4. *Крок прокладання тримачів – 0,8–1,0 м.*

№	Назва	Примітки	Код	Матеріал
1	Тримач гаковий з Clip	з Clip	303013	Pa/Ni

Зм.	Кільк.	Арк.	№док	Підп.	Дата	Креслення деталей Leo Lightman v.6.0			
Н. конр.						Holders – Тримачі	Стадія	Аркуш	Аркушів
ГІП							P	12	56
Виконав									
Перевірив						Тримач гаковий з Clip	LEO LIGHTMAN		

Підпис і дата | Інв. № дубл. | Взам інв. № | Підпис і дата | Інв. № оріг.

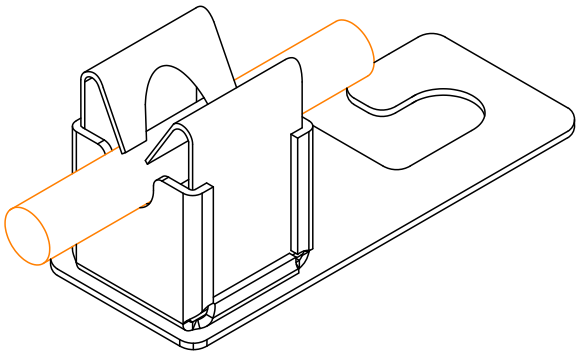

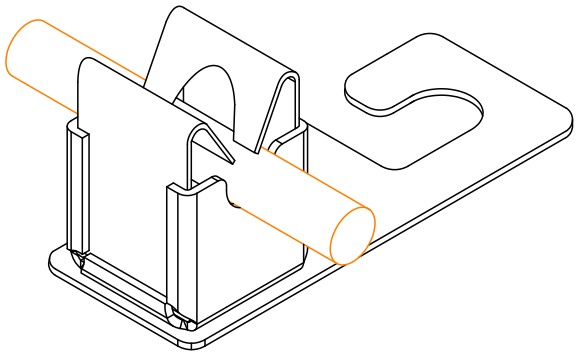

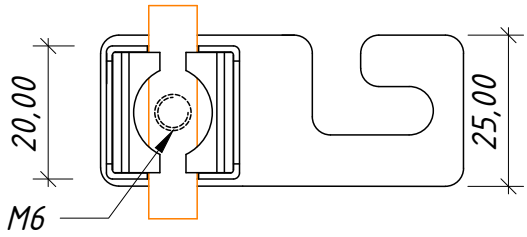

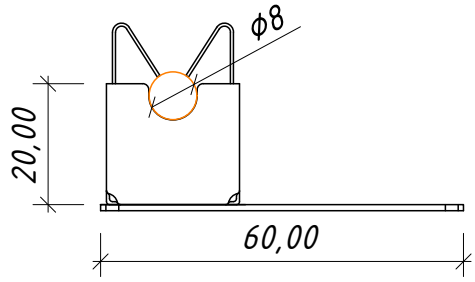

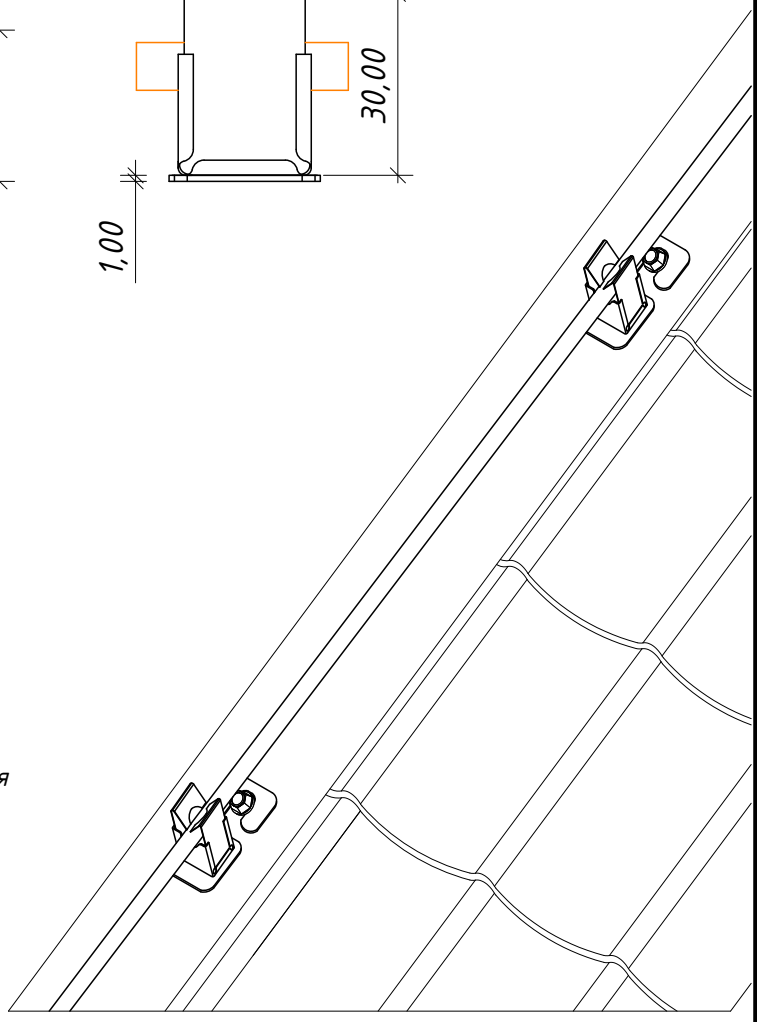

Примітки:

1. *Тримач для прокладання дроту Ø8 мм по покрівлі.*
2. *Для кріплення тримача використовується існуючі саморізи, цвяхи або шурупи.*
3. *Для кращої фіксації використовувати 2 прорезинені шайби (зверху і знизу).*
4. *Крок прокладання тримачів – 0,8–1,0 м.*

№	Назва	Примітки	Код	Матеріал
1	Тримач з гаковий з Niro	з Niro	303133	Ni

Зм.	Кільк.	Арк.	№ док	Підп.	Дата	Креслення деталей Leo Lightman v.6.0		
Н. конр.						Holders – Тримачі	Стадія	Аркуш	Аркушів
ГІП							Р	13	56
Виконав									
Перевірив						Тримач гаковий з Niro	LEO LIGHTMAN		

Підпис і дата

Інв. № дубл.

Взам інв. №

Підпис і дата

Інв. № оріг.

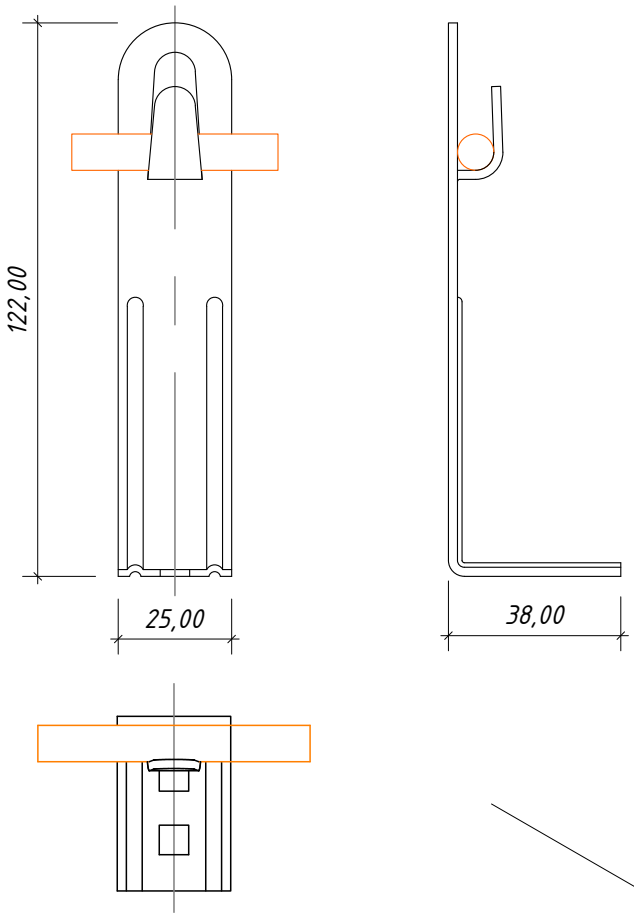

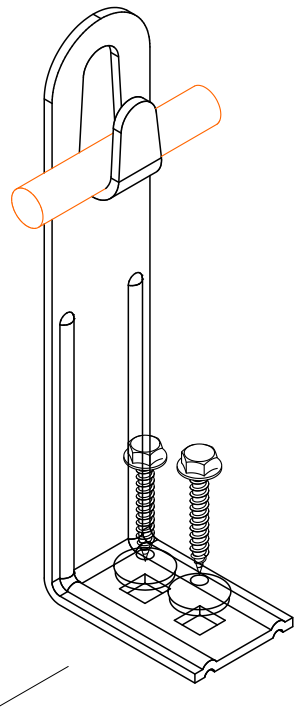

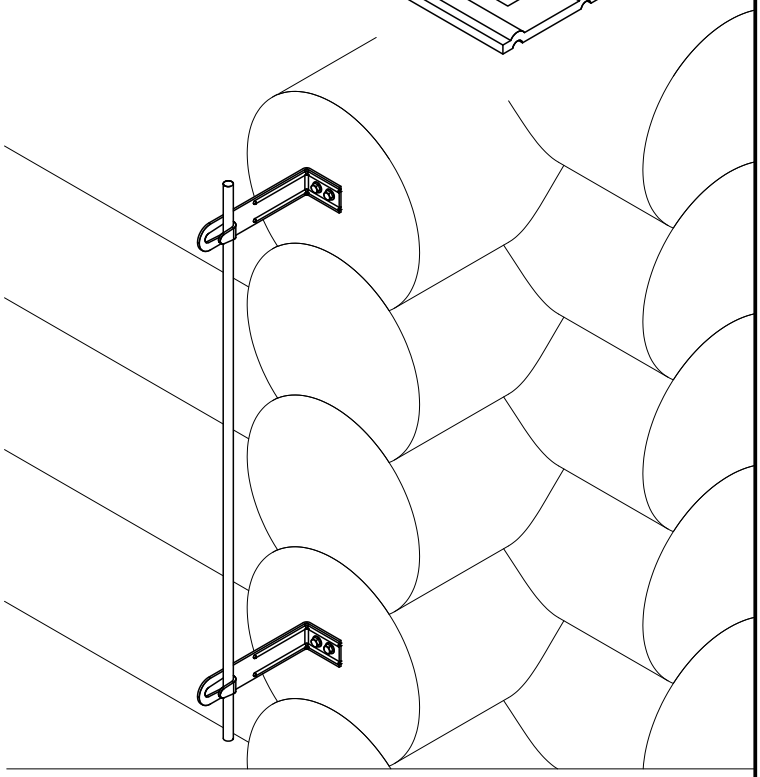

Примітки:

1. Тримач для кріплення дроту Ø8–10 мм по парапету, скату даху та ін.
2. Висота тримача забезпечує ізоляційну відстань від поверхні до провідника 100 мм.
3. Спосіб фіксації: на саморізах із прорезиненою шайбою (замовляються окремо). Для фіксації варто використовувати 2 саморізи.
4. Крок прокладання тримачів – 0,8–1,0 м.

№	Назва	Примітки	Код	Матеріал
1	Тримач L100 з гачком	–	305011	StZn
			305144	Cu

Зм.	Кільк.	Арк.	№ док	Підп.	Дата
Н. конр.					
ГІП					
Виконав					
Перевірив					

Креслення деталей Leo Lightman v.6.0

Holders – Тримачі

Стадія	Аркуш	Аркушів
Р	14	56

Тримач L100 з гачком

LEO LIGHTMAN

Підпис і дата | Інв. № дубл. | Взам інв. № | Підпис і дата | Інв. № оріг.

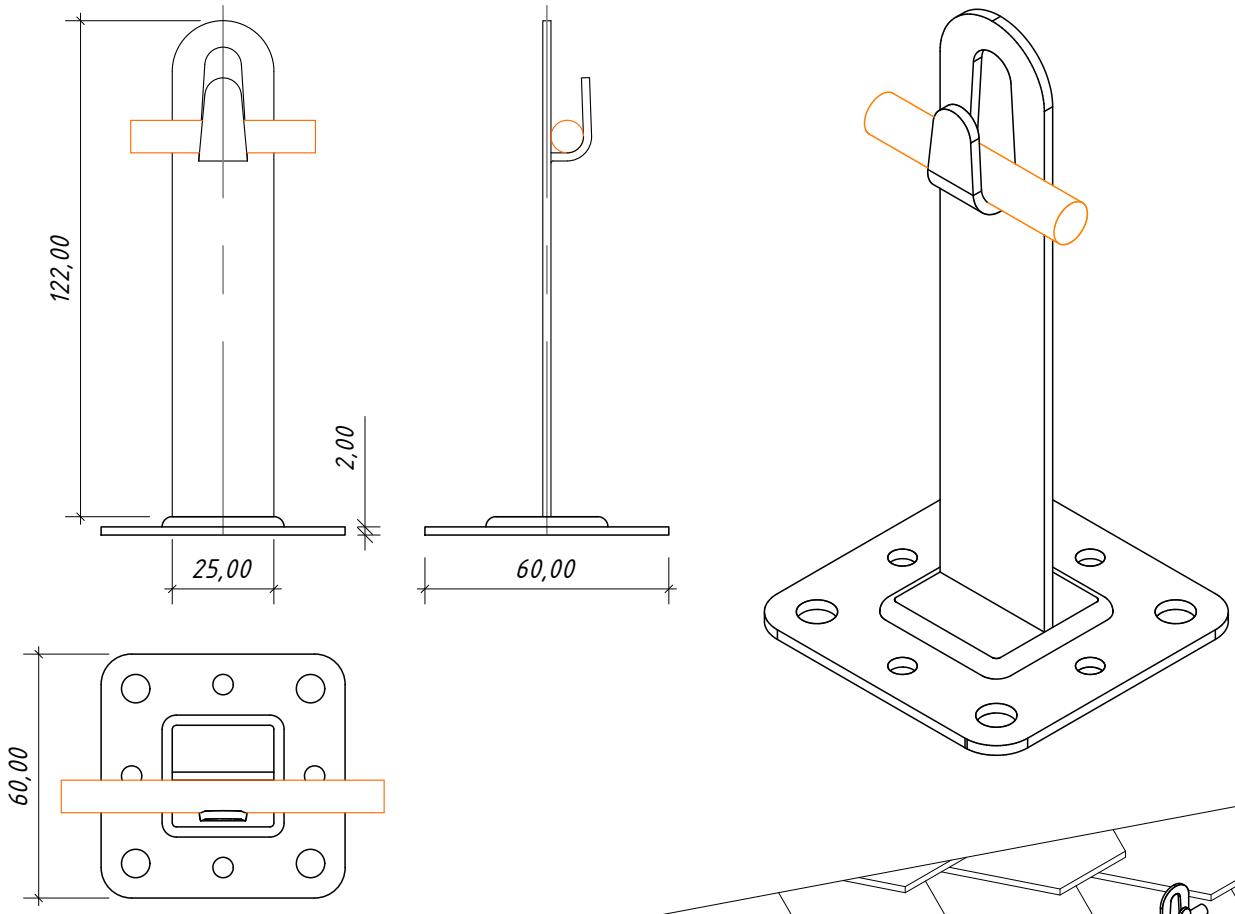

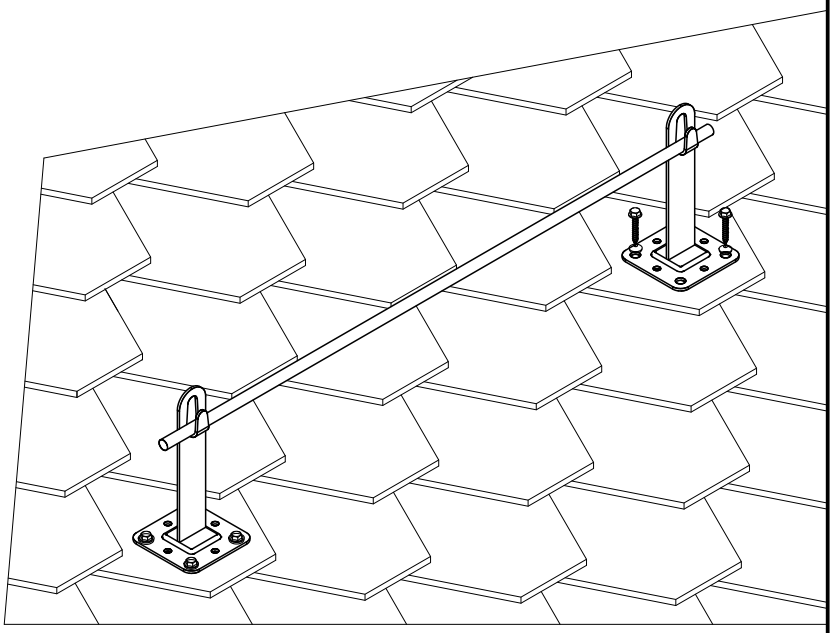

Примітки:

1. *Тримач для кріплення дроту Ø8-10 мм по парапету, скату даху та ін.*
2. *Висота тримача забезпечує ізоляційну відстань від поверхні до провідника 100 мм.*
3. *Спосіб фіксації: на саморізах із прорезиненою шайбою або на заклепки витяжні. Рекомендовано використовувати від 2 до 4 кріплень.*
4. *Крок прокладання - 0,8-1,0 м.*

№	Назва	Примітки	Код	Матеріал
1	Тримач L100 з гачком на підставці	-	318011	StZn

Зм.	Кільк.	Арк.	№док	Підп.	Дата	Креслення деталей Leo Lightman v.6.0		
Н. конр.						Holders - Тримачі	Стадія	Аркуш	Аркушів
ГІП							Р	15	56
Виконав									
Перевірив						Тримач L100 з гачком на підставці	LEO LIGHTMAN		

Підпис і дата | Інв. № дубл. | Взам інв. № | Підпис і дата | Інв. № оріг.

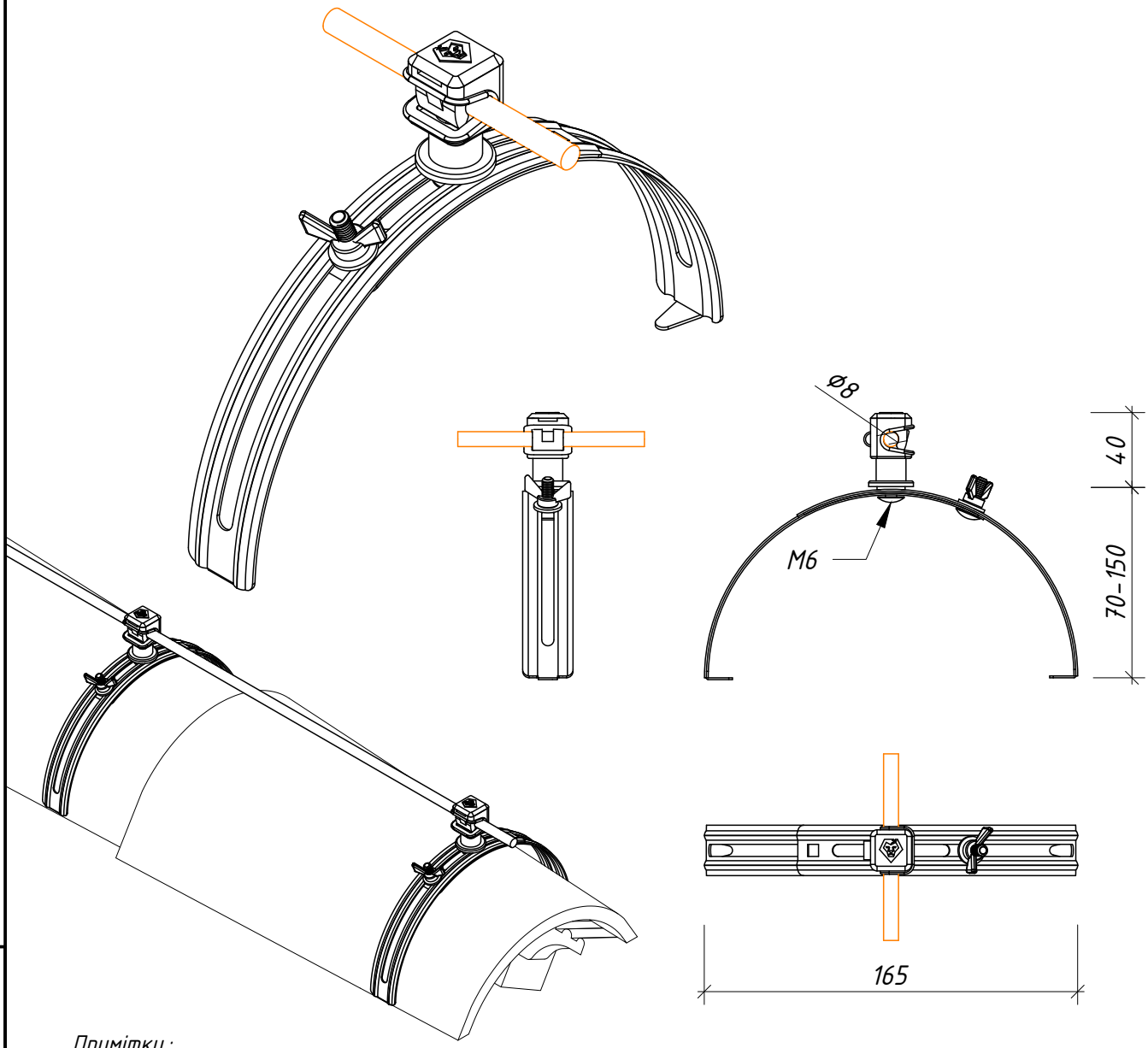

Примітки:

1. Для кріплення дроту на будь-який гребінь даху з натуральної черепиці, металочерепиці, профнастилу, шиферу та ін.
2. Регулювання кріплення під розмір гребню.
3. Крок прокладання тримачів – 0,8-1,0 м.
4. Фарбування пластин в колір даху під замовлення.

№	Назва	Примітки	Код	Матеріал
1	Тримач на півкруглий гребінь даху з Clip	з Clip	304013	Ni/Pa
		з Clip	304144	Cu/Pa
		з Clip фарб.	304108	Ni/C/Pa

Зм.	Кільк.	Арк.	№док	Підп.	Дата	Креслення деталей Leo Lightman v.6.0			
Н. конр.						Holders – Тримачі	Стадія	Аркуш	Аркушів
ГІП							P	16	56
Виконав									
Перевірив						Тримач на півкруглий гребінь даху з Clip	LEO LIGHTMAN		

Підпис і дата

Інв. № дубл.

Взам інв. №

Підпис і дата

Інв. № оріг.

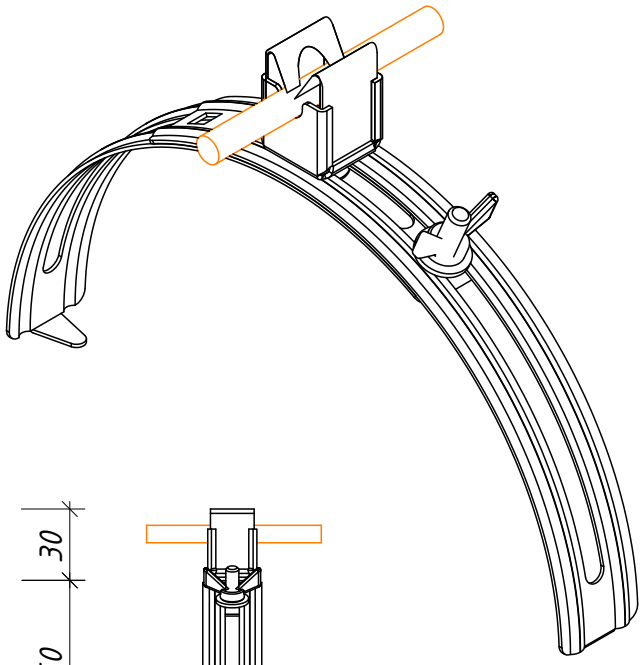

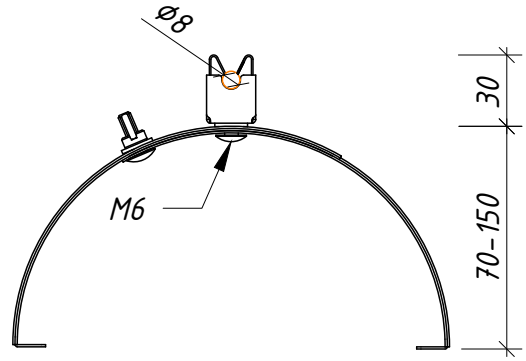

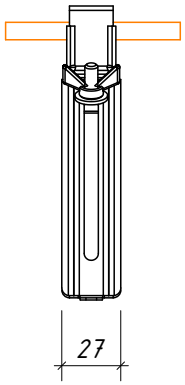

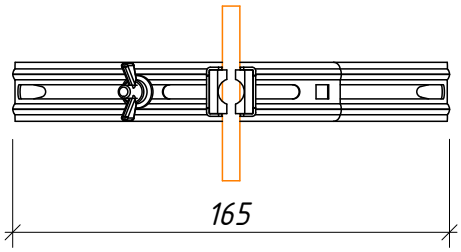

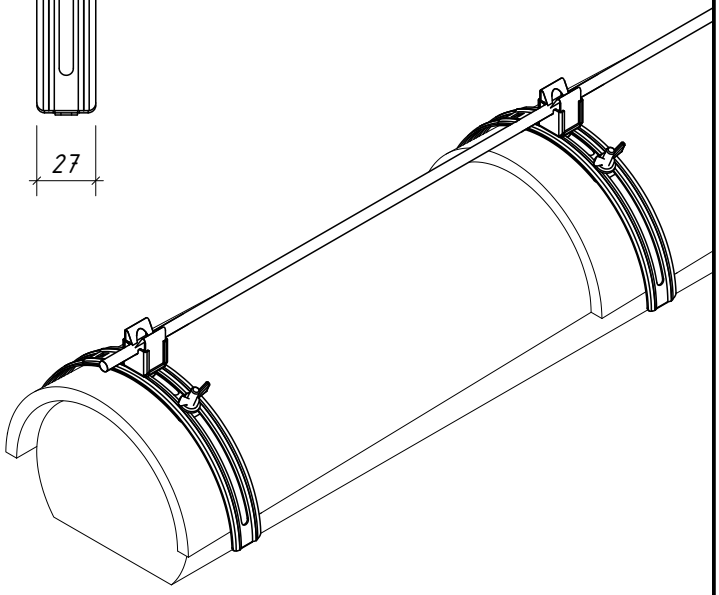

Примітки:

1. *Для кріплення дроту на будь-який гребінь даху з натуральної черепиці, металочерепиці, профнастилу, шиферу та ін.*
2. *Регулювання кріплення під розмір гребню.*
3. *Крок прокладання тримачів - 0,8-1,0 м.*

№	Назва	Примітки	Код	Матеріал
1	Тримач на півкруглий гребінь даху з Niro	з Niro	304133	Ni

Зм.	Кільк.	Арк.	№док	Підп.	Дата	Креслення деталей Leo Lightman v.6.0		
Н. конр.						Holders - Тримачі	Стадія	Аркуш	Аркушів
ГІП							Р	17	56
Виконав									
Перевірив						Тримач на півкруглий гребінь даху з Niro	LEO LIGHTMAN		

Підпис і дата | Інв. № дубл. | Взам інв. № | Підпис і дата | Інв. № оріг.

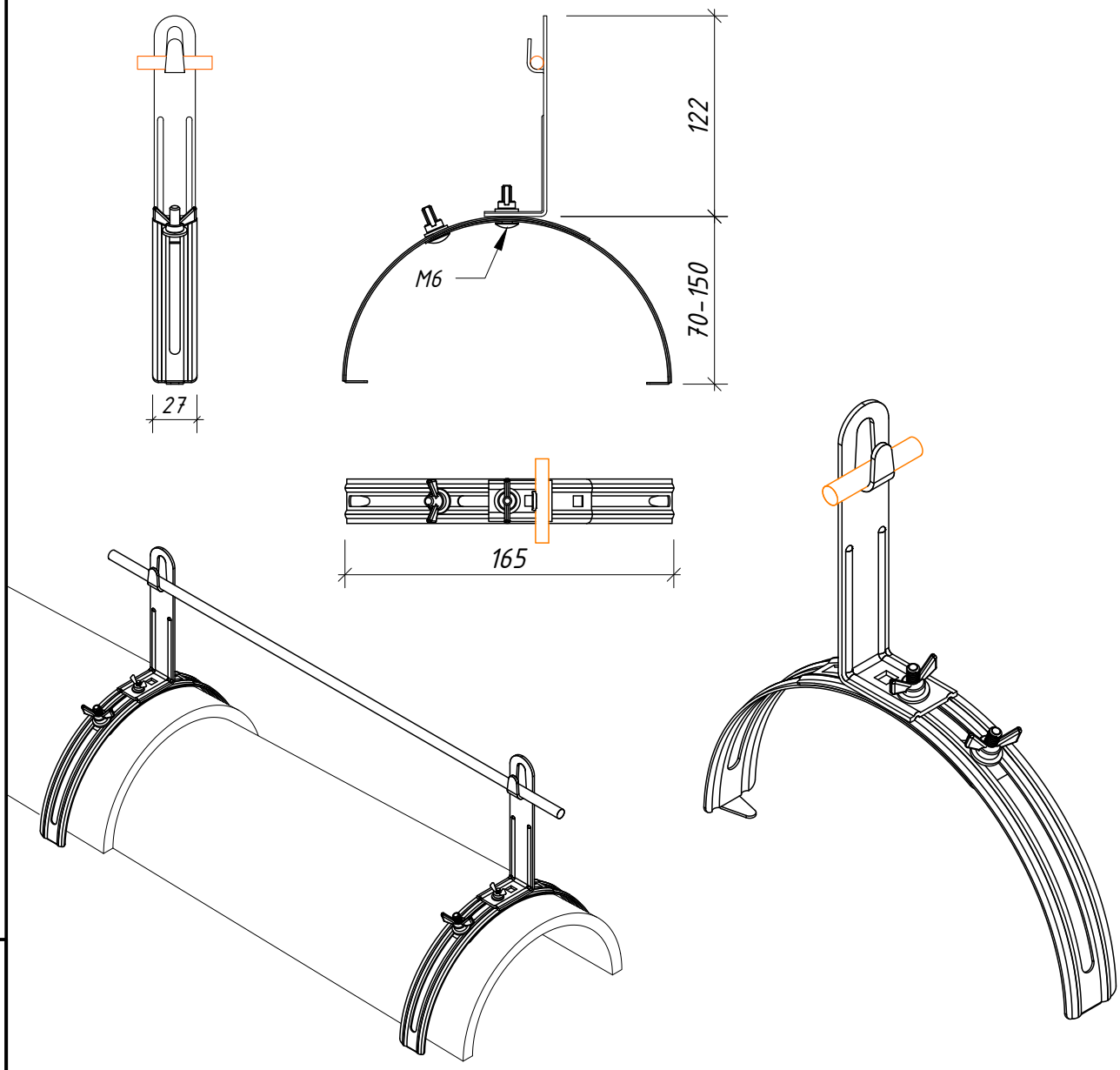

Примітки:

1. Для кріплення дроту на будь-який гребінь даху з натуральної черепиці, металочерепиці, профнастилу, шиферу та ін.
2. Регулювання кріплення під розмір гребню.
3. Безпечна ізоляційна відстань 100 мм до поверхні.

№	Назва	Примітки	Код	Матеріал
1	Тримач на півкруглий гребінь даху з L100 з гачком	з L100	304021	StZn
		з L100	304244	Cu

Зм.	Кільк.	Арк.	№док	Підп.	Дата
Н. конр.					
ГІП					
Виконав					
Перевірив					

Креслення деталей Leo Lightman v.6.0

Holders - Тримачі

Стадія	Аркуш	Аркушів
Р	18	56

Тримач на півкруглий гребінь даху з L100 з гачком

LEO LIGHTMAN

Підпис і дата

Інв. № дубл.

Взам інв. №

Підпис і дата

Інв. № оріг.

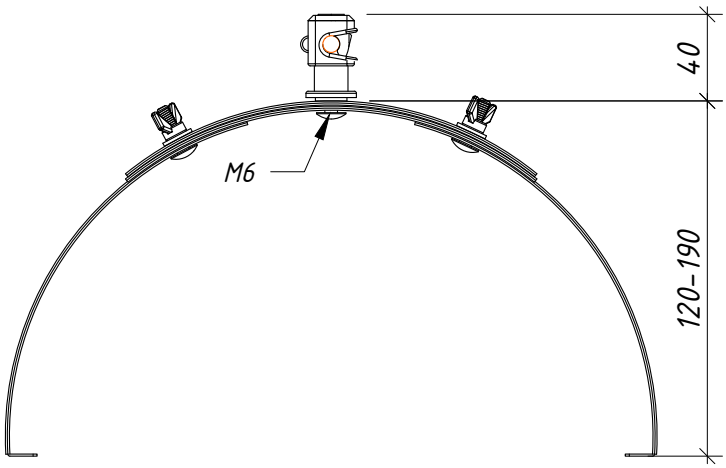

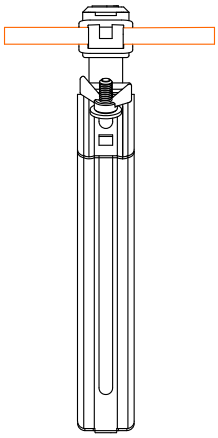

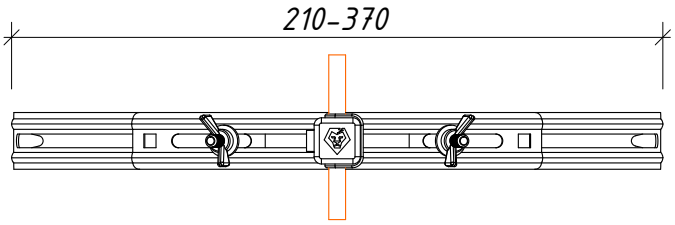

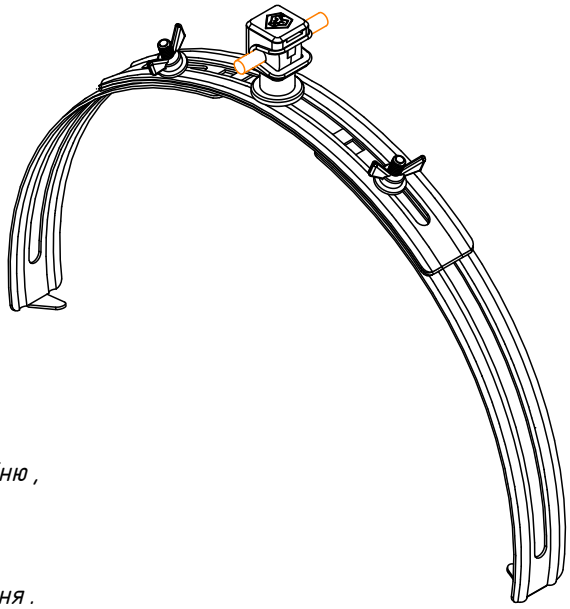

Примітки:

1. *Для кріплення дроту на широкий гребінь даху з натуральної черепиці, металочерепиці, профнастилу, шиферу та ін.*
2. *Чотири пластини півкруглих для широкого гребню, регулювання кріплення під розмір.*
3. *Крок прокладання тримачів – 0,8–1,0 м.*
4. *Фарбування пластин в колір даху під замовлення.*

№	Назва	Примітки	Код	Матеріал
1	Тримач на півкруглий гребінь даху Max з Clip	з Clip	304053	Ni/Pa
		з Clip	304544	Cu/Pa
		з Clip фарб.	304508	Ni/C/Pa

Зм.	Кільк.	Арк.	№ док	Підп.	Дата	Креслення деталей Leo Lightman v.6.0			
Н. конр.						Holders – Тримачі	Стадія	Аркуш	Аркушів
ГІП							Р	19	56
Виконав									
Перевірив						Тримач на півкруглий гребінь даху Max з Clip	LEO LIGHTMAN		

Підпис і дата

Інв. № дубл.

Взам інв. №

Підпис і дата

Інв. № оріг.

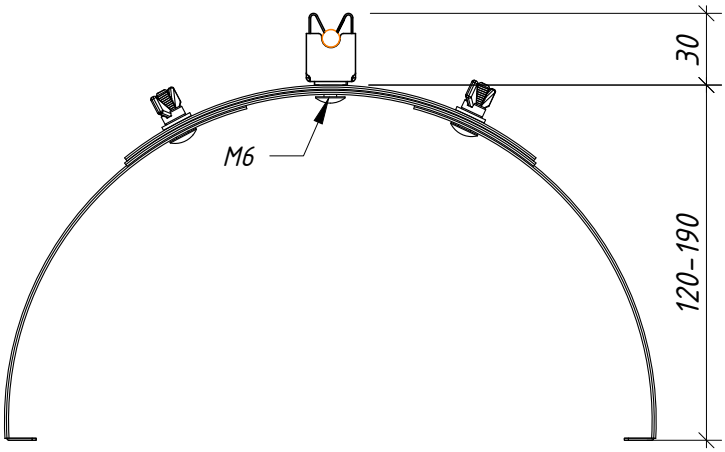

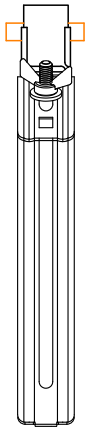

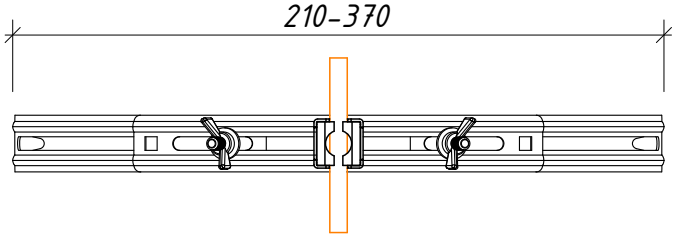

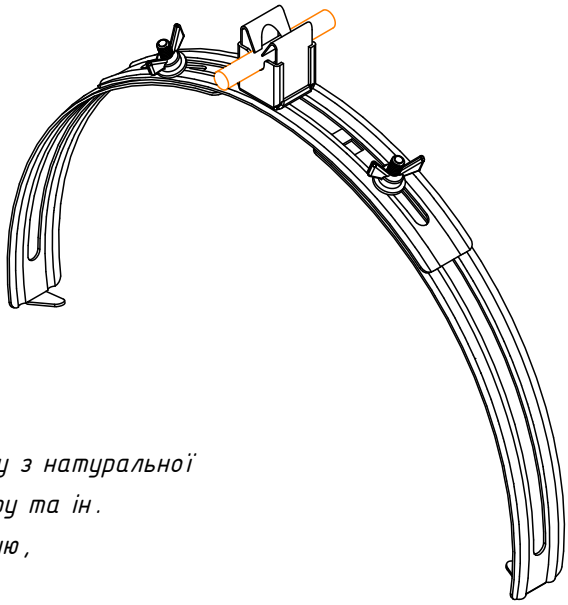

Примітки:

1. Для кріплення дроту на широкий гребінь даху з натуральної черепиці, металочерепиці, профнастилу, шиферу та ін.
2. Три пластини півкруглих для широкого гребню, регулювання кріплення під розмір.
3. Крок прокладання тримачів – 0,8-1,0 м.

№	Назва	Примітки	Код	Матеріал
1	Тримач на півкруглий гребінь даху Max з Niro	з Niro	304533	Ni

Зм.	Кільк.	Арк.	№док	Підп.	Дата	Креслення деталей Leo Lightman v.6.0		
Н. конр.						Holders – Тримачі	Стадія	Аркуш	Аркушів
ГІП							Р	20	56
Виконав									
Перевірив						Тримач на півкруглий гребінь даху Max з Niro	LEO LIGHTMAN		

Підпис і дата

Інв. № дубл.

Взам інв. №

Підпис і дата

Інв. № оріг.

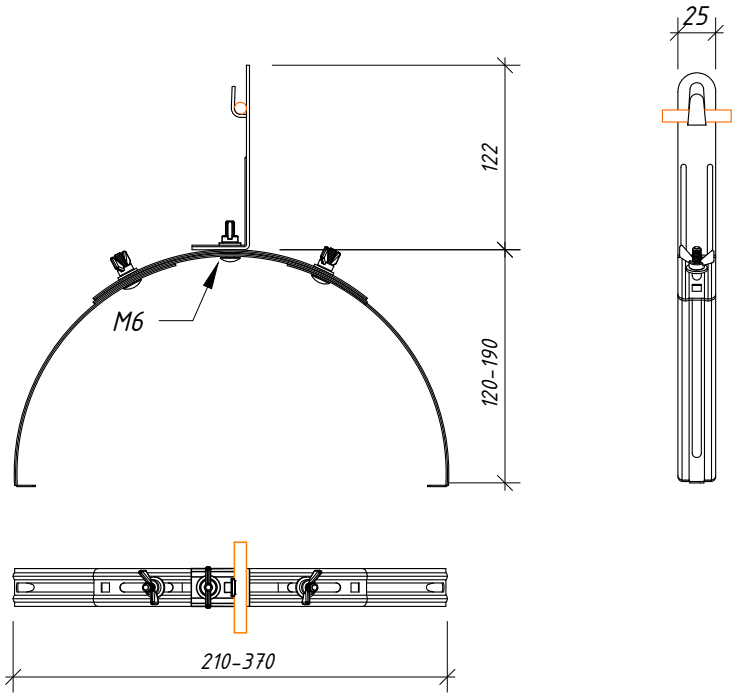

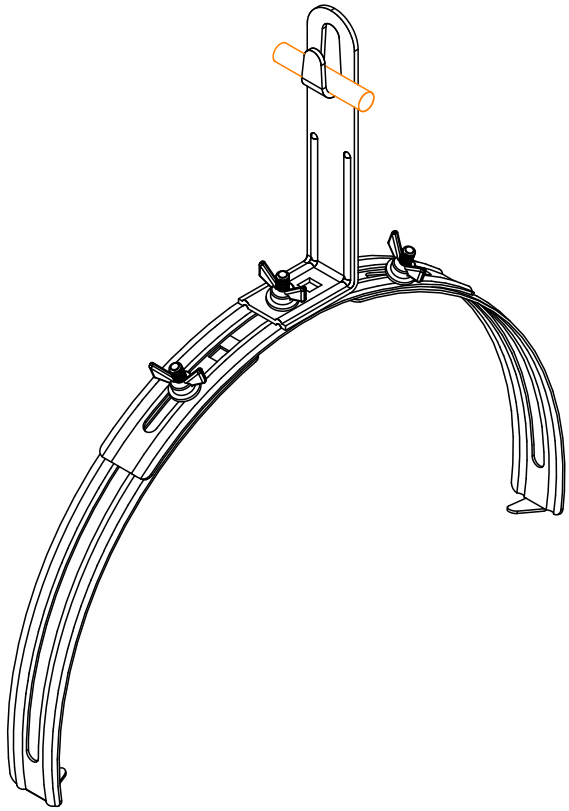

Примітки:

1. Для кріплення дроту на широкий гребінь даху з натуральної черепиці, металочерепиці, профнастилу, шиферу та ін.
2. Три пластини півкруглих для широкого гребню, регулювання кріплення під розмір.
3. Безпечна ізоляційна відстань 100 мм до поверхні.

№	Назва	Примітки	Код	Матеріал
1	Тримач на півкруглий гребінь даху Max з L100 з гачком	з L100	304633	StZn/Ni

Зм.	Кільк.	Арк.	№ док	Підп.	Дата	Креслення деталей Leo Lightman v.6.0		
Н. конр.						Holders – Тримачі	Стадія	Аркуш	Аркушів
ГІП							P	21	56
Виконав									
Перевірив						Тримач на півкруглий гребінь даху Max з L100 з гачком	LEO LIGHTMAN		

Підпис і дата

Інв. № дубл.

Взам інв. №

Підпис і дата

Інв. № оріг.

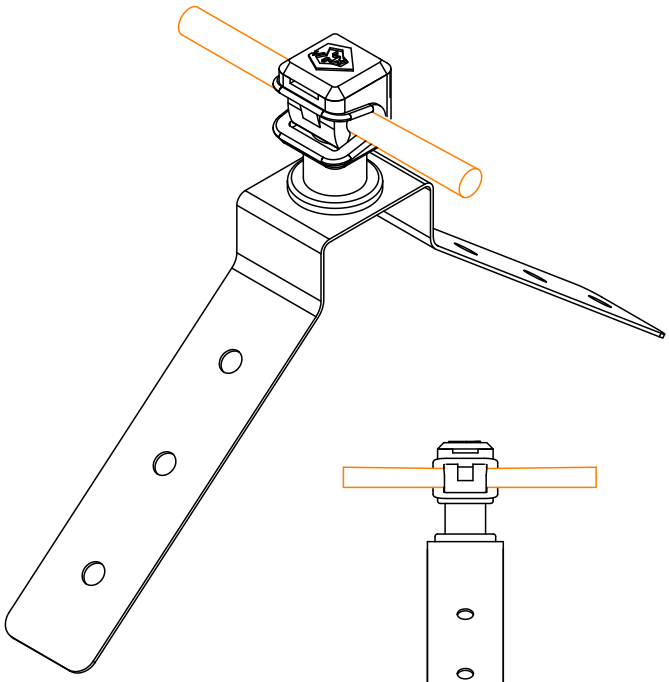

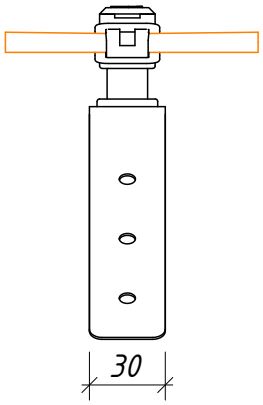

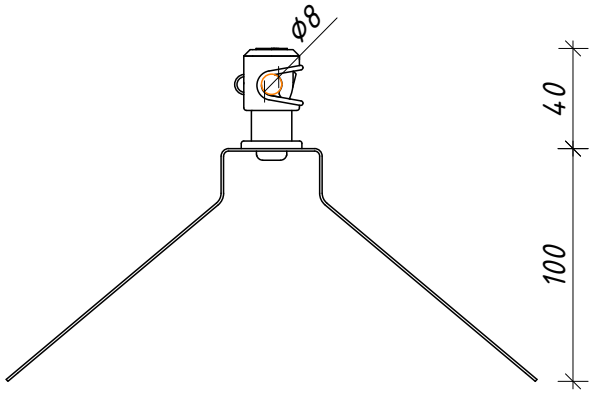

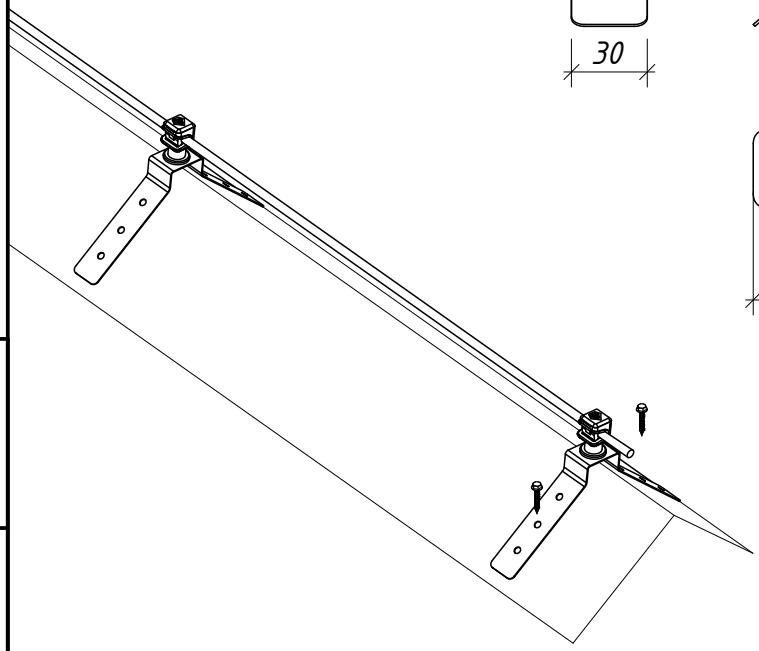

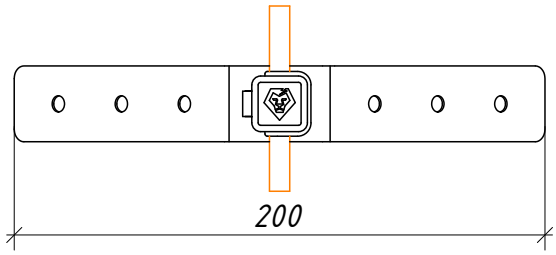

Примітки:

1. *Для кріплення дроту на прямий гребінь даху.*
2. *Шість отворів для кріплення, можна кріпити лише двома- по 1 саморізу з кожного боку.*
3. *Для кріплення тримача використовують саморізи (під насадку шестигранну М8) з прорезиненою шайбою.*
4. *Крок прокладання тримачів - 0,8-1,0 м.*

№	Назва	Примітки	Код	Матеріал
1	Тримач на кутовий гребінь даху з Clip	з Clip	306013	Ni/Pa
		з Clip фарб.	306108	Ni/C/Pa

Зм.	Кільк.	Арк.	№док	Підп.	Дата	Креслення деталей Leo Lightman v.6.0			
Н. конр.						Holders - Тримачі	Стадія	Аркуш	Аркушів
ГІП							P	22	56
Виконав									
Перевірив						Тримач на кутовий гребінь даху з Clip	LEO LIGHTMAN		

Підпис і дата

Інв. № дубл.

Взам інв. №

Підпис і дата

Інв. № оріг.

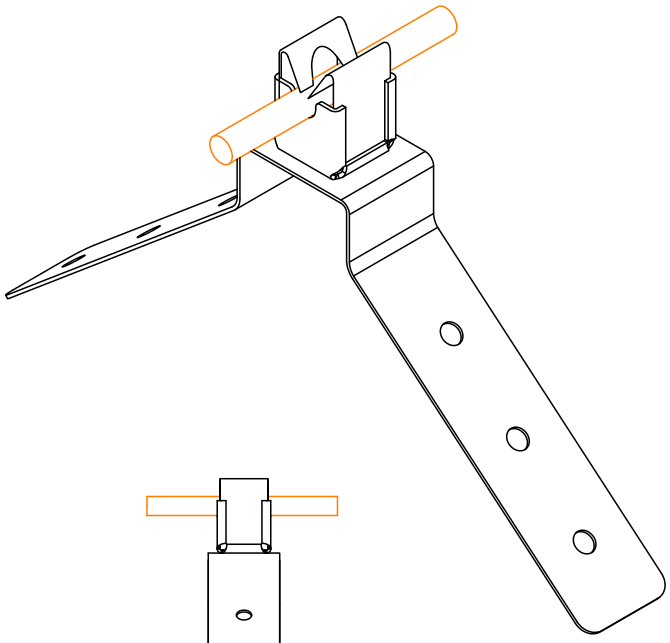

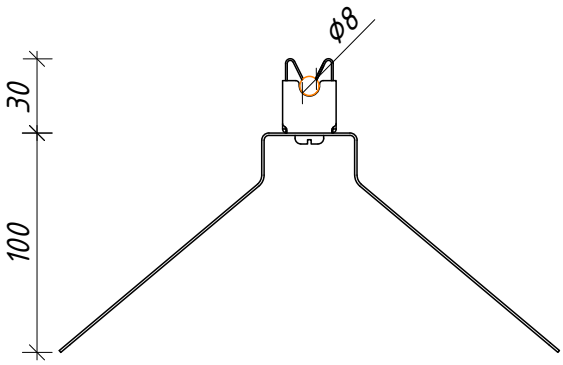

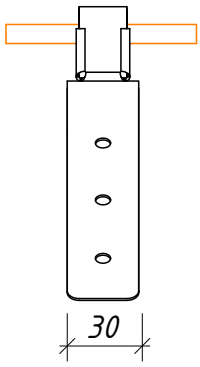

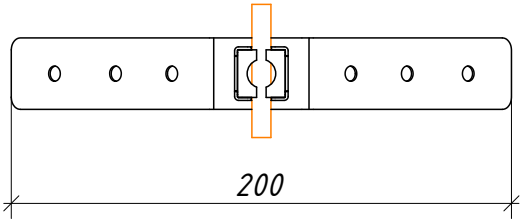

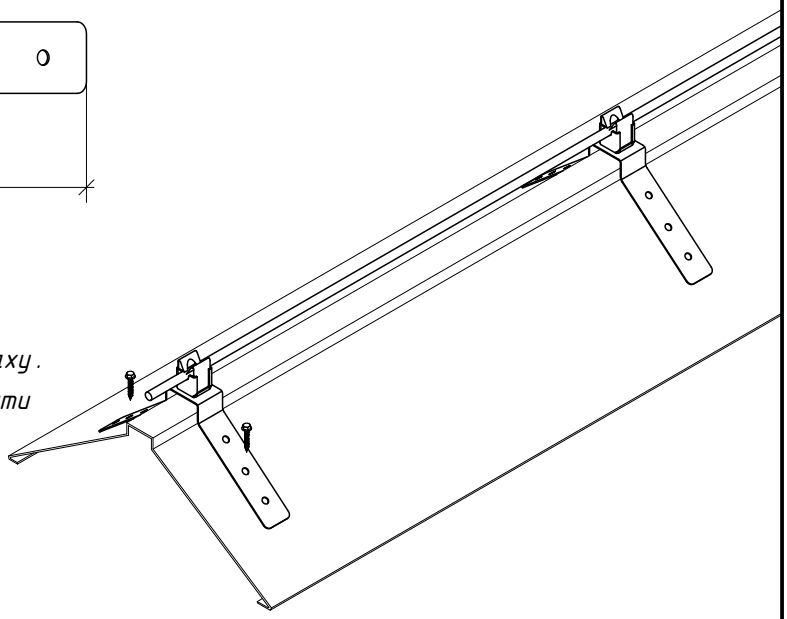

Примітки:

1. *Для кріплення дроту на прямий гребінь даху.*
2. *Шість отворів для кріплення, можна кріпити лише двома- по 1 саморізу з кожного боку.*
3. *Для кріплення тримача використовують саморізи (під насадку шестигранну М8) з прорезиненою шайбою.*
4. *Крок прокладання тримачів - 0,8-1,0 м.*

№	Назва	Примітки	Код	Матеріал
1	Тримач на кутовий гребінь даху з Niro	з Niro	306133	Ni

Зм.	Кільк.	Арк.	№док	Підп.	Дата	Креслення деталей Leo Lightman v.6.0		
Н. конр.						Holders - Тримачі	Стадія	Аркуш	Аркушів
ГІП							Р	23	56
Виконав									
Перевірив						Тримач на кутовий гребінь даху з Niro	LEO LIGHTMAN		

Підпис і дата | Інв. № дубл. | Взам інв. № | Підпис і дата | Інв. № оріг.

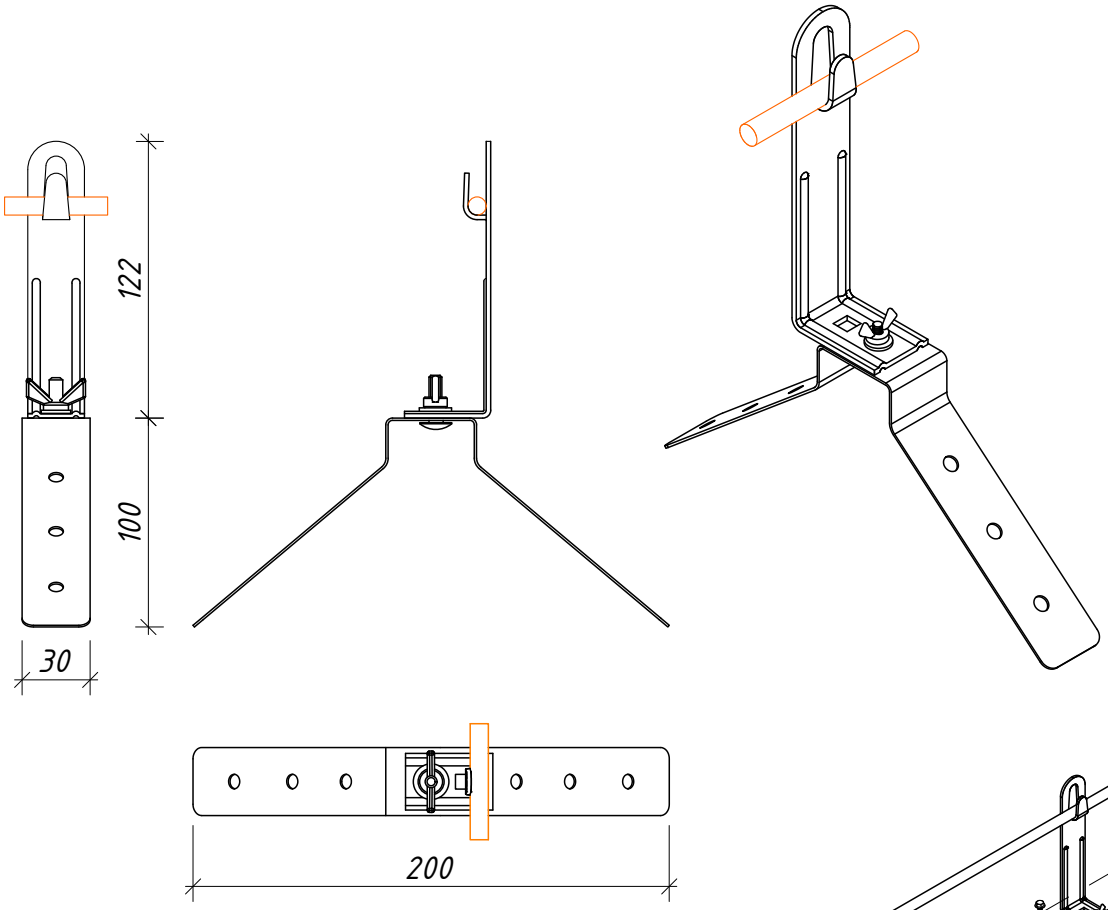

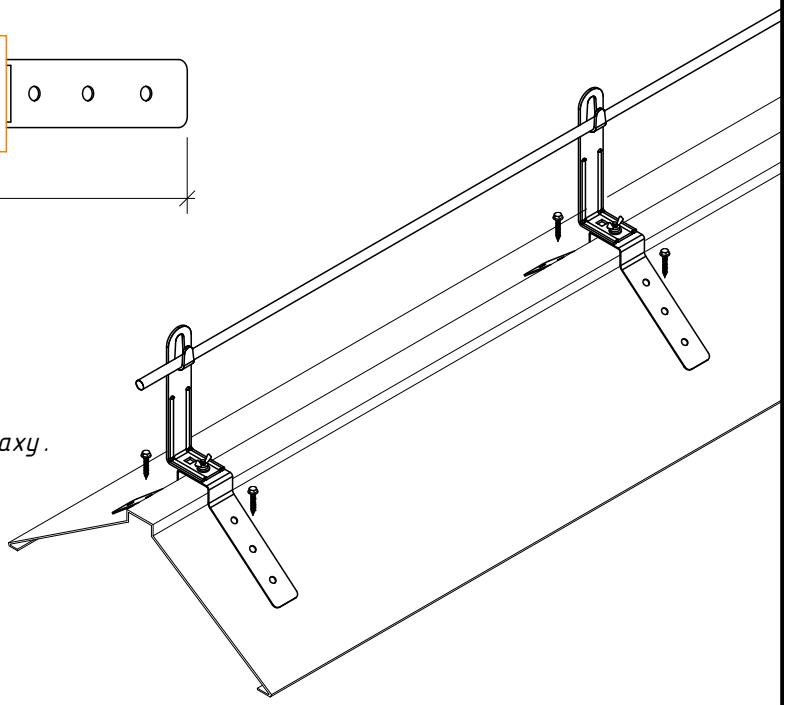

Примітки:

1. Для кріплення дроту на прямий гребінь даху.
2. Шість отворів для кріплення, можна кріпити чотирьма саморізами.
3. Для кріплення тримача використовують саморізи (під насадку шестигранну М8 з прорезиненою шайбою.
4. Безпечна ізоляційна відстань 100 мм до поверхні.

№	Назва	Примітки	Код	Матеріал
1	Тримач на кутовий гребінь даху з L100 з гачком	з L100	306021	StZn/Ni

Зм.	Кільк.	Арк.	№док	Підп.	Дата	Креслення деталей Leo Lightman v.6.0			
Н. конр.						Holders – Тримачі	Стадія	Аркуш	Аркушів
ГІП							Р	24	56
Виконав									
Перевірив						Тримач на кутовий гребінь даху з L100 з гачком	LEO LIGHTMAN		

Підпис і дата

Інв. № дубл.

Взам інв. №

Підпис і дата

Інв. № оріг.

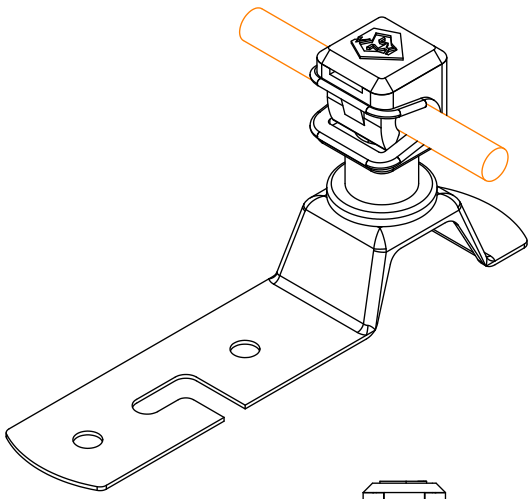

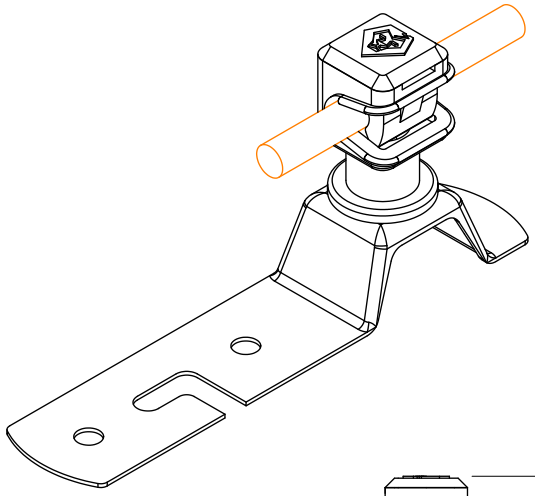

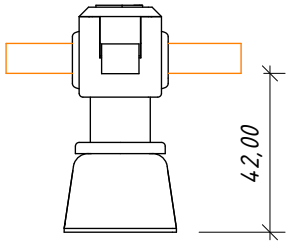

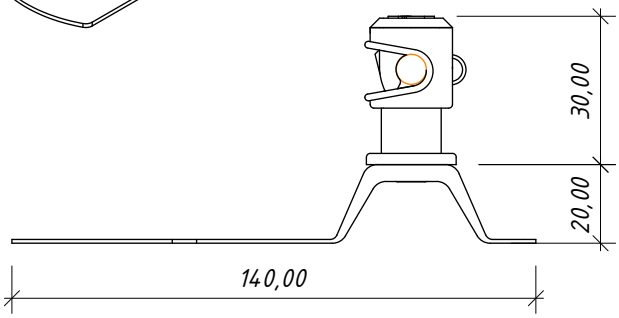

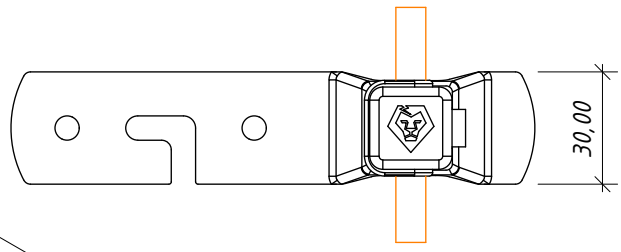

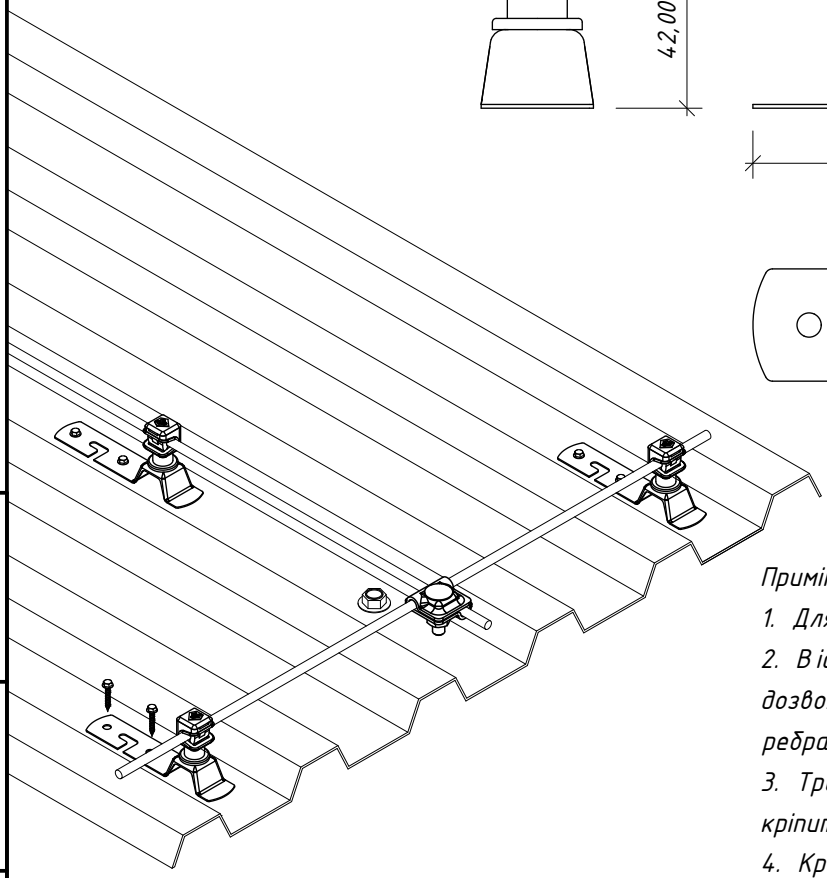

Примітки:

1. *Для кріплення дроту по скату і краю даху.*
2. *Відстань від поверхні до провідника 42 мм, що дозволяє кріпити на профнастил з високими ребрами.*
3. *Три отвори для кріплення саморізами, можна кріпити лише двома.*
4. *Крок прокладання тримачів – 0,8–1,0 м.*

№	Назва	Примітки	Код	Матеріал
9	Тримач прямий L140 з Clip	з Clip	307013	Ni/Pa

Зм.	Кільк.	Арк.	№док	Підп.	Дата	Креслення деталей Leo Lightman v.6.0		
Н. конр.						Holders – Тримачі	Стадія	Аркуш	Аркушів
ГІП							P	25	56
Виконав									
Перевірив						Тримач прямий L140 з Clip	LEO LIGHTMAN		

Підпис і дата

Інв. № дубл.

Взам інв. №

Підпис і дата

Інв. № оріг.

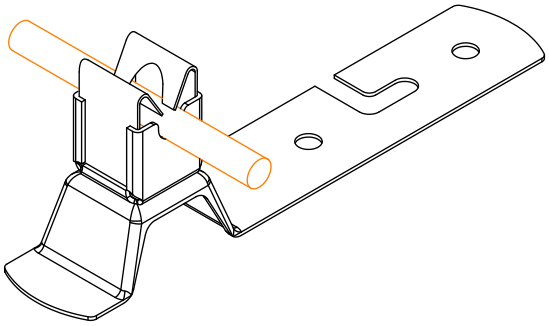

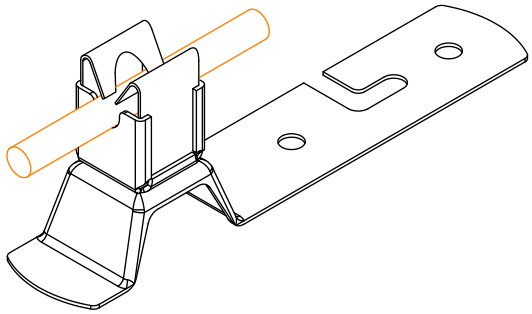

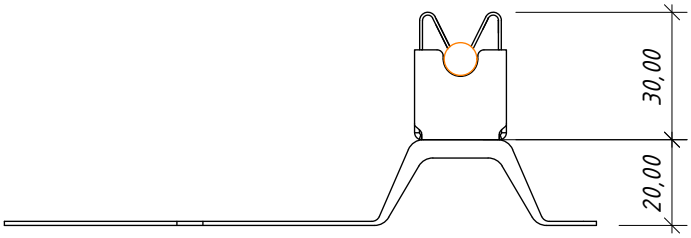

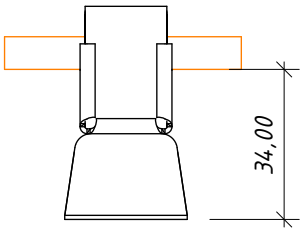

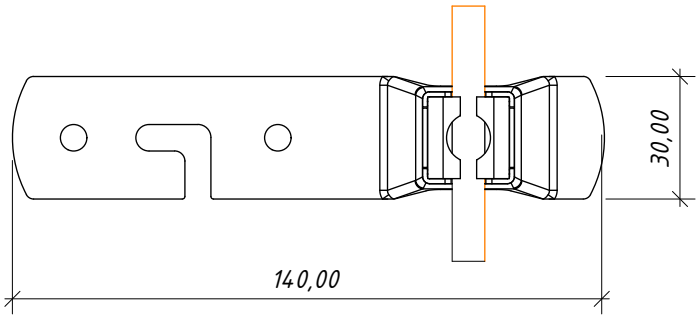

Примітки:

1. Для кріплення дроту по скату даху.
2. Тримач можна повернути на 90° відносно основи.
3. Три отвори для кріплення саморізами, можна кріпити лише двома.
4. Крок прокладання тримачів – 0,8–1,0 м.

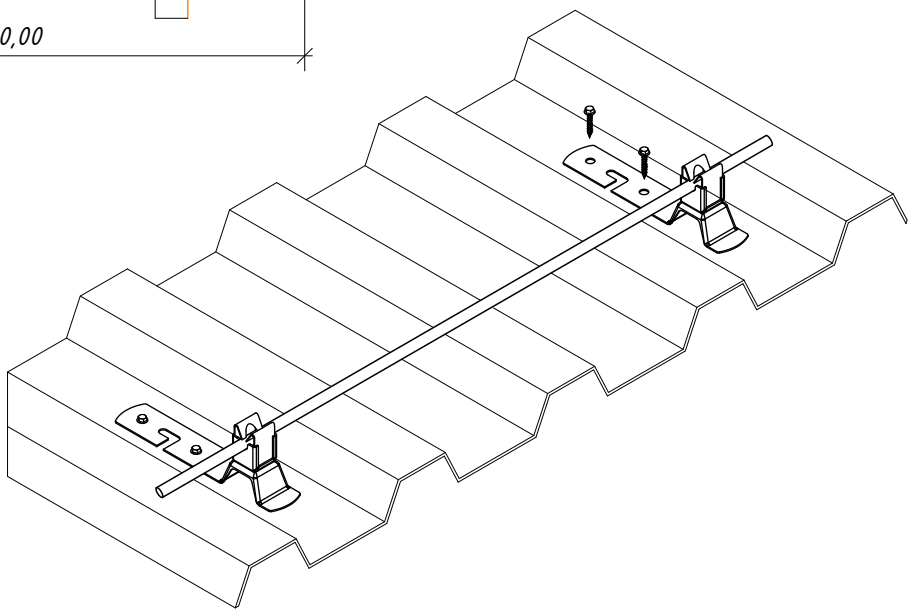

№	Назва	Примітки	Код	Матеріал
1	Тримач прямий L140 з Niro	з Niro	307133	Ni

Зм.	Кільк.	Арк.	№док	Підп.	Дата
Н. конр.					
ГІП					
Виконав					
Перевірив					

Креслення деталей Leo Lightman v.6.0

Holders – Тримачі

Стадія	Аркуш	Аркушів
Р	26	56

Тримач прямий L140 з Niro

LEO LIGHTMAN

Підпис і дата

Інв. № дубл.

Взам інв. №

Підпис і дата

Інв. № оріг.

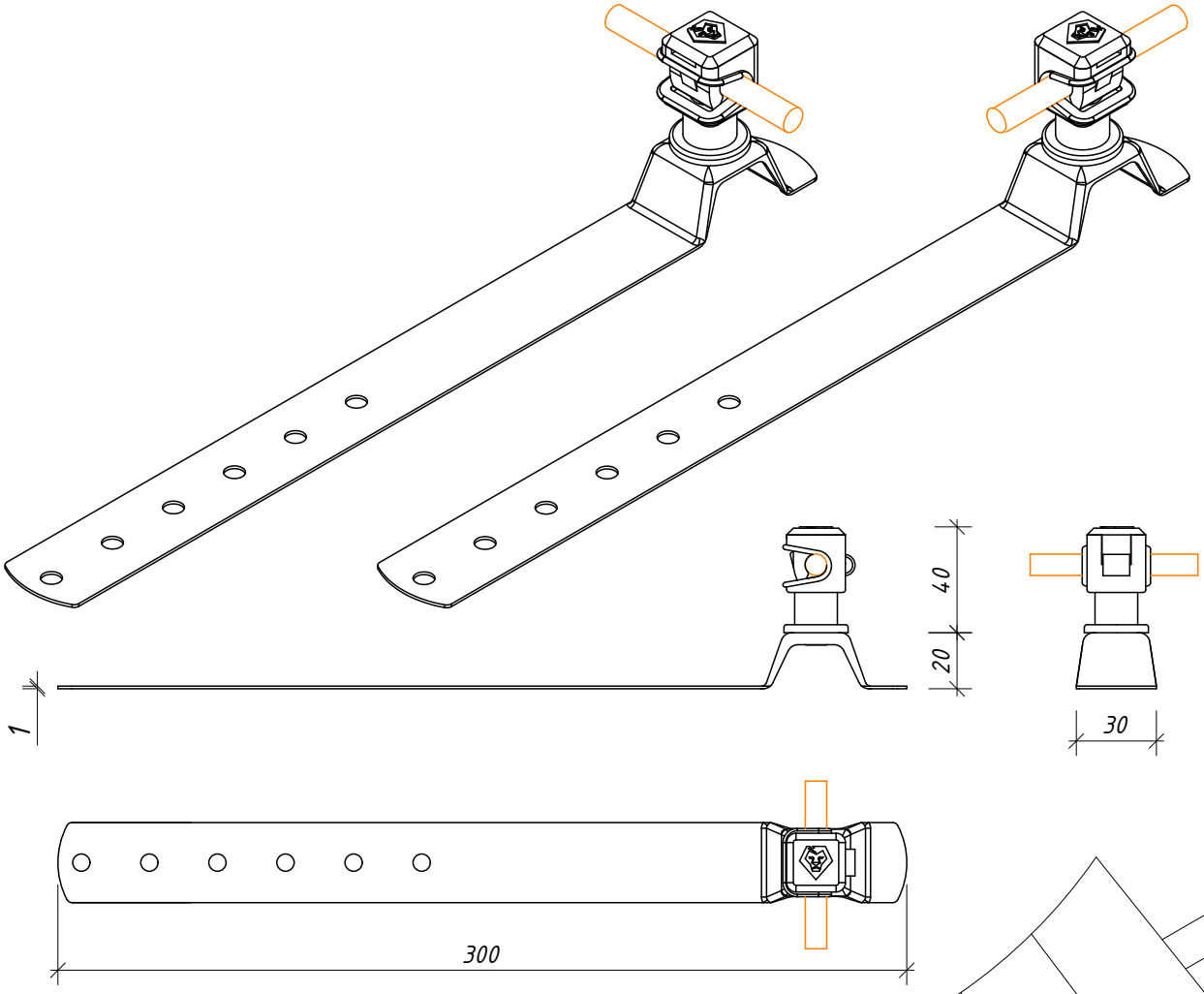

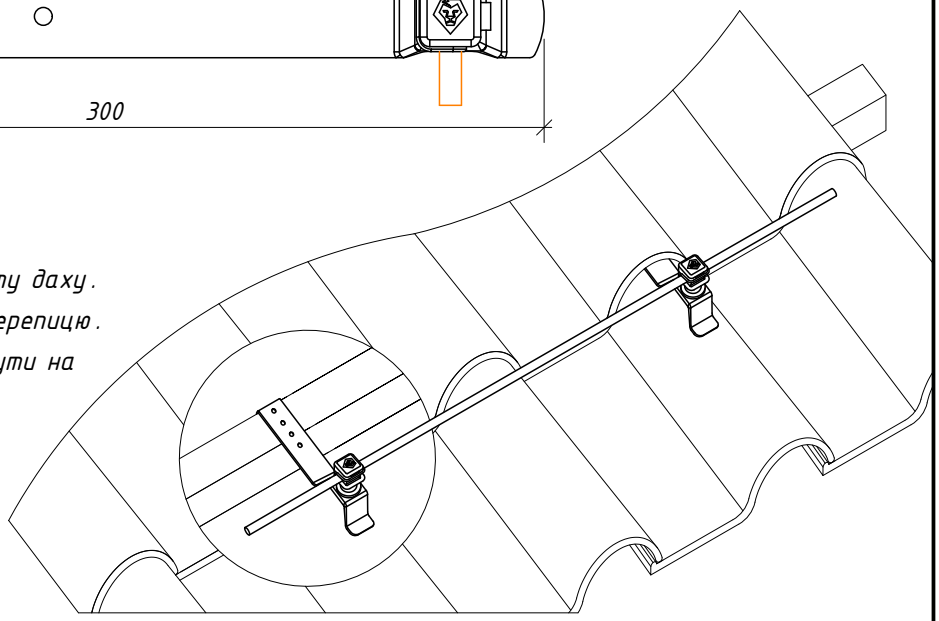

Примітки:

1. Для кріплення дроту по скату даху.
2. Монтується під керамічну черепицю.
3. Тримач - Clip можна повернути на 90° відносно основи.
4. Крок прокладання тримачів - 0,8-1,0 м.

№	Назва	Примітки	Код	Матеріал
1	Тримач під черепицю з Clip	з Clip	308013	Ni/Pa
		з Clip фарб.	308108	Ni/C/Pa
		з Clip	308144	Cu/Pa

Зм.	Кільк.	Арк.	№док	Підп.	Дата	Креслення деталей Leo Lightman v.6.0			
Н. конр.						Holders - Тримачі	Стадія	Аркуш	Аркушів
ГІП							P	27	56
Виконав									
Перевірив						Тримач під черепицю з Clip	LEO LIGHTMAN		

Підпис і дата

Інв. № дубл.

Взам інв. №

Підпис і дата

Інв. № оріг.

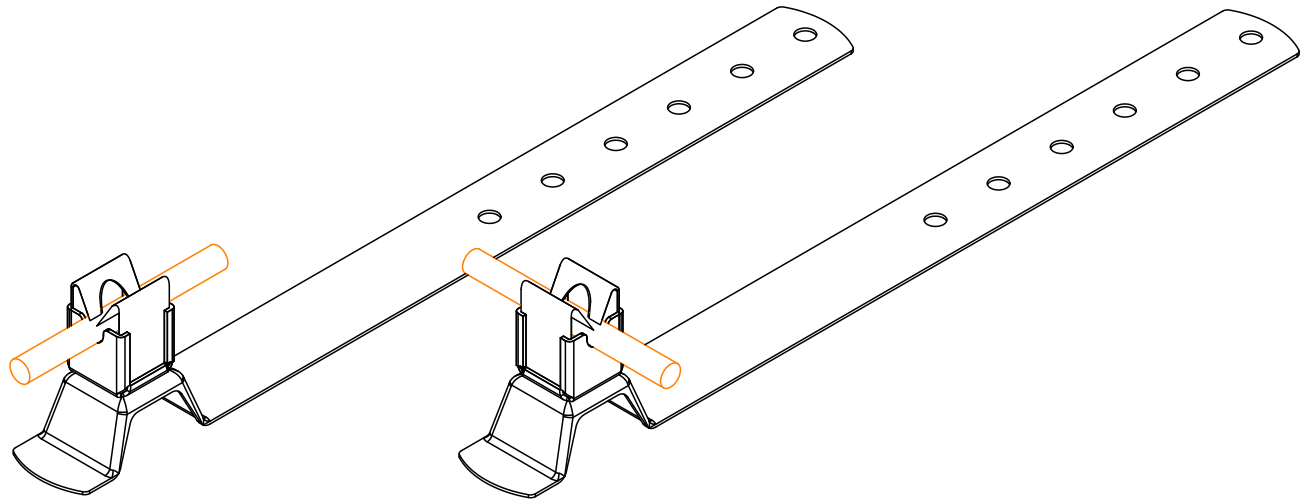

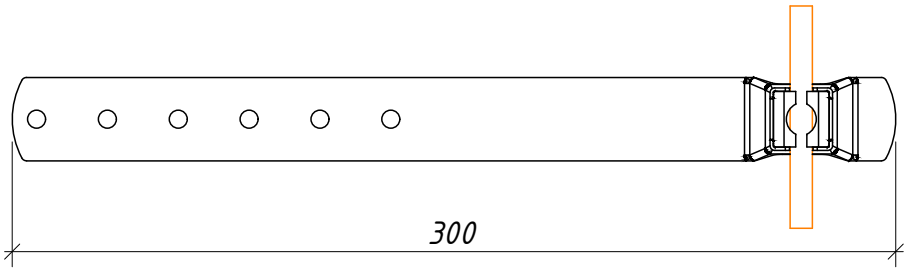

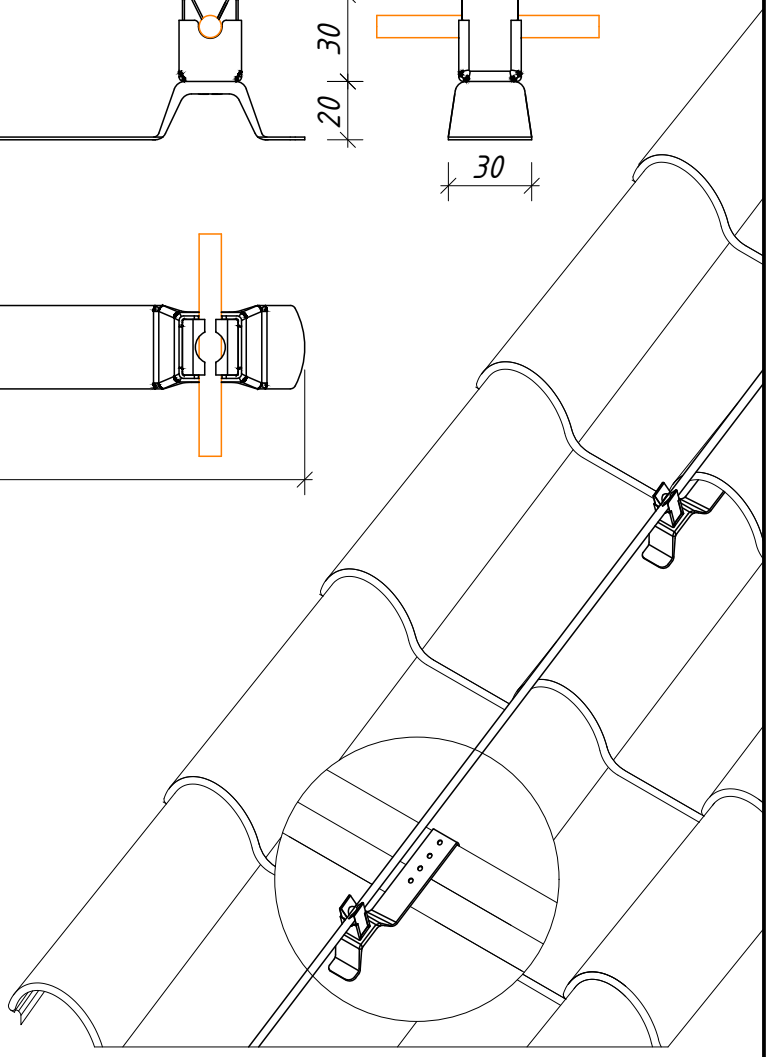

Примітки:

1. Для кріплення дроту по скату даху.
2. Монтується під керамічну черепицю.
3. Тримач – Niro можна повернути на 90° відносно основи.
4. Крок прокладання тримачів – 0,8–1,0 м.

№	Назва	Примітки	Код	Матеріал
1	Тримач під черепицю з Niro	з Niro	308133	Ni

Зм.	Кільк.	Арк.	№док	Підп.	Дата	Креслення деталей Leo Lightman v.6.0		
Н. конр.						Holders – Тримачі	Стадія	Аркуш	Аркушів
ГІП							Р	28	56
Виконав									
Перевірив						Тримач під черепицю з Niro	LEO LIGHTMAN		

Підпис і дата

Інв. № дубл.

Взам інв. №

Підпис і дата

Інв. № оріг.

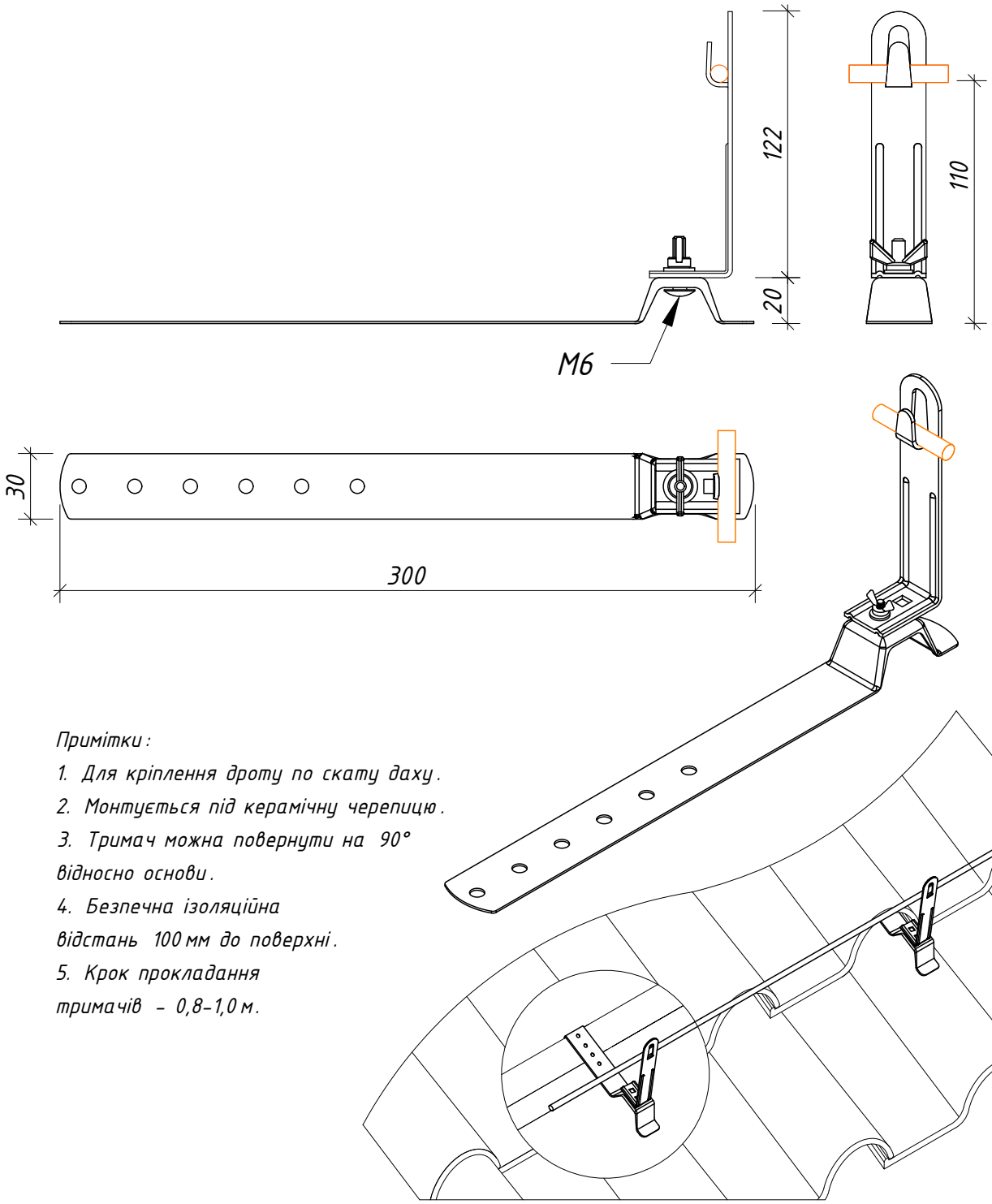

Примітки:

1. Для кріплення дроту по скату даху.
2. Монтується під керамічну черепицю.
3. Тримач можна повернути на 90° відносно основи.
4. Безпечна ізоляційна відстань 100 мм до поверхні.
5. Крок прокладання тримачів – 0,8–1,0 м.

№	Назва	Примітки	Код	Матеріал
1	Тримач під черепицю з L100 з гачком	з L100	308233	Stzn/Ni
		з L100	308244	Cu

Зм.	Кільк.	Арк.	№док	Підп.	Дата	Креслення деталей Leo Lightman v.6.0			
Н. конр.						Holders – Тримачі	Стадія	Аркуш	Аркушів
ГІП							Р	29	56
Виконав									
Перевірив						Тримач під черепицю з L100 з гачком	LEO LIGHTMAN		

Підпис і дата | Інв. № дубл. | Взам інв. № | Підпис і дата | Інв. № оріг.

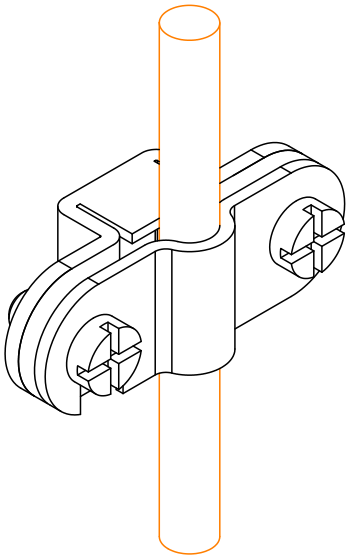

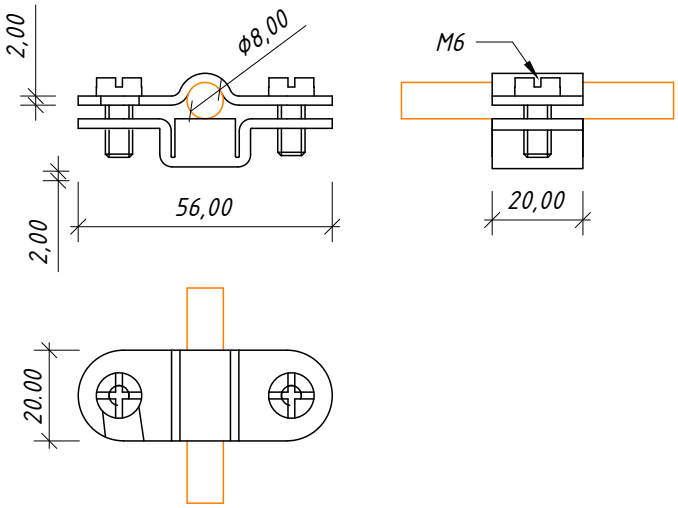

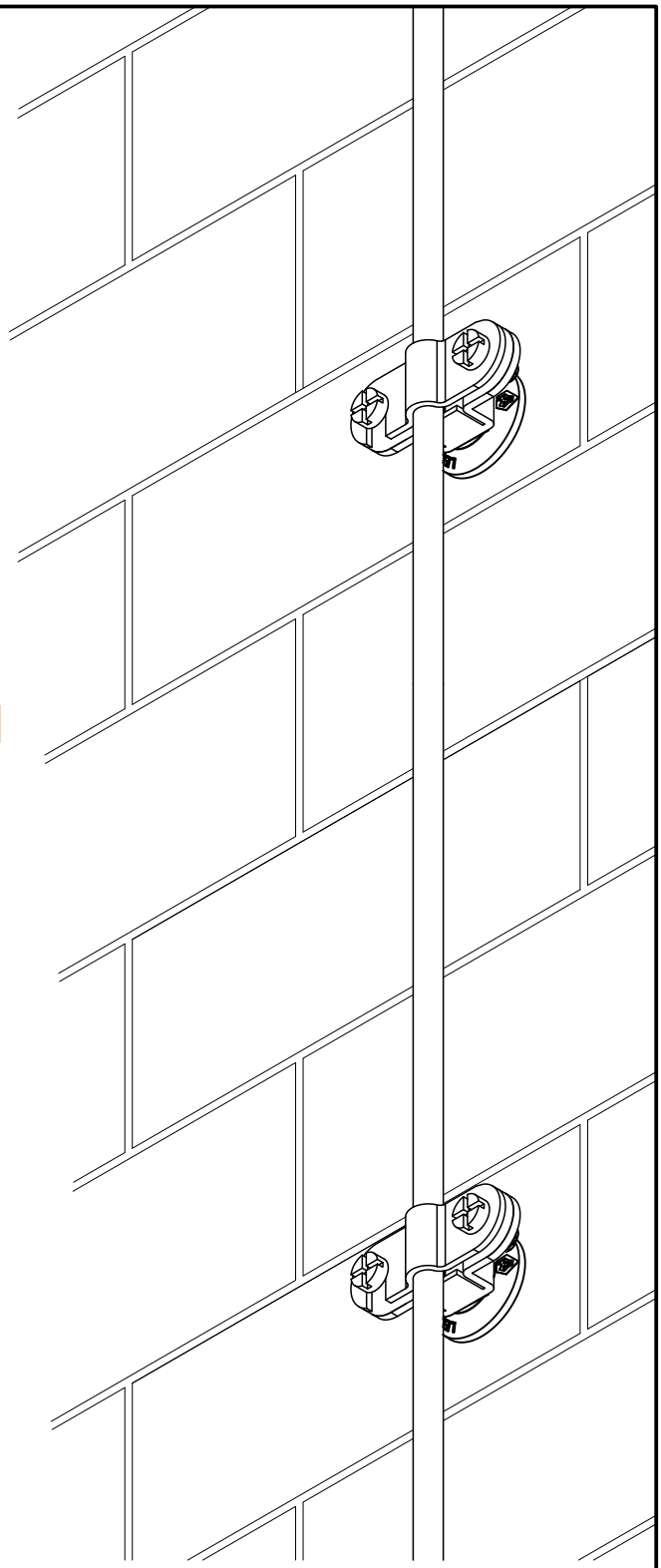

Примітки:

1. Тримач для прокладання дроту Ø8-10 мм до стіни.
2. Для кріплення тримача використовується гумова підкладка під шпильку М8 (код 317020) та двогвинтова шпилька L=70-300 мм з різьбою М8:
-для стіни без утеплення - шпилька L70-L100 мм,
-при утепленні 100 мм - шпилька L160-200 мм,
-при утепленні 150 мм-шпилька L250-L300 мм.
3. Тримач монтується бітою PH3 25 мм, а шпилька монтується бітою T 25 (зірочка).

№	Назва	Примітки	Код	Матеріал
1	Тримач дроту Fix D8-10	-	310011	StZn
		-	310144	Cu
		-	310133	Ni

Зм.	Кільк.	Арк.	№ док	Підп.	Дата	Креслення деталей Leo Lightman v.6.0			
Н. конр.						Holders - Тримачі	Стадія	Аркуш	Аркушів
ГІП							P	30	56
Виконав									
Перевірив						Тримач дроту Fix D8-10	LEO LIGHTMAN		

Підпис і дата | Інв. № дубл. | Взам інв. № | Підпис і дата | Інв. № оріг.

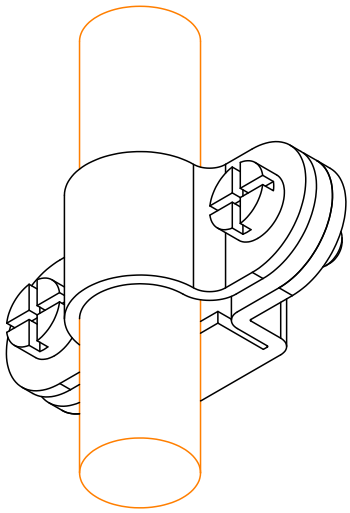

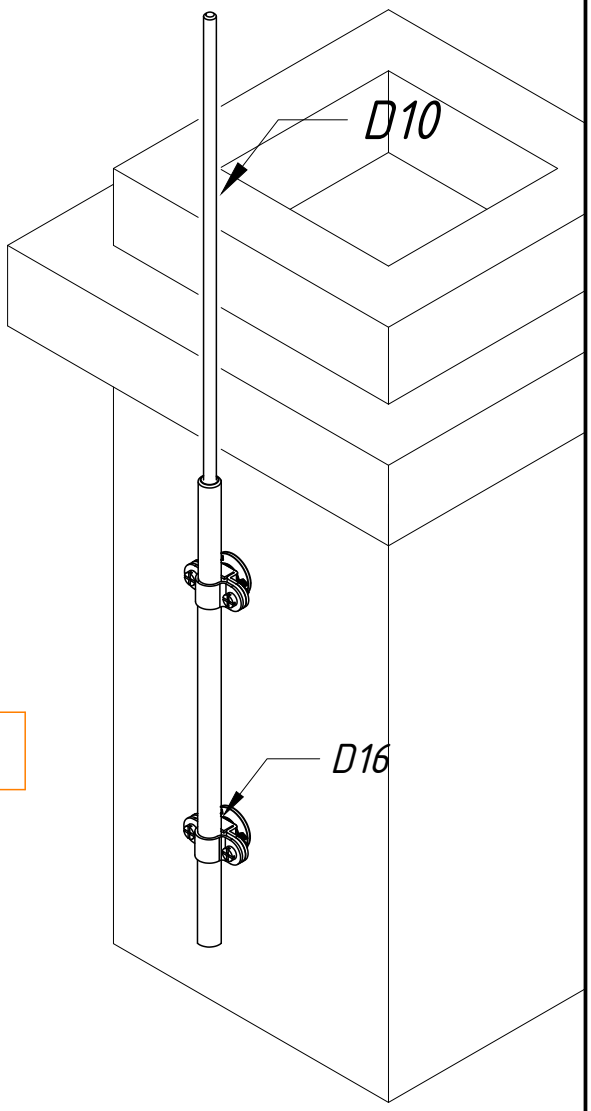

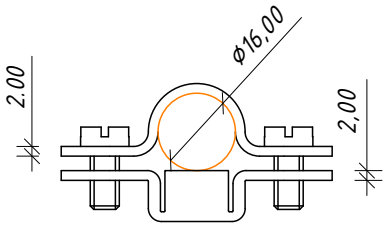

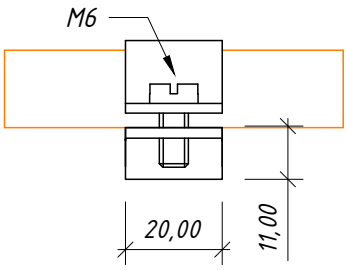

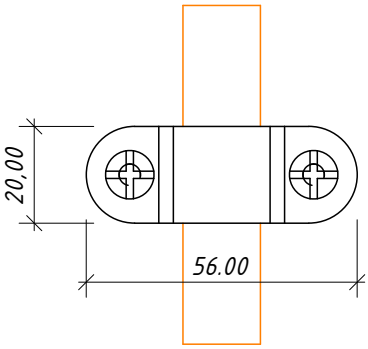

Примітки:

1. *Тримач для кріплення БП (блискавкоприймача) D16 мм.*
2. *Для БП довжиною 1,5-2,0-2,5 м використовувати -2 тримачі Fix D16, для БП 3,0-3,5-4,0 м - 3 тримачі.*
3. *Відстань між кріпленнями для БП 0,5-0,7 м.*
4. *Для кріплення тримача використовується анкер розпірний L=120-330 мм з різьбою М8 (під сверло 12 мм).*
5. *Тримач монтується бітою РН3 25 мм, а анкер ключем 13 мм.*

№	Назва	Примітки	Код	Матеріал
1	Тримач блискавкоприймача Fix D16	-	312011	StZn
		-	312133	Ni

Зм.	Кільк.	Арк.	№док	Підп.	Дата	Креслення деталей Leo Lightman v.6.0			
Н. конр.						Holders - Тримачі	Стадія	Аркуш	Аркушів
ГІП							Р	31	56
Виконав									
Перевірив						Тримач блискавкоприймача Fix D16	LEO LIGHTMAN		

Підпис і дата | Інв. № дубл. | Взам інв. № | Підпис і дата | Інв. № оріг.

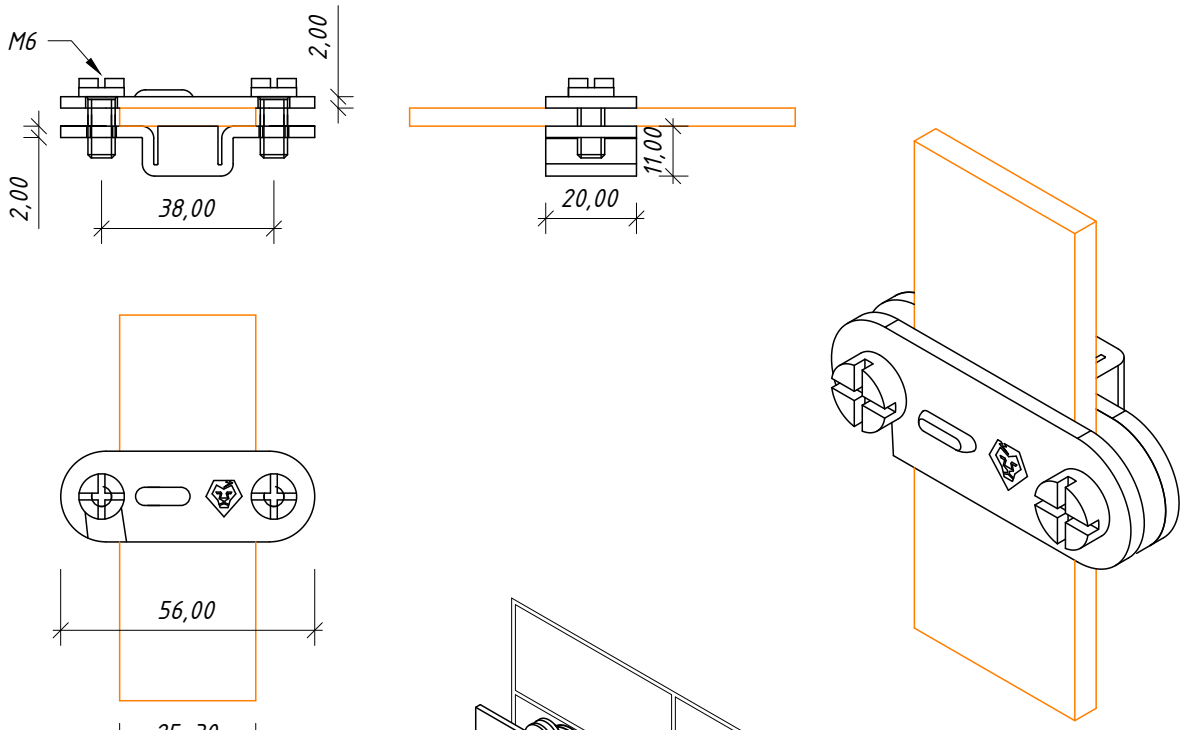

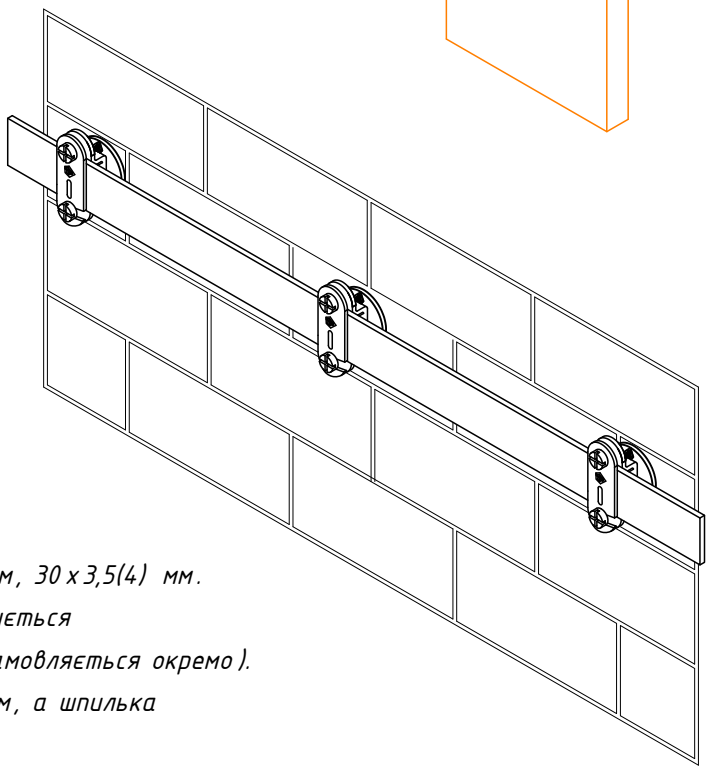

Примітки:

1. Тримач для кріплення смуги 25 x 4 мм, 30 x 3,5(4) мм.
2. Для кріплення тримача використовується шпилька L=70-300 мм з різьбою M 8 (замовляється окремо).
3. Тримач монтується бітою PH3 25 мм, а шпилька монтується бітою T 25 (зірочка).

№	Назва	Примітки	Код	Матеріал
1	Тримач смуги Fix B30	-	314011	StZn
		-	314133	Ni
		-	314144	Cu

Зм.	Кільк.	Арк.	№док	Підп.	Дата	Креслення деталей Leo Lightman v.6.0		
Н. конр.						Holders - Тримачі	Стадія	Аркуш	Аркушів
ГІП							P	32	56
Виконав									
Перевірив						Тримач смуги Fix B 30	LEO LIGHTMAN		

Підпис і дата

Інв. № дубл.

Взам інв. №

Підпис і дата

Інв. № оріг.

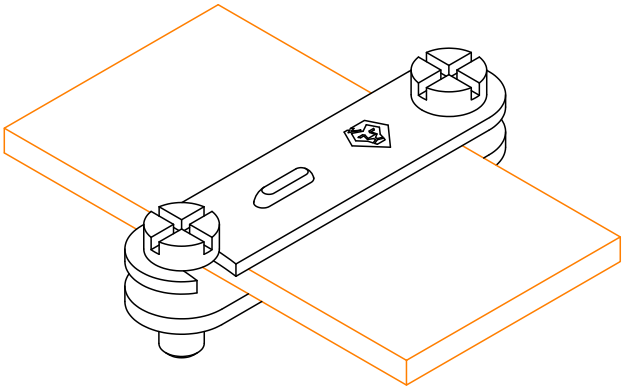

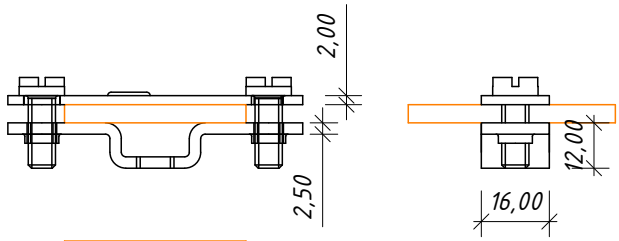

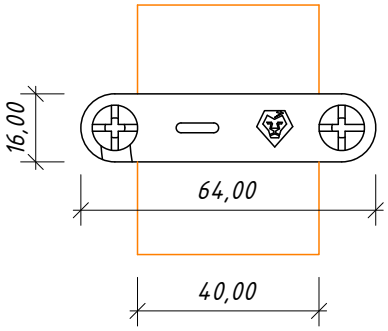

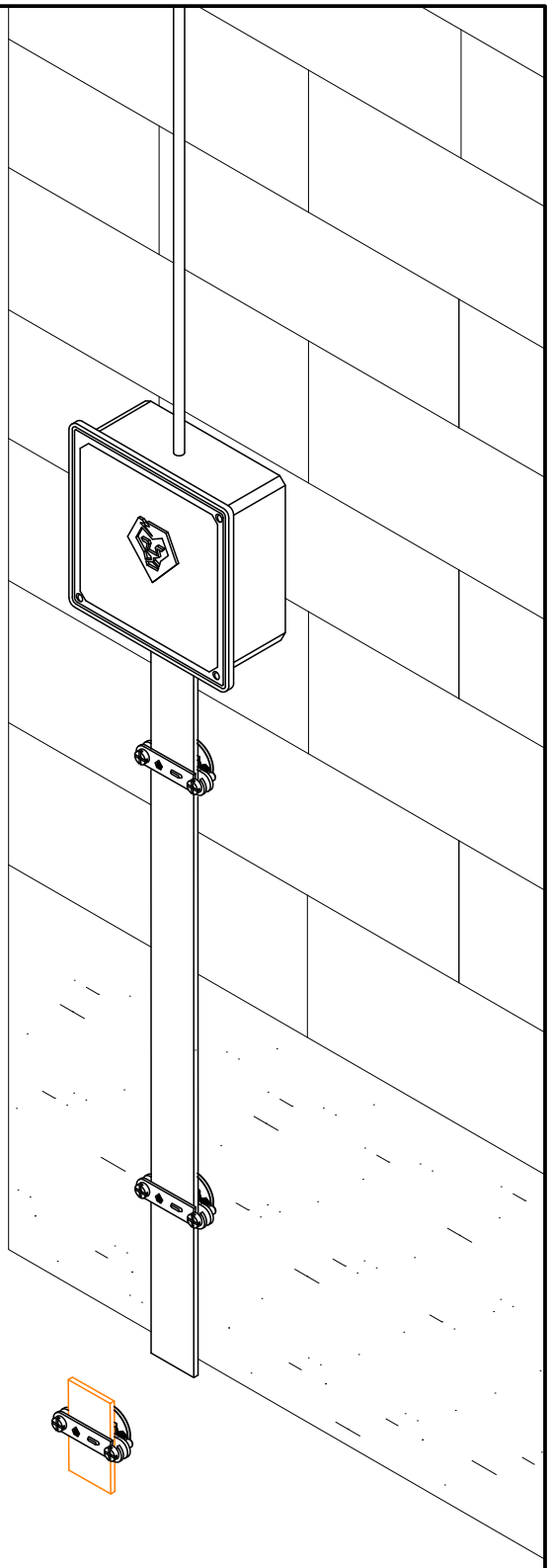

Примітки:

1. *Тримач для кріплення смуги 40 x 4 мм.*
2. *Для кріплення тримача використовується шпилька L=70-250 мм з різьбою M 8 (замовляється окремо).*
3. *Тримач монтується бітою PH3 25 мм, а шпилька монтується бітою T 25 (зірочка).*

№	Назва	Примітки	Код	Матеріал
1	Тримач смуги Fix B40	-	315011	StZn
		-	315133	Ni

Зм.	Кільк.	Арк.	№док	Підп.	Дата	Креслення деталей Leo Lightman v.6.0		
Н. конр.						Holders - Тримачі	Стадія	Аркуш	Аркушів
ГІП							P	33	56
Виконав									
Перевірив						Тримач смуги Fix B 40	LEO LIGHTMAN		

Підпис і дата

Інв. № дубл.

Взам інв. №

Підпис і дата

Інв. № оріг.

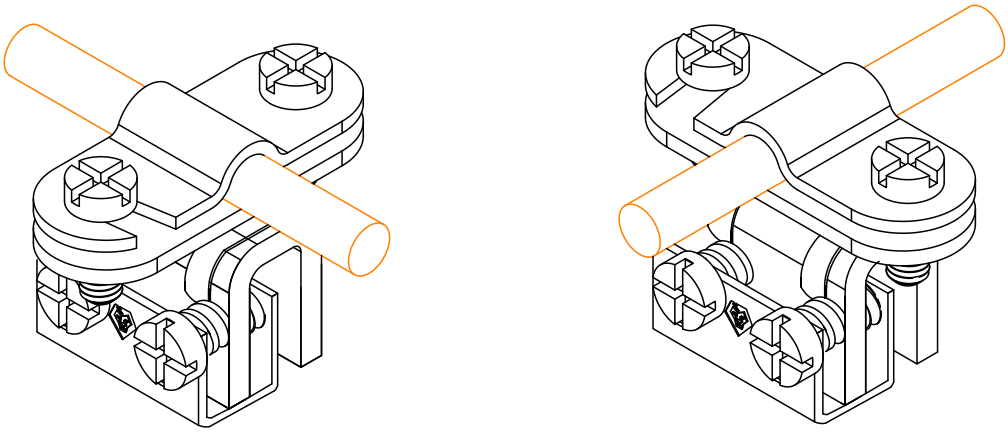

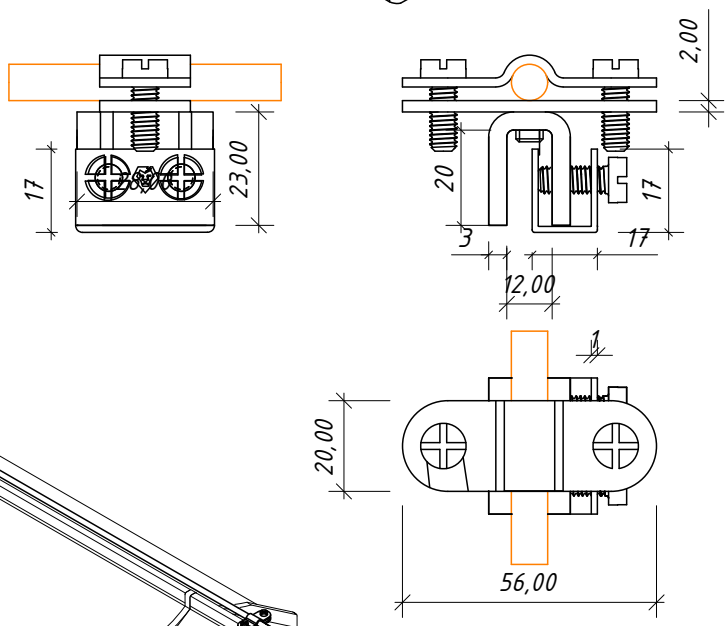

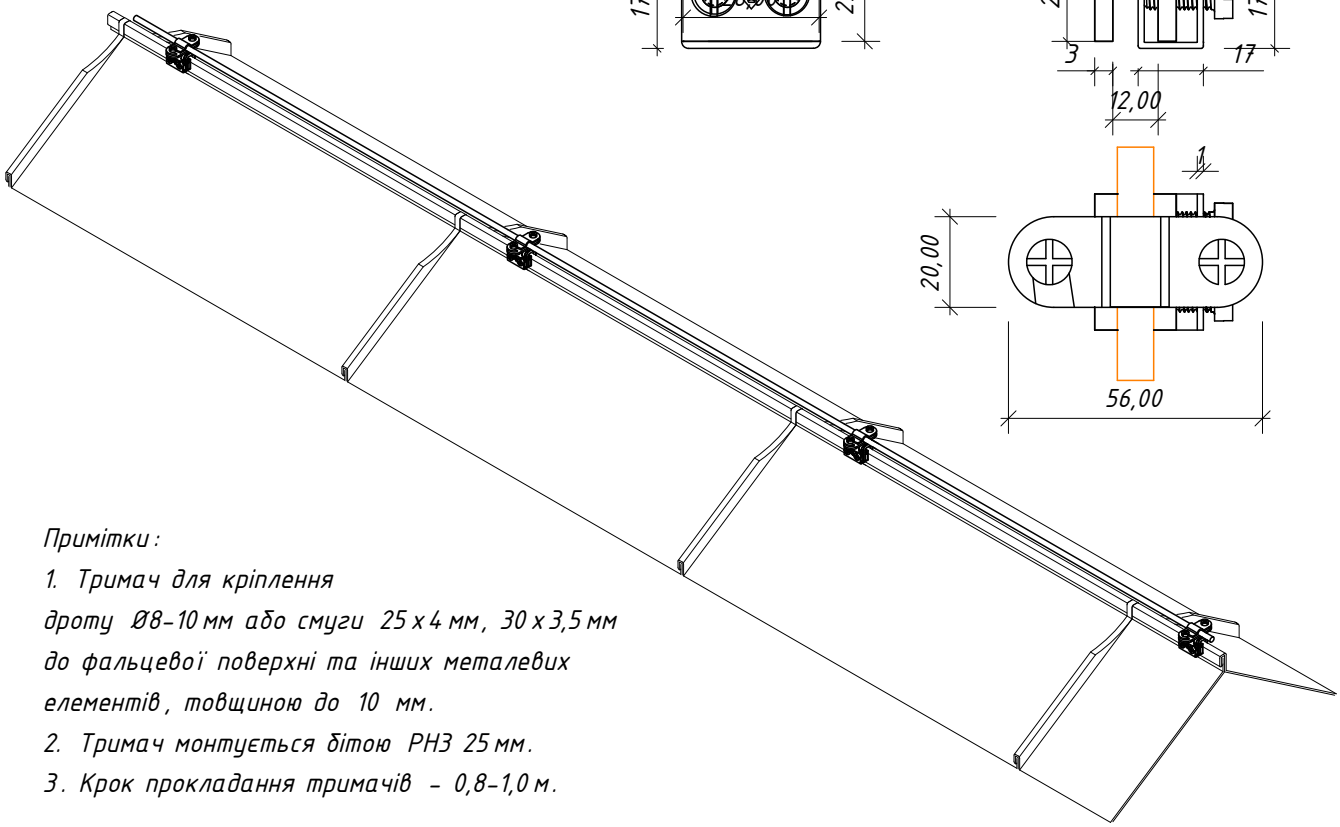

Примітки:

1. *Тримач для кріплення дроту Ø8-10 мм або смуги 25 x 4 мм, 30 x 3,5 мм до фальцевої поверхні та інших металевих елементів, товщиною до 10 мм.*
2. *Тримач монтується бітою PH3 25 мм.*
3. *Крок прокладання тримачів - 0,8-1,0 м.*

№	Назва	Примітки	Код	Матеріал
1	Тримач фальцевий	з Fix	316011	StZn
		з Fix	316144	Cu

Зм.	Кільк.	Арк.	№док	Підп.	Дата	Креслення деталей Leo Lightman v.6.0			
Н. конр.						Holders - Тримачі	Стадія	Аркуш	Аркушів
ГІП							P	34	56
Виконав									
Перевірив						Тримач фальцевий	LEO LIGHTMAN		

Підпис і дата | Інв. № дубл. | Взам інв. № | Підпис і дата | Інв. № оріг.

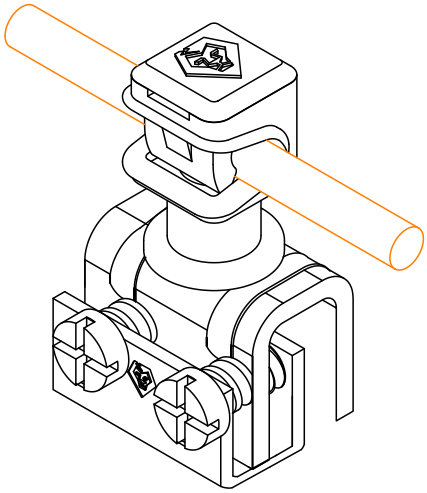

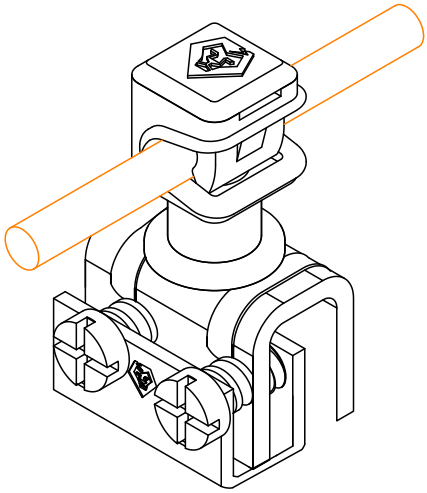

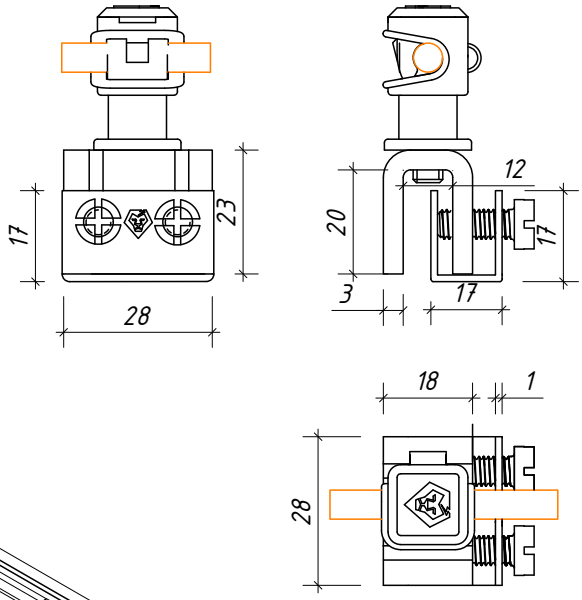

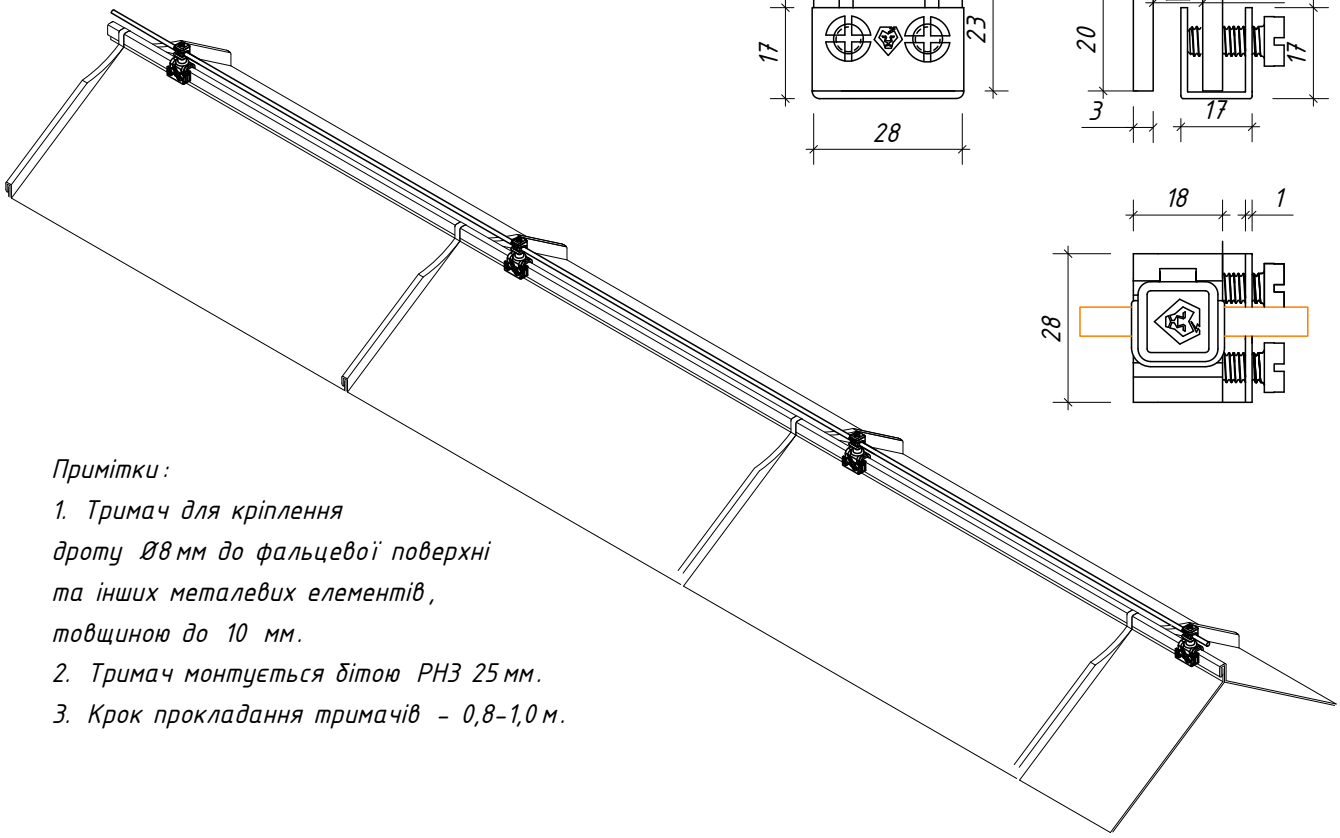

Примітки:

1. Тримач для кріплення дроту Ø8 мм до фальцевої поверхні та інших металевих елементів, товщиною до 10 мм.
2. Тримач монтується бітою PH3 25 мм.
3. Крок прокладання тримачів – 0,8–1,0 м.

№	Назва	Примітки	Код	Матеріал
1	Тримач фальцевий	з Clip	316021	StZn/Pa
		з Clip	316244	Cu/Pa

Зм.	Кільк.	Арк.	№ док	Підп.	Дата	Креслення деталей Leo Lightman v.6.0			
Н. конр.						Holders – Тримачі	Стадія	Аркуш	Аркушів
ГІП							Р	35	56
Виконав									
Перевірив						Тримач фальцевий	LEO LIGHTMAN		

Підпис і дата | Інв. № дубл. | Взам інв. № | Підпис і дата | Інв. № оріг.

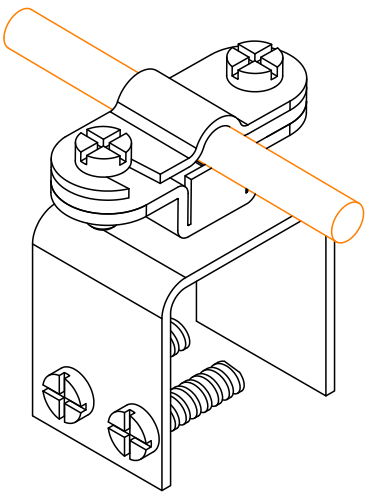

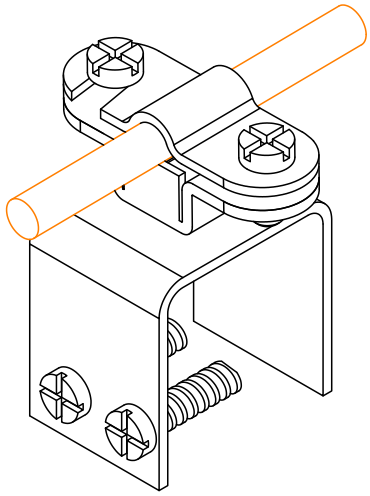

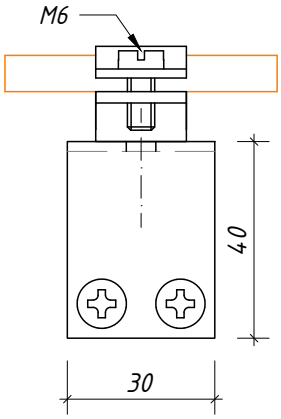

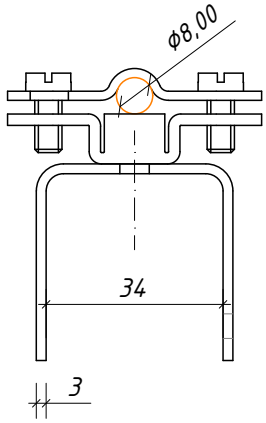

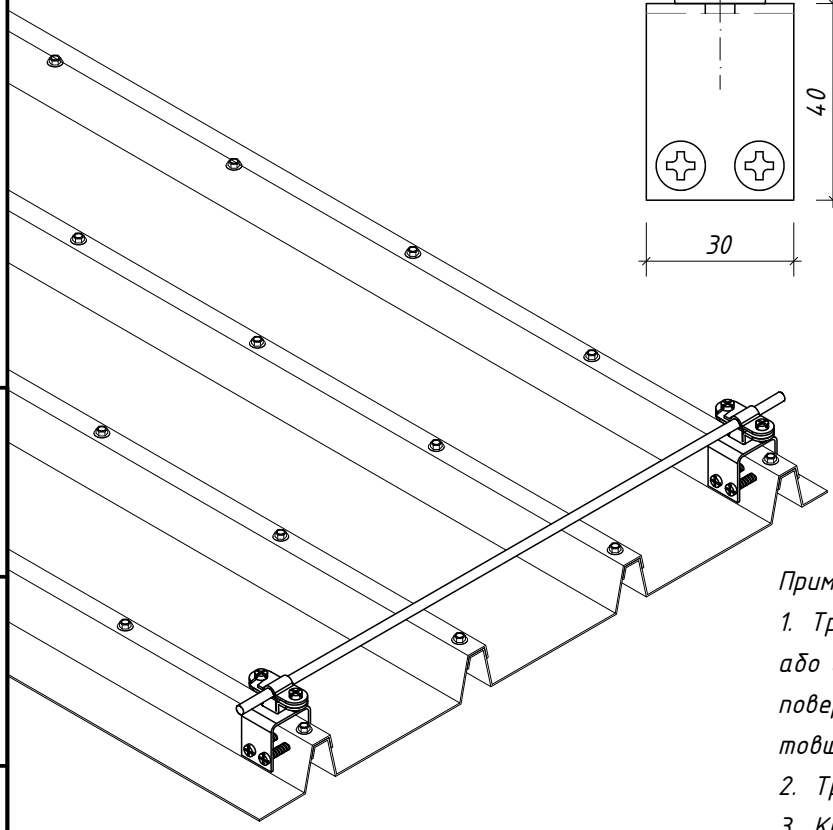

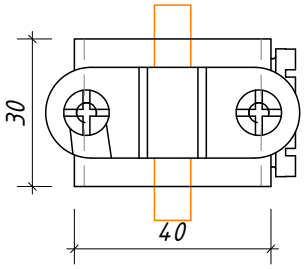

Примітки:

1. *Тримач для кріплення дроту Ø8-10 мм або смуги 25 x 4 мм, 30 x 3,5 мм до фальцевої поверхні та інших металевих елементів, товщиною до 36 мм.*
2. *Тримач монтується бітою PH3 25 мм.*
3. *Крок прокладання тримачів – 0,8-1,0 м.*

№	Назва	Примітки	Код	Матеріал
1	Тримач фальцевий Max	з Fix	316031	Ni

Зм.	Кільк.	Арк.	№ док	Підп.	Дата	Креслення деталей Leo Lightman v.6.0			
Н. конр.						Holders – Тримачі	Стадія	Аркуш	Аркушів
ГІП							Р	36	56
Виконав									
Перевірив						Тримач фальцевий Max	LEO LIGHTMAN		

Підпис і дата

Інв. № дубл.

Взам інв. №

Підпис і дата

Інв. № оріг.

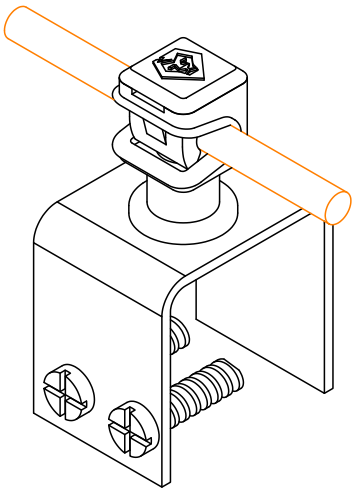

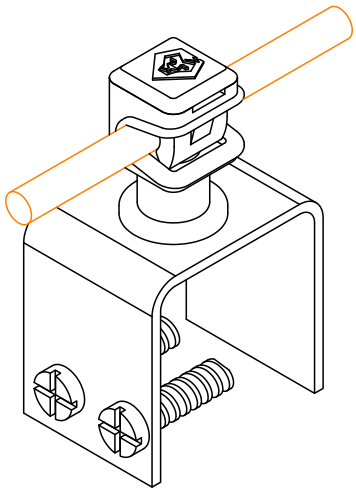

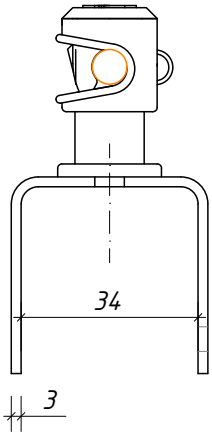

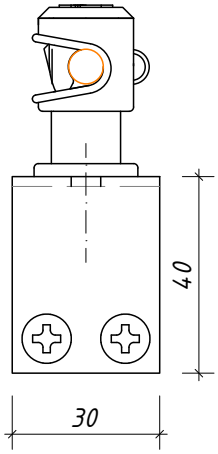

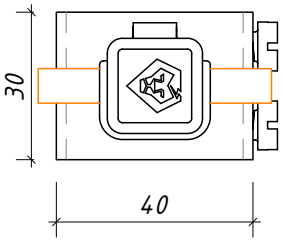

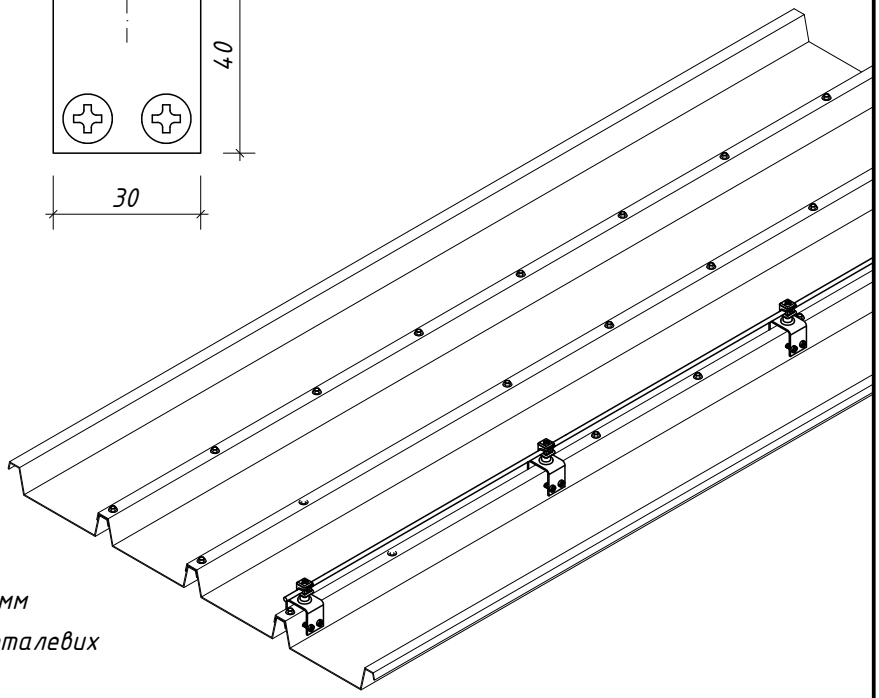

Примітки:

1. *Тримач для кріплення дроту Ø8 мм до фальцевої поверхні та інших металевих елементів, товщиною до 36 мм.*
2. *Тримач монтується бітою PH3 25 мм.*
3. *Крок прокладання тримачів – 0,8–1,0 м.*

№	Назва	Примітки	Код	Матеріал
1	Тримач фальцевий Max	з Clip	316041	Ni/Pa

Зм.	Кільк.	Арк.	№док	Підп.	Дата	Креслення деталей Leo Lightman v.6.0			
Н. конр.						Holders – Тримачі	Стадія	Аркуш	Аркушів
ГІП							Р	37	56
Виконав									
Перевірив						Тримач фальцевий Max	LEO LIGHTMAN		

Підпис і дата

Інв. № дубл.

Взам інв. №

Підпис і дата

Інв. № оріг.

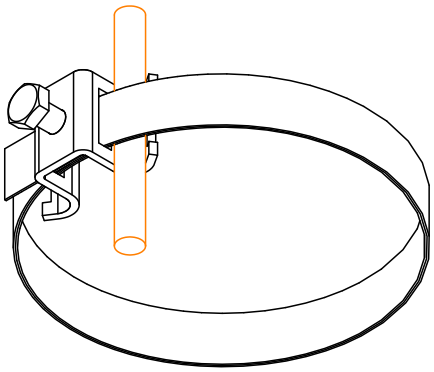

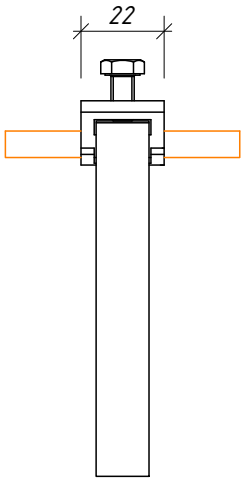

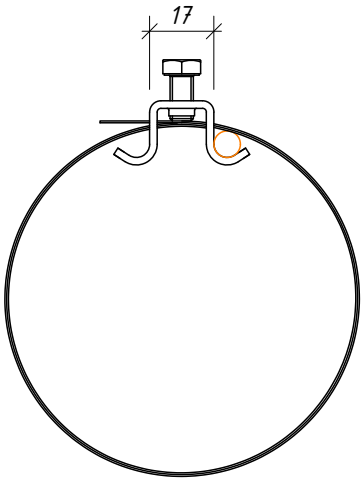

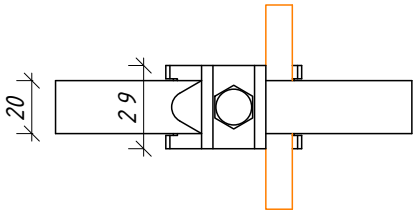

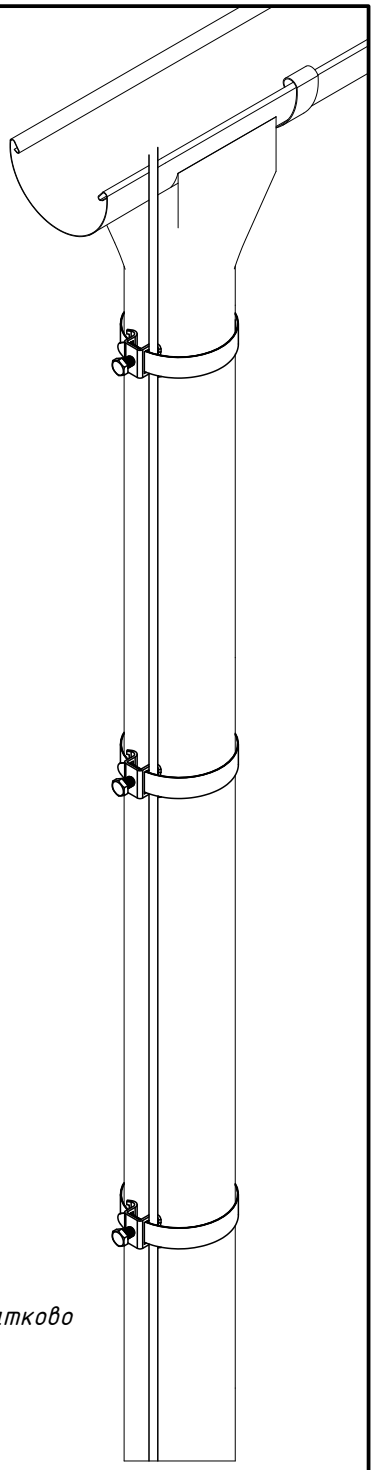

Примітки:

1. *Універсальне кріплення дроту до будь-якої труби водостоку діаметром до 300 мм.*
2. *Підходить до прямокутних труб.*
3. *Для кріплення до труби, діаметром більше за 300 мм, використати додатково хомут Ф120 або Ф300 мм.*
4. *Крок прокладання тримачів - 1,0-1,2 м.*
5. *Фарбування в колір водостійної труби під замовлення.*

№	Назва	Примітки	Код	Матеріал
1	Універсальний хомут	Ф120	320133	Ni/StZn
		Ф120 фарб.	320188	Ni/C
		Ф300	320333	Ni/StZn
		Ф120	320144	Cu

Зм.	Кільк.	Арк.	№док	Підп.	Дата
Н. конр.					
ГІП					
Виконав					
Перевірив					

Креслення деталей Leo Lightman v.6.0

Holders - Тримачі

Стадія	Аркуш	Аркушів
Р	38	56

Універсальний хомут

LEO LIGHTMAN

Підпис і дата

Інв. № дубл.

Взам інв. №

Підпис і дата

Інв. № оріг.

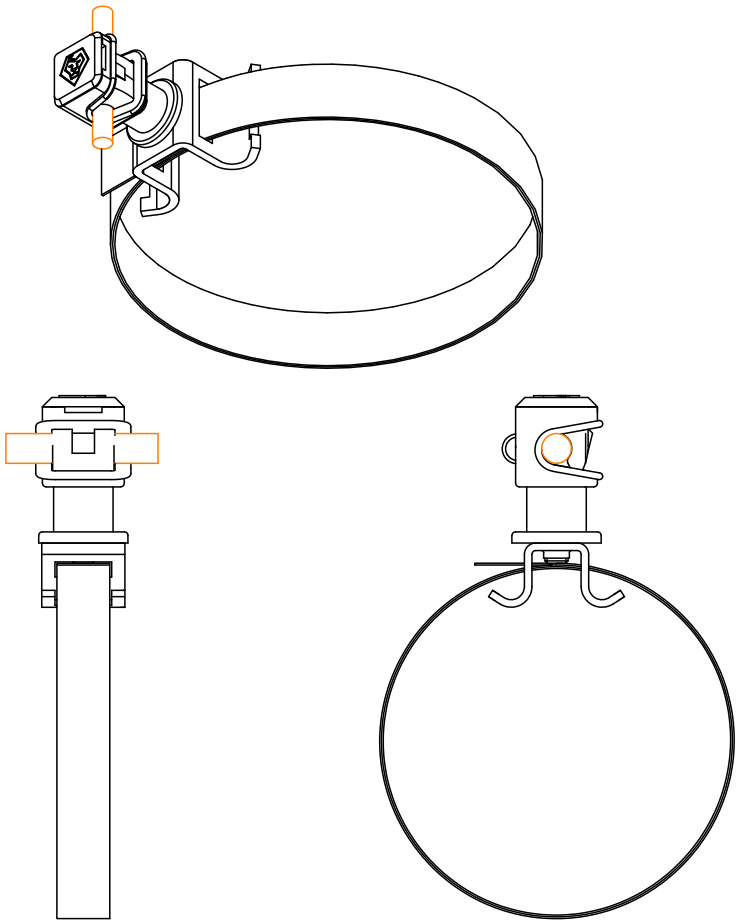

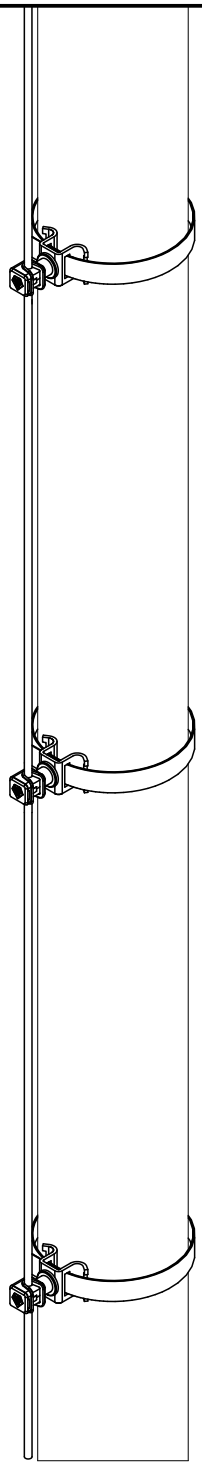

Примітки:

1. Універсальне кріплення дроту до будь-якої труби водостоку діаметром до 300 мм за допомогою Clip.
2. Підходить до прямокутних труб.
3. Для кріплення до труби, діаметром більше за 300 мм, використати додатково хомут Ф120 або Ф300 мм.
4. Крок прокладання тримачів – 1,0-1,2 м.

№	Назва	Примітки	Код	Матеріал
1	Універсальний хомут з Clip	Ф120	321133	Ni/Pa
		Ф120	321144	Cu/Pa
		Ф300	321333	Ni/Pa

Зм.	Кільк.	Арк.	№док	Підп.	Дата
Н. конр.					
ГІП					
Виконав					
Перевірив					

Креслення деталей Leo Lightman v.6.0

Holders – Тримачі

Стадія	Аркуш	Аркушів
Р	39	56

Універсальний хомут з Clip

LEO LIGHTMAN

Підпис і дата | Інв. № дубл. | Взам інв. № | Підпис і дата | Інв. № оріг.

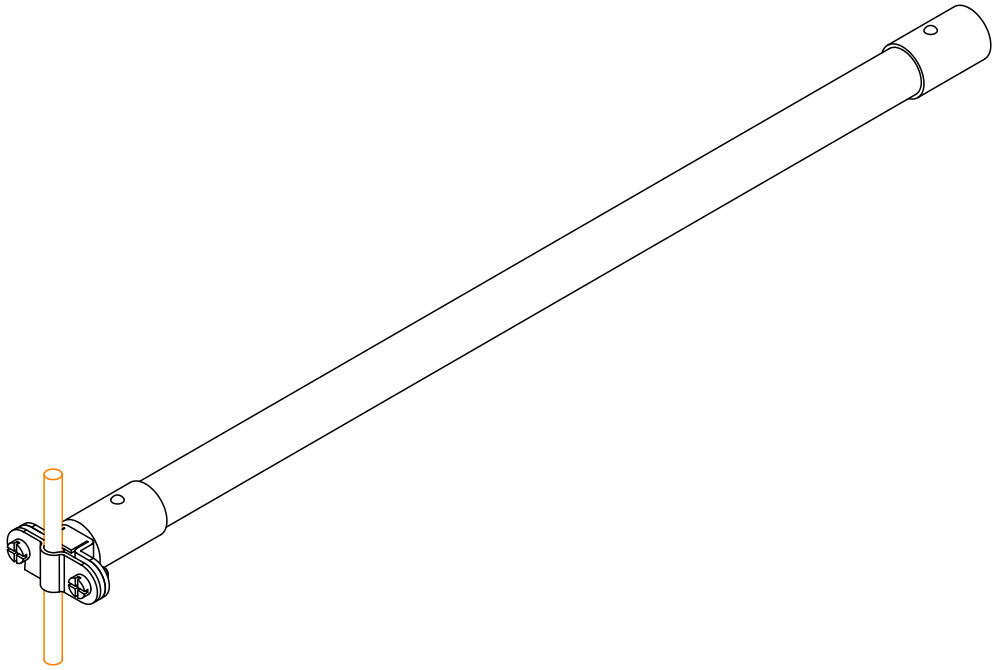

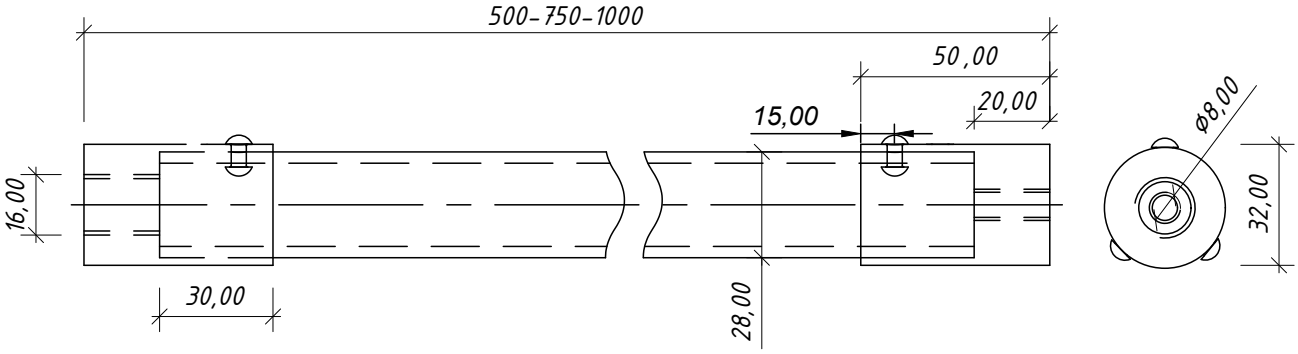

Примітки:

1. Тримач для кріплення дроту Ø8-10 мм або БП (блискавкоприймача) Ø16 мм.
2. Для дотримання безпечної ізоляційної відстані.
3. Алюмінієві наконечники під різьбу М8/М16.
4. В комплект входить: тримач Fix під Ø8 і Ø16 мм, болт М8 для кріплення тримача до штанги.

№	Назва	Примітки	Код	Матеріал
1	Ізоляційна штанга L500 з Fix	L500	324019	Al/Gfk
	Ізоляційна штанга L750 з Fix	L750	324029	Al/Gfk
	Ізоляційна штанга L1000 з Fix	L1000	324039	Al/Gfk

Зм.	Кільк.	Арк.	№док	Підп.	Дата	Креслення деталей Leo Lightman v.6.0			
Н. конр.						Holders - Тримачі	Стадія	Аркуш	Аркушів
ГІП							Р	40	56
Виконав									
Перевірив						Ізоляційна штанга	LEO LIGHTMAN		

Підпис і дата | Інв. № дубл. | Взам інв. № | Підпис і дата | Інв. № оріг.

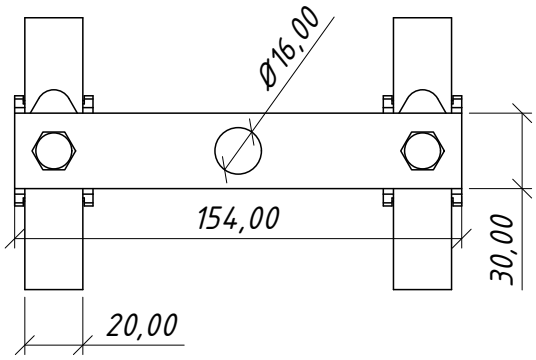

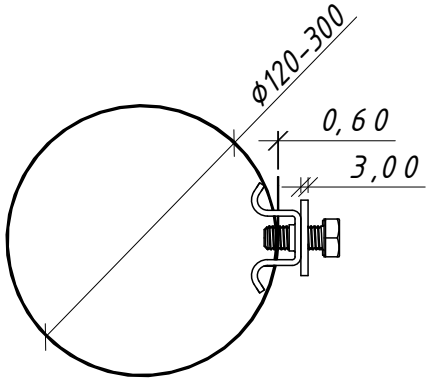

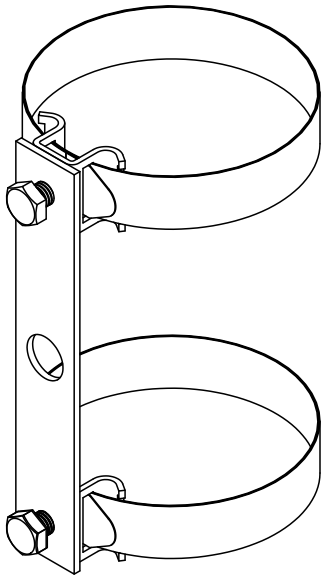

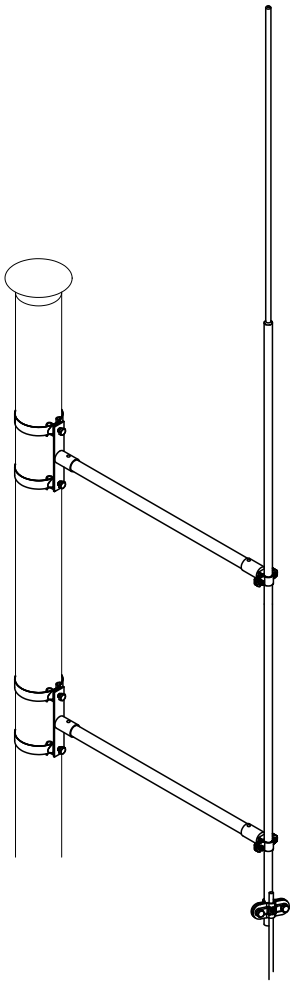

Примітки:

1. Тримач для кріплення ізоляційної штанги до металевих труб діаметром до 300 мм.
2. Якщо труба більшого діаметру, то варто додати хомут L500 мм (320133) або L1000 мм (320333)
3. В комплект входить болт M16 для кріплення ізоляційної штанги.
4. Ізоляційні штанги L500 (код 324019) та L1000 (код 324039) замовляється окремо.

№	Назва	Примітки	Код	Матеріал
1	Хомут подвійний для ізоляційної штанги до труби	Ф300	326333	StZn/Ni

Зм.	Кільк.	Арк.	№док	Підп.	Дата	Креслення деталей Leo Lightman v.6.0		
Н. конр.						Holders – Тримачі	Стадія	Аркуш	Аркушів
ГІП							Р	41	56
Виконав									
Перевірив						Хомут подвійний для ізоляційної штанги до труби	LEO LIGHTMAN		

Підпис і дата

Інв. № дубл.

Взам інв. №

Підпис і дата

Інв. № оріг.

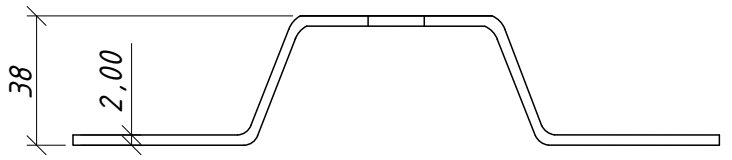

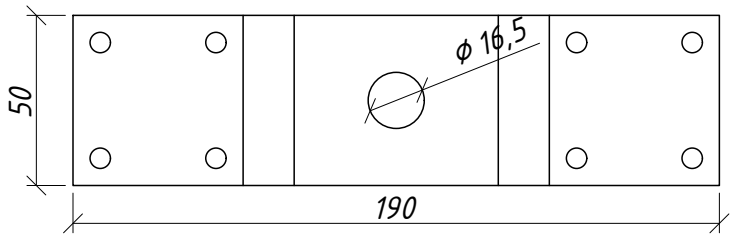

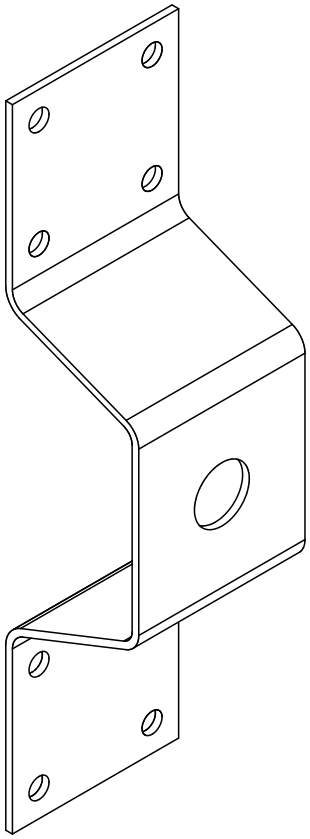

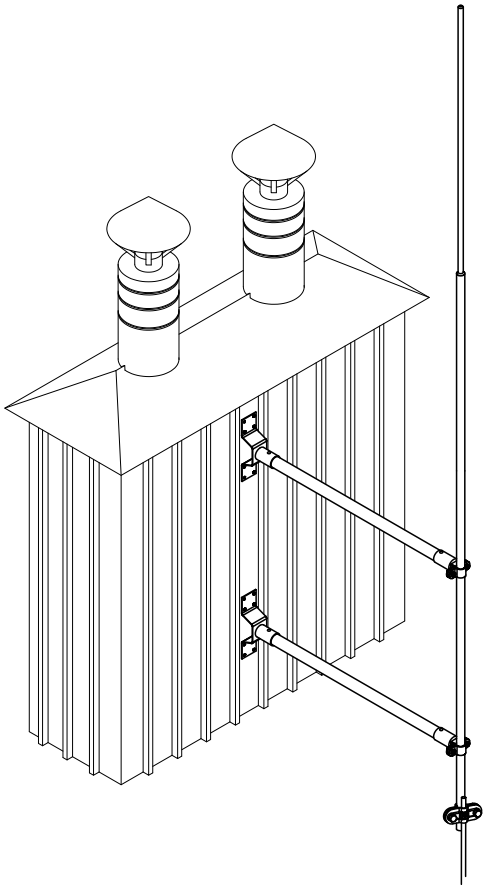

Примітки:

1. *Тримач для кріплення ізоляційної штанги до стіни.*
2. *В комплект входить болт М16 для кріплення ізоляційної штанги.*
3. *Ізоляційні штанги L500 (код 324019) та L1000 (код 324039) замовляється окремо.*

№	Назва	Примітки	Код	Матеріал
1	Тримач ізоляційної штанги до стіни	-	330011	Ni

Зм.	Кільк.	Арк.	№док	Підп.	Дата	Креслення деталей Leo Lightman v.6.0			
Н. конр.						Holders - Тримачі	Стадія	Аркуш	Аркушів
ГІП							Р	42	56
Виконав									
Перевірив						Тримач ізоляційної штанги до стіни	LEO LIGHTMAN		

Підпис і дата

Інв. № дубл.

Взам інв. №

Підпис і дата

Інв. № оріг.

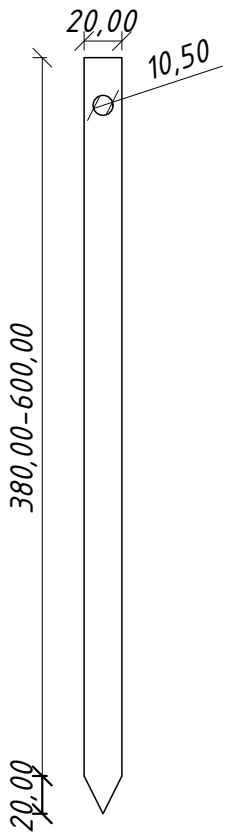

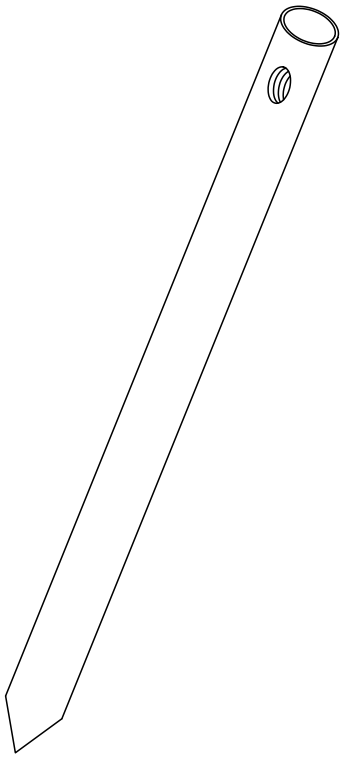

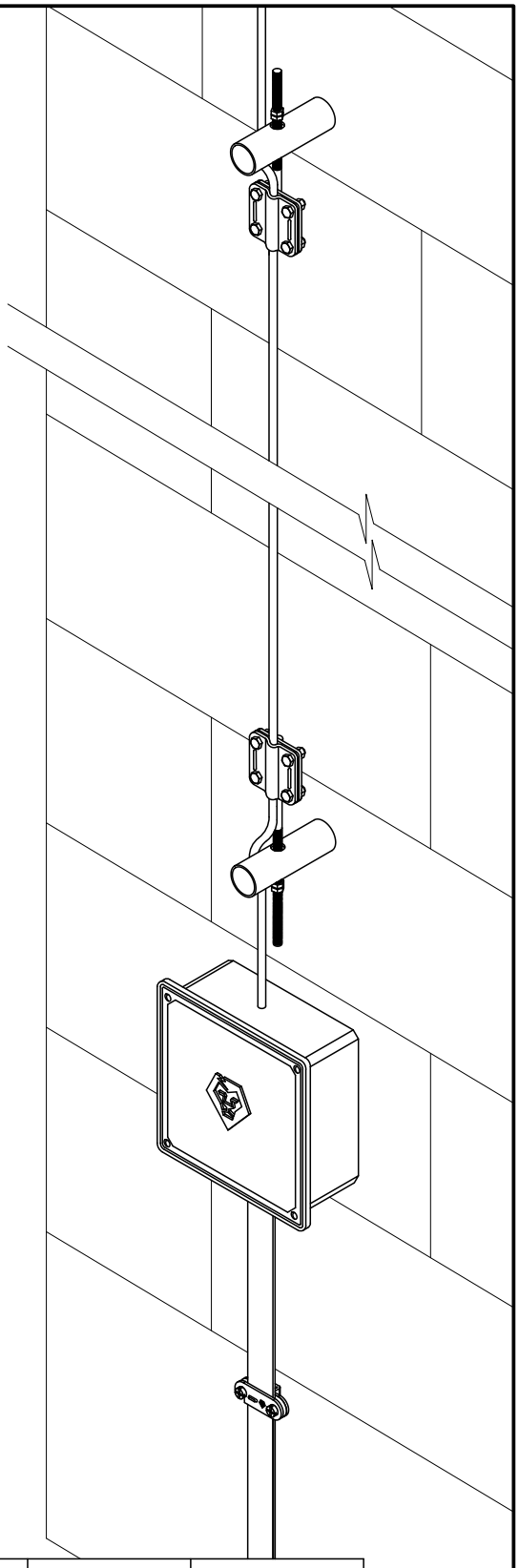

Примітки:

1. Для кріплення тросу Ø9,1-10 мм по стіні будівлі.
2. Використовувати разом з з'єднувачем натяжним 334033.
2. Максимальна довжина натяжки 30м.

№	Назва	Примітки	Код	Матеріал
1	Бойок натяжний	L400	334133	Ni
		L600	334233	Ni

Зм.	Кільк.	Арк.	№док	Підп.	Дата	Креслення деталей Leo Lightman v.6.0			
Н. конр.						Holders - Тримачі	Стадія	Аркуш	Аркушів
ГІП							Р	43	56
Виконав									
Перевірив						Бойок натяжний L400	LEO LIGHTMAN		

Підпис і дата

Інв. № дубл.

Взам інв. №

Підпис і дата

Інв. № оріг.

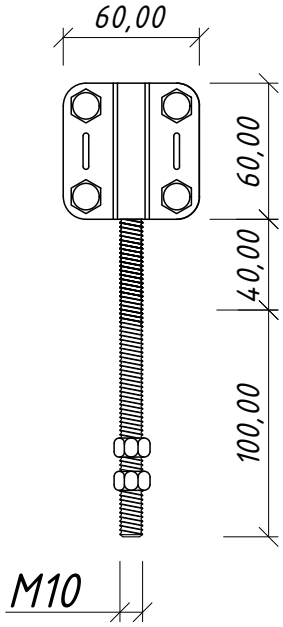

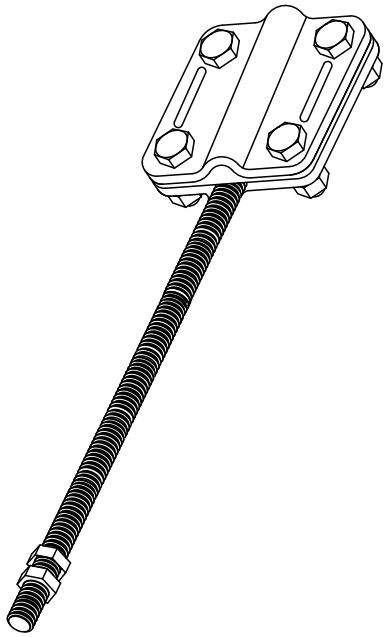

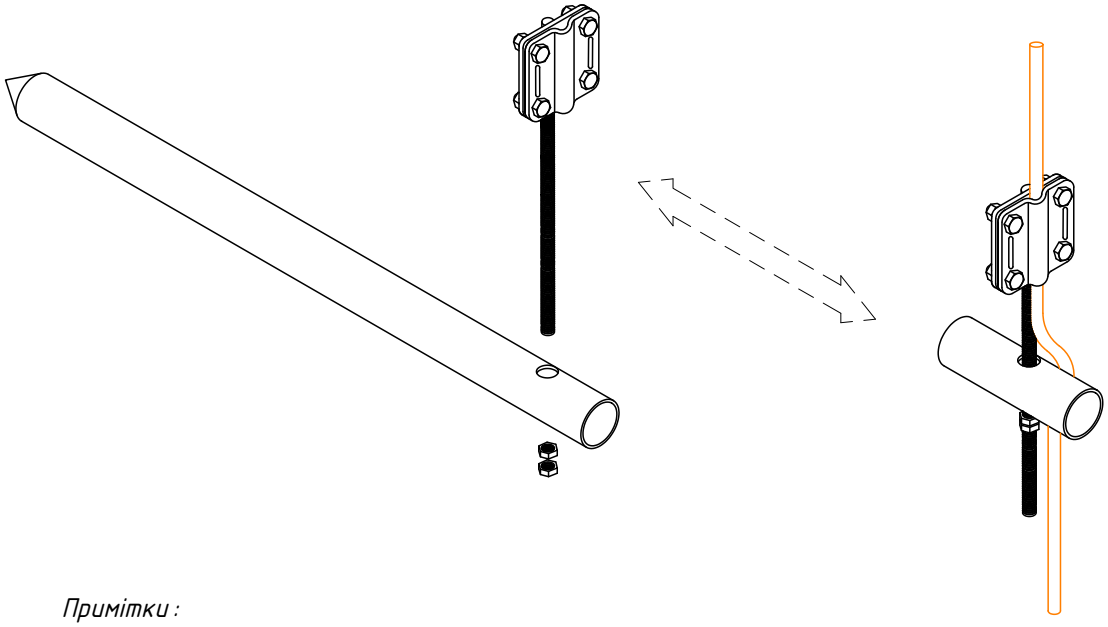

Примітки:

1. Для кріплення тросу Ø9,1-10 мм по стіні будівлі.
2. Використовувати разом з бойком натяжним 334105.
2. Максимальна довжина натяжки 30м.

№	Назва	Примітки	Код	Матеріал
1	З'єднувач натяжний	-	334033	Ni

Зм.	Кільк.	Арк.	№док	Підп.	Дата	Креслення деталей Leo Lightman v.6.0			
Н. конр.						Holders - Тримачі	Стадія	Аркуш	Аркушів
ГІП							Р	44	56
Виконав									
Перевірив						З'єднувач натяжний	LEO LIGHTMAN		

Підпис і дата | Інв. № дубл. | Взам інв. № | Підпис і дата | Інв. № оріг.

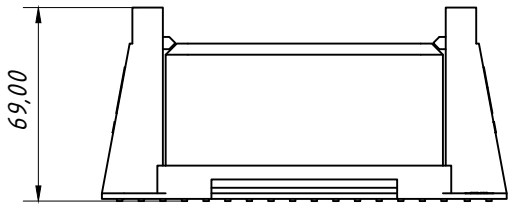

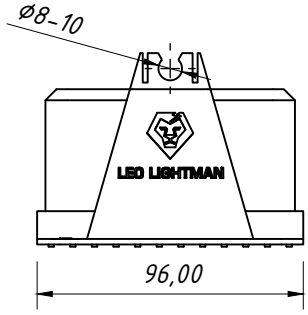

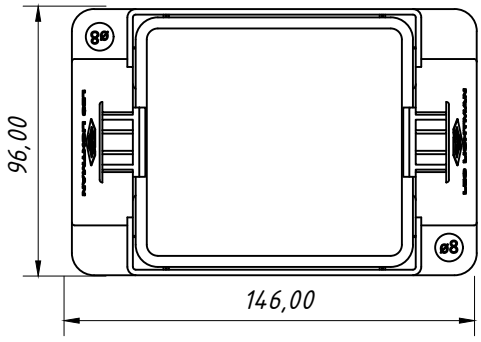

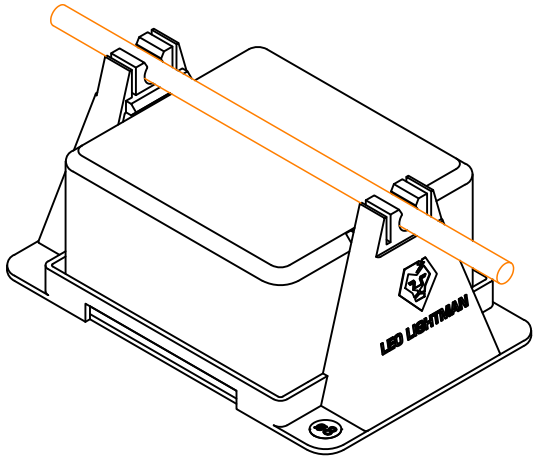

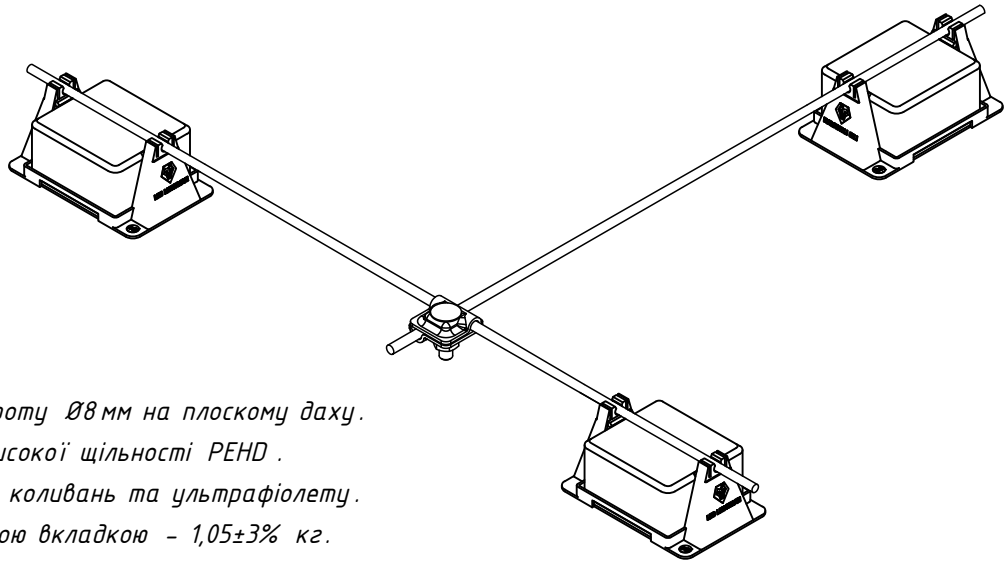

Примітки:

1. *Універсальний тримач дроту Ø8 мм на плоскому даху.*
2. *Матеріал: поліетилен високої щільності PEHD .*
3. *Стійкий до атмосферних коливань та ультрафіолету.*
4. *Вага тримача з бетонною вкладкою – 1,05±3% кг.*

№	Назва	Примітки	Код	Матеріал
1	Тримач New Pyramida 8 чорна	з бетоном	337009	PEHD/Con
2	Тримач New Pyramida 10 чорна	з бетоном	337029	PEHD/Con
3	Бетонна вставка	1,02±3% кг	337030	Con

Зм.	Кільк.	Арк.	№док	Підп.	Дата	Креслення деталей Leo Lightman v.6.0			
Н. конр.						Holders – Тримачі	Стадія	Аркуш	Аркушів
ГІП							P	45	56
Виконав									
Перевірив						Тримач New Pyramida "з бетонною вставкою"	LEO LIGHTMAN		

Підпис і дата

Інв. № дубл.

Взам інв. №

Підпис і дата

Інв. № оріг.

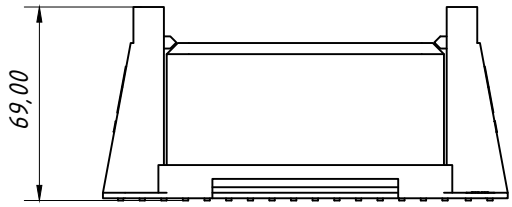

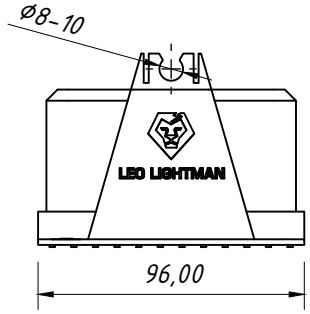

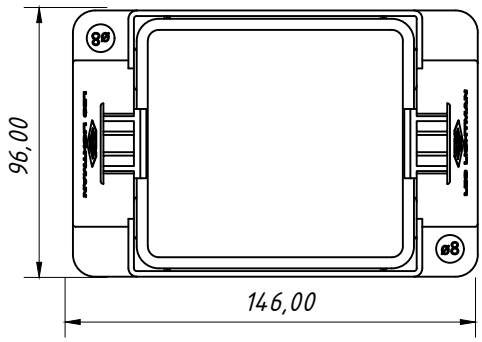

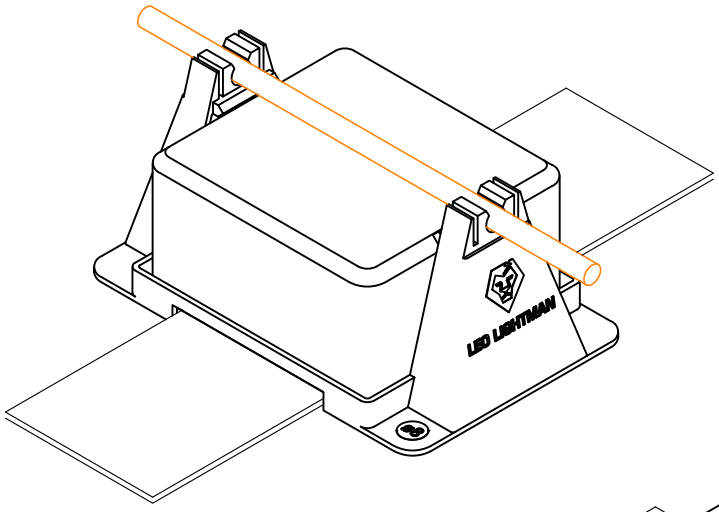

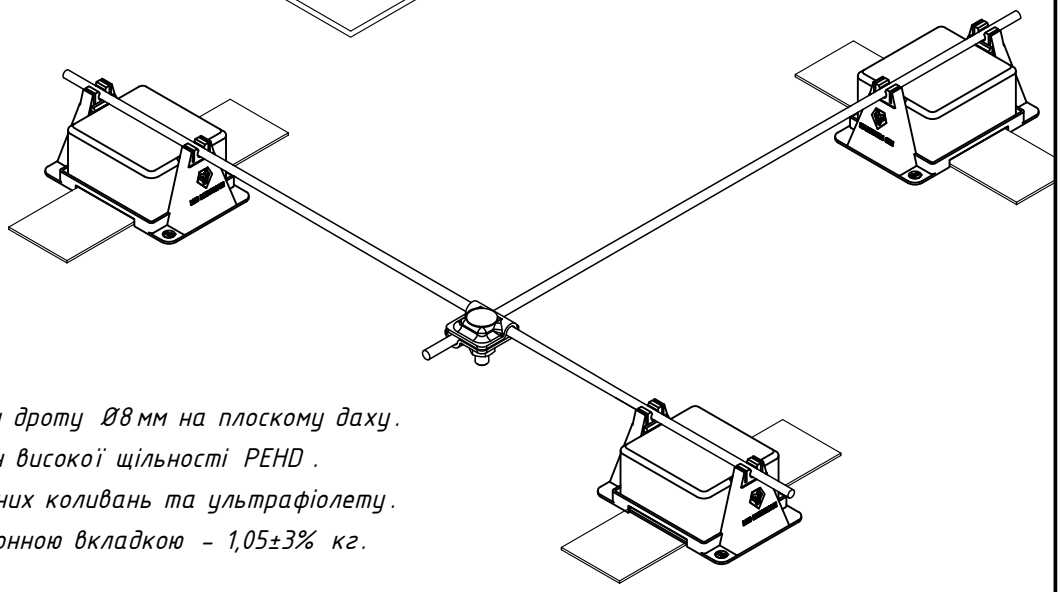

Примітки:

1. *Універсальний тримач дроту Ø8 мм на плоскому даху.*
2. *Матеріал: поліетилен високої щільності PEHD .*
3. *Стійкий до атмосферних коливань та ультрафіолету.*
4. *Вага тримача з бетонною вкладкою – 1,05±3% кг.*

№	Назва	Примітки	Код	Матеріал
1	Тримач New Pyramida 8 сіра	з бетоном	337019	PEHD/Con
2	Тримач New Pyramida 10 сіра	з бетоном	337049	PEHD/Con
3	ПВХ стрічка до New Pyramida	300x65	337040	PVC
4	Бетонна вставка	1,02±3% кг	337030	Con

Зм.	Кільк.	Арк.	№док	Підп.	Дата	Креслення деталей Leo Lightman v.6.0			
Н. конр.						Holders – Тримачі	Стадія	Аркуш	Аркушів
ГІП							Р	46	56
Виконав									
Перевірив						Тримач New Pyramida "з бетонною вставкою та ПВХ стрічкою"	LEO LIGHTMAN		

Підпис і дата

Інв. № дубл.

Взам інв. №

Підпис і дата

Інв. № оріг.

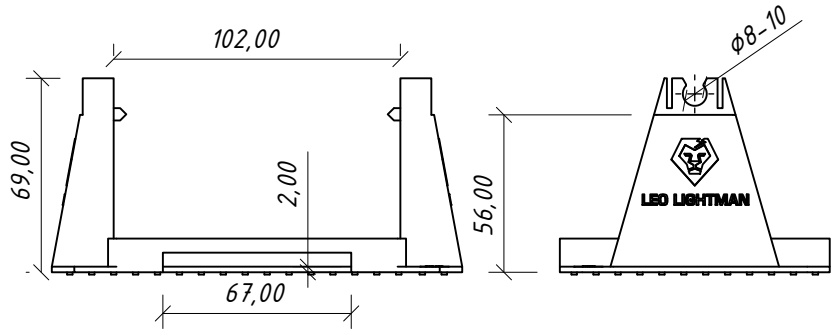

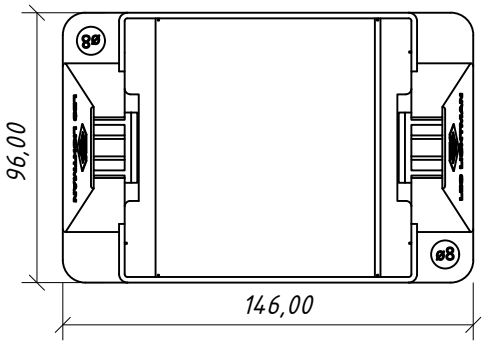

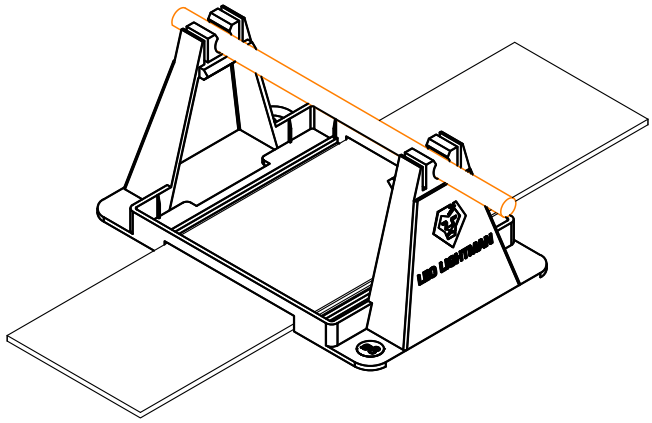

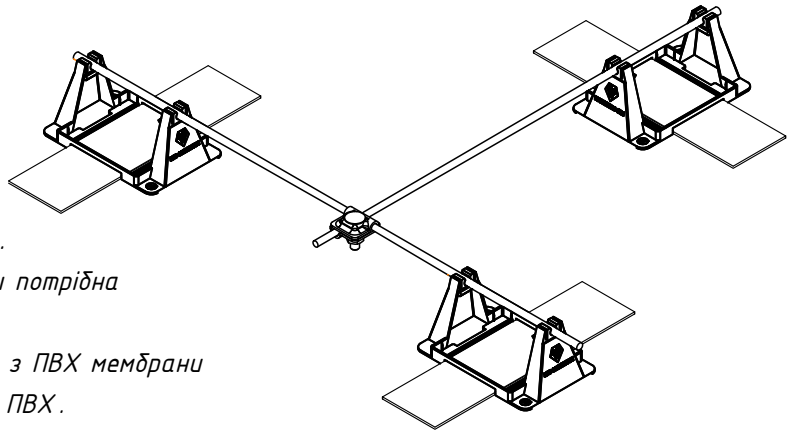

Примітки:

1. *Тримач дроту Ø8-10 мм до ПВХ мембрани.*
2. *Для спаювання тримача до ПВХ мембрани потрібна ПВХ стрічка 65 x 300 мм.*
3. *Для приєднання стрічки ПВХ до поверхні з ПВХ мембрани потрібний спеціальний апарт для спаювання ПВХ.*

№	Назва	Примітки	Код	Матеріал
1	Тримач New Pyramida 8 сіра	без бетону	337069	PEHD
2	Тримач New Pyramida 10 сіра	без бетону	337089	PEHD
3	Тримач New Pyramida 8 чорна	без бетону	337059	PEHD
4	Тримач New Pyramida 10 чорна	без бетону	337079	PEHD
5	ПВХ стрічка до New Pyramida	300x65 мм	337040	PVC

Зм.	Кільк.	Арк.	№док	Підп.	Дата	Креслення деталей Leo Lightman v.6.0			
Н. конр.						Holders – Тримачі	Стадія	Аркуш	Аркушів
ГІП							P	47	56
Виконав									
Перевірив						Тримач New Pyramida без бетону	LEO LIGHTMAN		

Підпис і дата | Інв. № дубл. | Взам інв. № | Підпис і дата | Інв. № оріг.

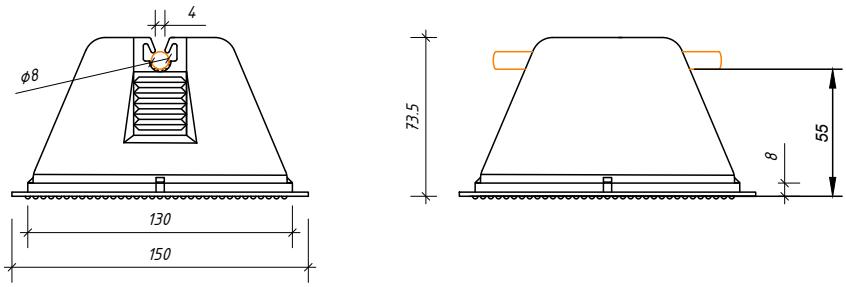

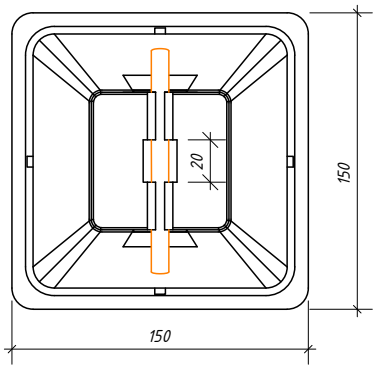

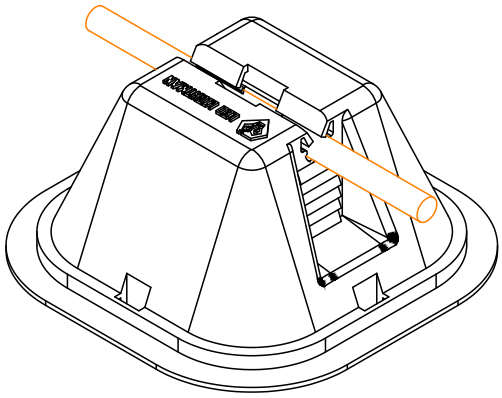

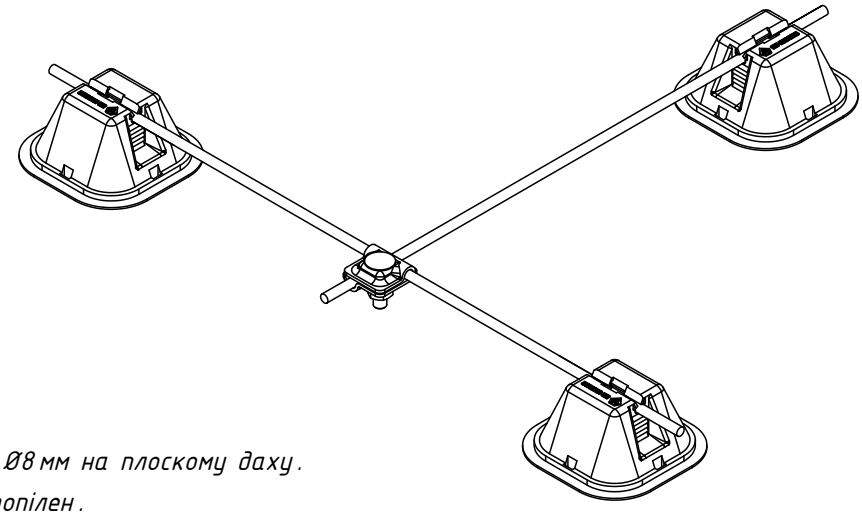

Примітки:

1. *Універсальний тримач дроту Ø8 мм на плоскому даху.*
2. *Матеріал: поліетилен, поліпропілен.*
3. *Стійкий до атмосферних коливань та ультрафіолету.*
4. *Вага тримача з бетоном – 1,1±10% кг.*

№	Назва	Примітки	Код	Матеріал
1	Тримач Pyramida	з бетоном	336019	Pe/Pp/Bet
		без бетону	336029	Pe/Pp

Зм.	Кільк.	Арк.	№док	Підп.	Дата	Креслення деталей Leo Lightman v.6.0			
Н. конр.						Holders – Тримачі	Стадія	Аркуш	Аркушів
ГІП							P	48	56
Виконав									
Перевірив						Тримач Pyramida	LEO LIGHTMAN		

Підпис і дата

Інв. № дубл.

Взам інв. №

Підпис і дата

Інв. № оріг.

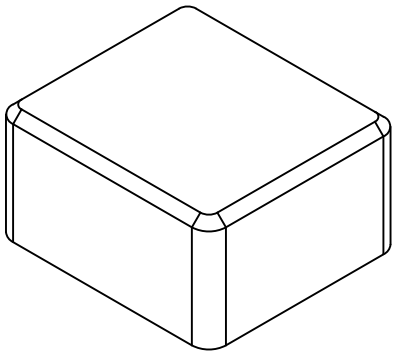

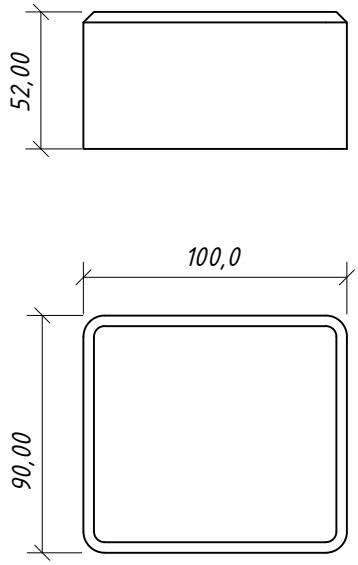

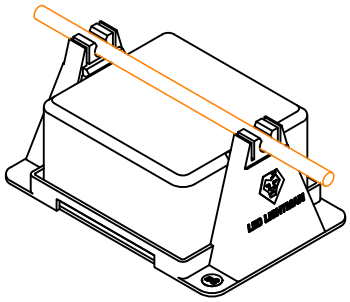

Примітки:

1. Матеріал: бетон морозостійкий.
2. Стійкий до атмосферних коливань та ультрафіолету.
3. В залежності від типу покрівлі додатково використовується клей.
4. Вага бетонної вкладки 1,02±3% кг.

№	Назва	Примітки	Код	Матеріал
1	Бетонна вставка	1,02±3% кг	337030	Сп

Зм.	Кільк.	Арк.	№док	Підп.	Дата	Креслення деталей Leo Lightman v.6.0			
Н. конр.						Holders – Тримачі	Стадія	Аркуш	Аркушів
ГІП							Р	49	56
Виконав									
Перевірив						Бетонна вставка	LEO LIGHTMAN		

Підпис і дата | Інв. № дубл. | Взам інв. № | Підпис і дата | Інв. № оріг.

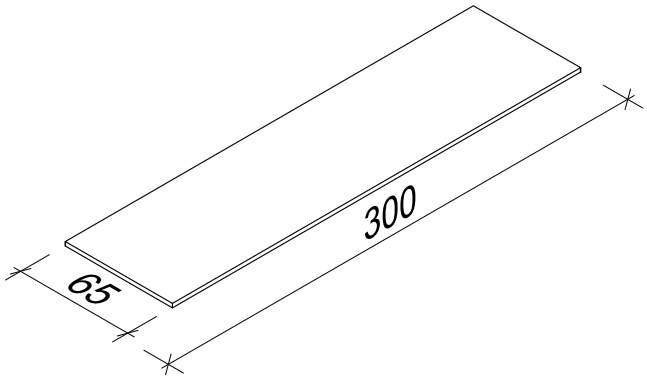

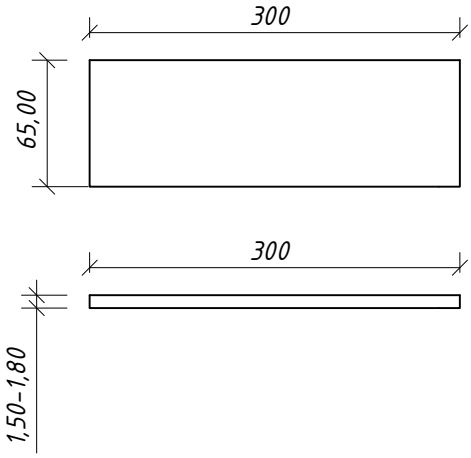

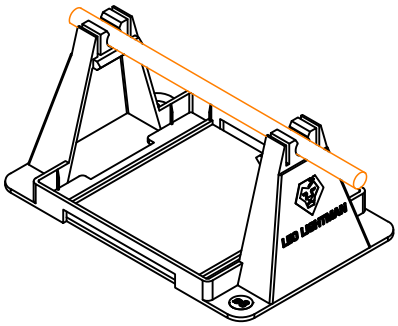

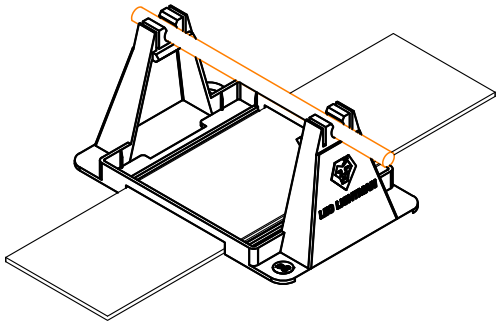

Примітки:

1. Для тримача дроту Ø8-10 мм до ПВХ мембрани по парапетах чи скантих дахах з/без бетонної вставки.
2. Для приклеювання тримача до ПВХ мембрани потрібна ПВХ стрічка 300 x 65 мм.
3. Для спаювання стрічки з ПВХ мембраною на покрівлі потрібний апарат для спаювання мембрани.

№	Назва	Примітки	Код	Матеріал
5	ПВХ стрічка до New Pyramida	300x65мм	337040	PVC

Зм.	Кільк.	Арк.	№док	Підп.	Дата	Креслення деталей Leo Lightman v.6.0			
Н. конр.						Holders - Тримачі	Стадія	Аркуш	Аркушів
ГІП							P	50	56
Виконав									
Перевірив						ПВХ стрічка до New Pyramida	LEO LIGHTMAN		

Підпис і дата

Інв. № дубл.

Взам інв. №

Підпис і дата

Інв. № оріг.

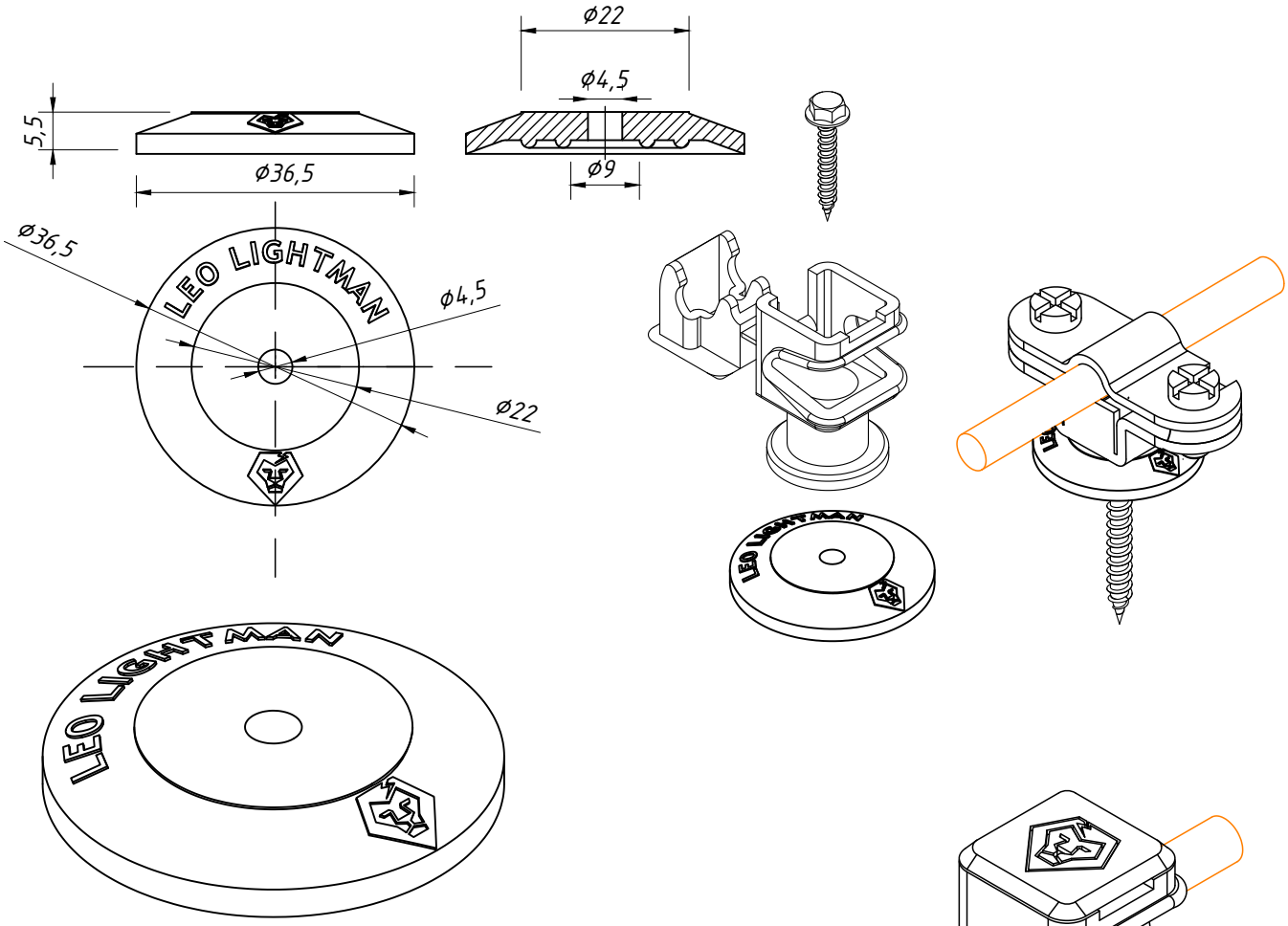

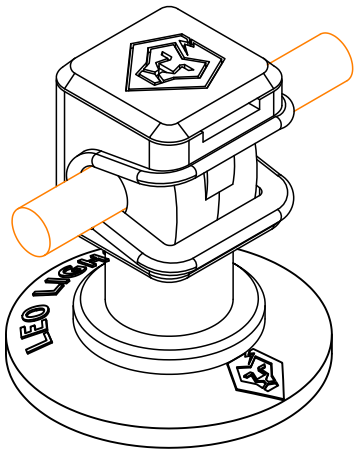

Примітки:

1. *Універсальна підставка під тримач дроту Clip для захисту від потрапляння вологи.*
2. *Матеріал: термопластичний еластомер (еластичний, TPE).*
3. *Стійкий до атмосферних коливань та ультрафіолету.*
4. *Має отвір 4,5 мм, підходить під саморіз 4.8.*

№	Назва	Примітки	Код	Матеріал
1	Підставка для тримачів Clip/Fix під саморіз 4.8	сіра	317010	TPE

Зм.	Кільк.	Арк.	№ док	Підп.	Дата	Креслення деталей Leo Lightman v.6.0		
Н. конр.						Holders – Тримачі	Стадія	Аркуш	Аркушів
ГІП							Р	51	56
Виконав									
Перевірив						Підставка для тримачів Clip/Fix під саморіз 4.8	LEO LIGHTMAN		

Підпис і дата

Інв. № дубл.

Взам інв. №

Підпис і дата

Інв. № оріг.

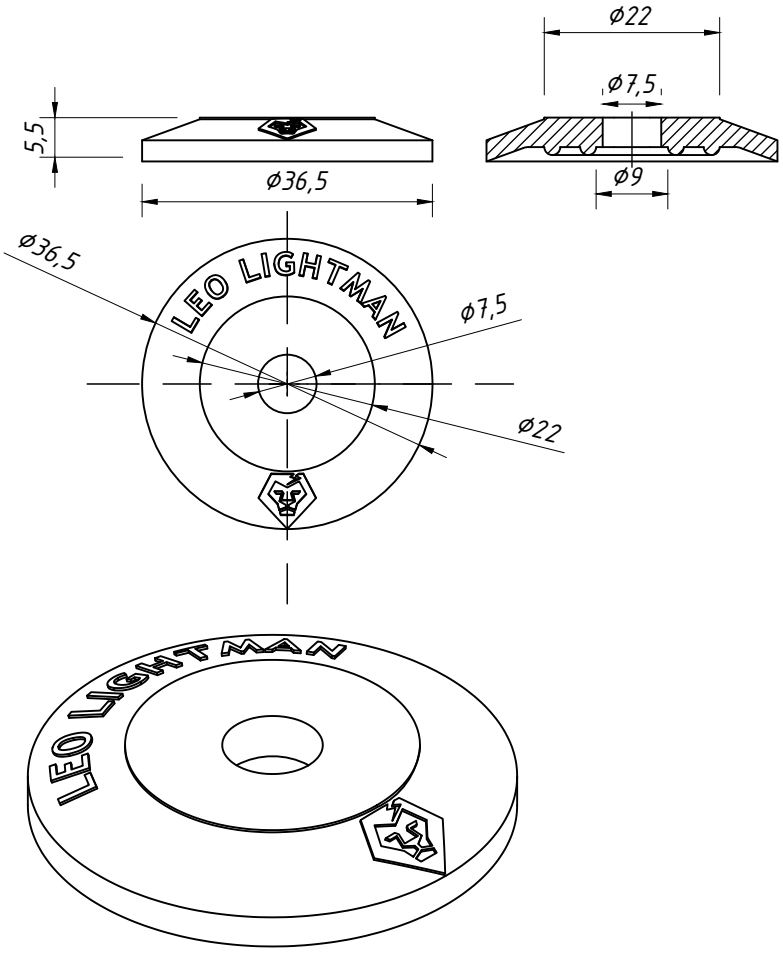

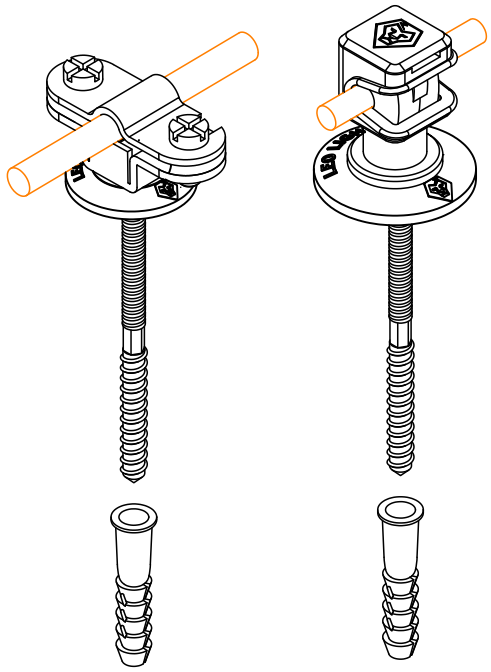

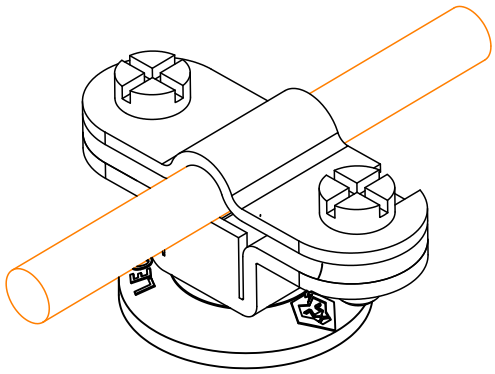

Примітки:

1. *Універсальна підставка під тримачі дроту Clip та Fix для захисту від потрапляння вологи.*
2. *Матеріал: термопластичний еластомер, еластичний (TPE).*
3. *Стійкий до атмосферних коливань та ультрафіолету.*
4. *Має отвір 7,5 мм, підходить під шпильку двогвинтову М8.*
5. *Надійно закриває місце свердління.*

№	Назва	Примітки	Код	Матеріал
1	Підставка для тримачів Clip/Fix під шпильку М8	сіра	317020	TPE

Зм.	Кільк.	Арк.	№ док	Підп.	Дата	Креслення деталей Leo Lightman v.6.0			
Н. конр.						Holders – Тримачі	Стадія	Аркуш	Аркушів
ГІП							Р	52	56
Виконав									
Перевірив						Підставка для тримачів Clip/Fix під шпильку М8	LEO LIGHTMAN		

Підпис і дата

Інв. № дубл.

Взам інв. №

Підпис і дата

Інв. № оріг.

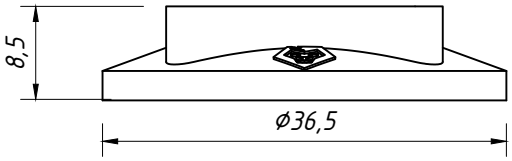

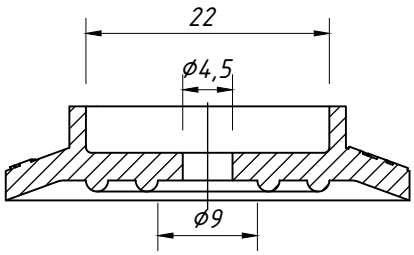

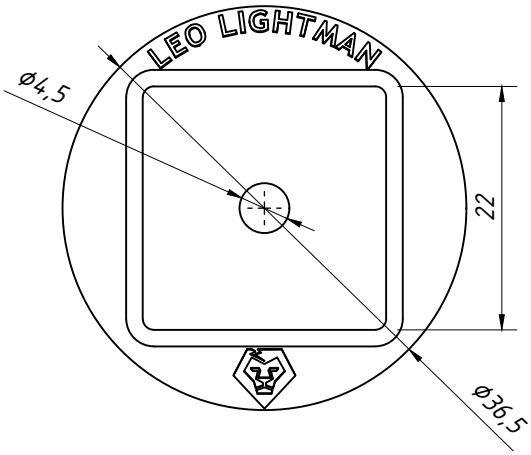

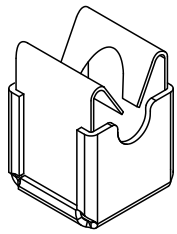

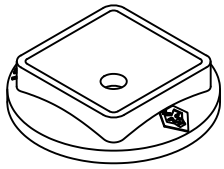

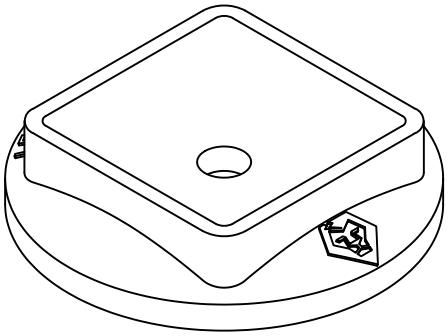

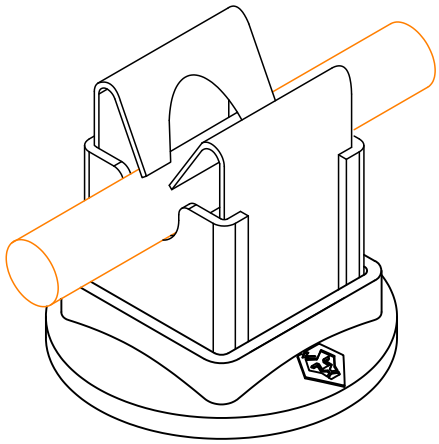

Примітки:

1. *Універсальна підставка під тримачі дроту Niro для захисту від потрапляння вологи.*
2. *Матеріал: термопластичний еластомер, еластичний (TPE).*
3. *Стійкий до атмосферних коливань та ультрафіолету.*
4. *Має отвір 4,5 мм, підходить під саморіз 4,8 мм.*
5. *Надійно закриває місце свердління.*

№	Назва	Примітки	Код	Матеріал
1	Підставка для тримача Niro під саморіз 4.8	сіра	317030	TPE

Зм.	Кільк.	Арк.	№док	Підп.	Дата	Креслення деталей Leo Lightman v.6.0		
Н. конр.						Holders – Тримачі	Стадія	Аркуш	Аркушів
ГІП							P	53	56
Виконав									
Перевірив						Підставка для тримача Niro під саморіз 4.8	LEO LIGHTMAN		

Підпис і дата

Інв. № дубл.

Взам інв. №

Підпис і дата

Інв. № оріг.

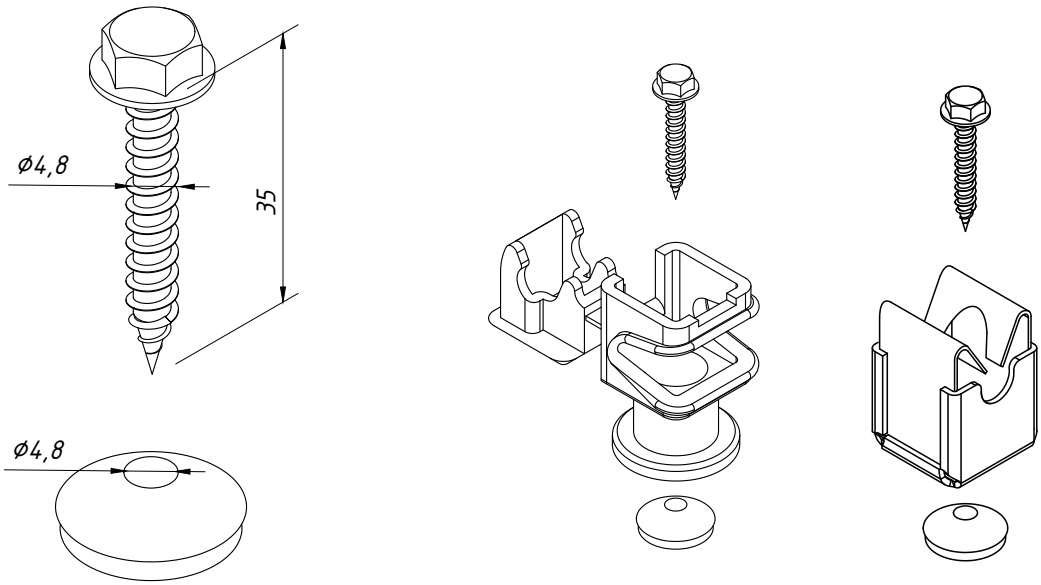

Примітки:

1. Матеріал саморіза: сталь гальванічна (білий цинк).
2. Матеріал шайби з підкладкою це етилен-пропілен-дієновий каучук, синтетична гума з дуже високою стійкістю до атмосферних впливів)

№	Назва	Примітки	Код	Матеріал
1	Шуруп д/мет 4.8x35	(250 шт/уп)	912025	StgZN
2	Шайба д/шурупа з прокладкою EPDM D14 мм	(100 шт/уп)	912215	EPDM

Зм.	Кільк.	Арк.	№док	Підп.	Дата	Креслення деталей Leo Lightman v.6.0			
Н. конр.						Holders - Тримачі	Стадія	Аркуш	Аркушів
ГІП							Р	54	56
Виконав									
Перевірив						Саморізи, шайби	LEO LIGHTMAN		

Підпис і дата | Інв. № дубл. | Взам інв. № | Підпис і дата | Інв. № оріг.

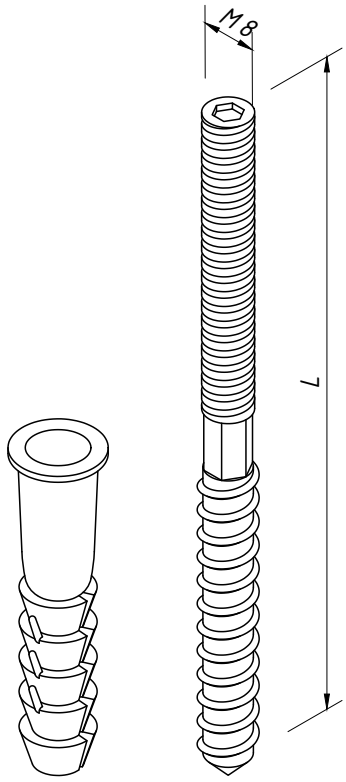

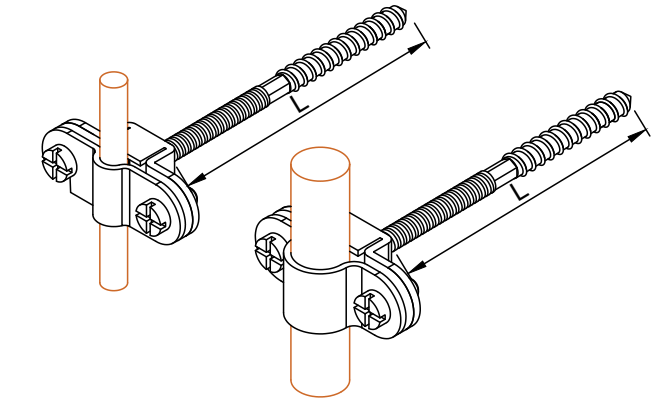

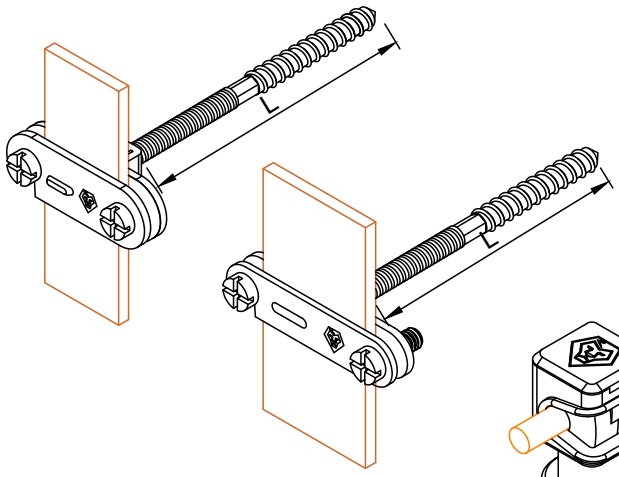

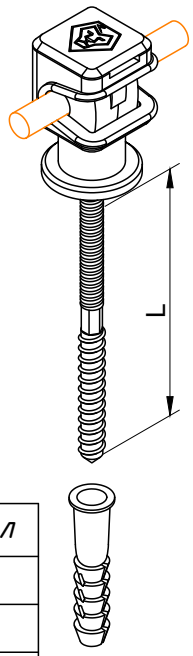

Примітки:

1. *Для кріплення тримачів дроту Clip та Fix, які мають різьбу M8.*
2. *Шпилька монтується бітою T25 (зірочка).*
3. *Дюбель розпірний має розміри 12x60 мм, поліпропілен (PP)*

№	Назва	Примітки	Код	Матеріал
1	Дюбель розпірний 12x60	300x60 мм	910129	Pl
2	Шпилька двогвинтова з torx M8 L70	L70	910075	StgZn
3	Шпилька двогвинтова з torx M8 L100	L100	910105	StgZn
4	Шпилька двогвинтова з torx M8 L160	L160	910165	StgZn
5	Шпилька двогвинтова з torx M8 L200	L200	910205	StgZn
6	Шпилька двогвинтова з torx M8 L250	L250	910255	StgZn
7	Шпилька двогвинтова з torx M8 L300	L300	910305	StgZn

Підпис і дата | Інв. № дубл. | Взам інв. № | Підпис і дата | Інв. № оріг.

Зм.	Кільк.	Арк.	№док	Підп.	Дата	Креслення деталей Leo Lightman v.6.0		
Н. конр.						Holders – Тримачі	Стадія	Аркуш	Аркушів
ГІП							P	55	56
Виконав									
Перевірив						Шпилька двогвинтова, дюбель	LEO LIGHTMAN		

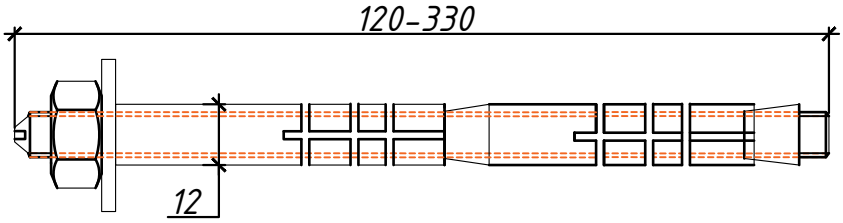

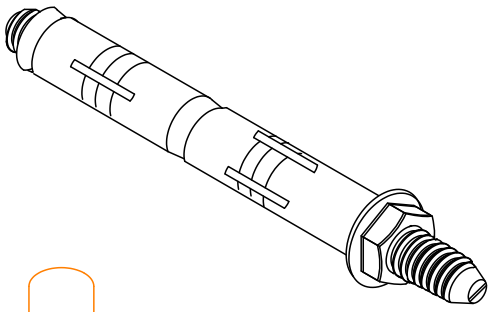

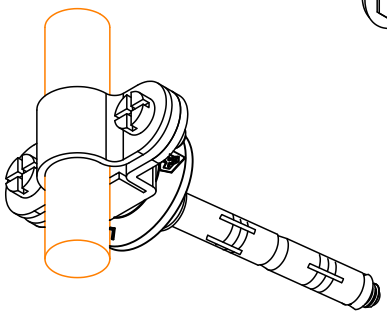

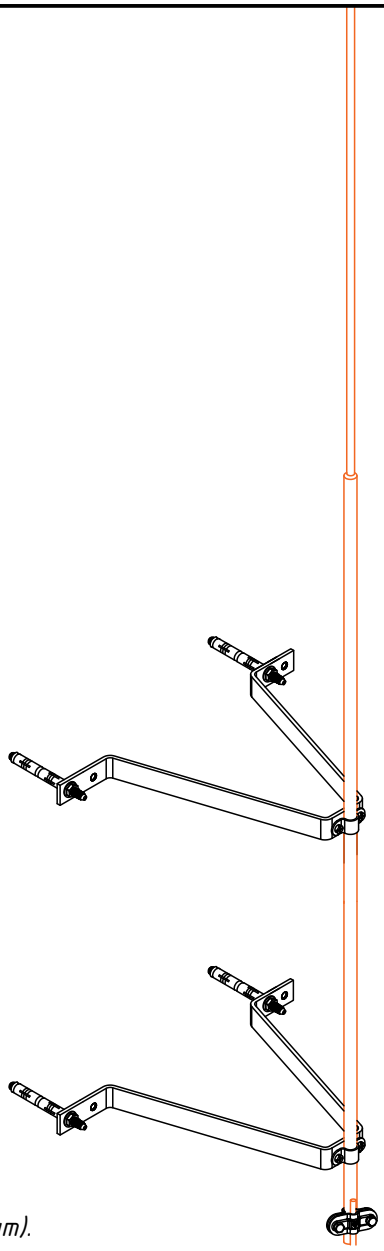

Примітки:

1. Для кріплення тримачів блискавкоприймачів до стіни:
Fix 16 (1 шт), L250 (2 шт) , L200 (3 шт), L400 (3-5 шт), L700 (4-6 шт).
Анкери дворозпірні підбираються під певний вид стіни і утеплення:
   - 120 мм (до стіни без утеплення);
   - 180-200 мм (до стіни з утепленням 50-100 мм);
   - 250-330 мм (до стіни з утепленням від 100 мм).
2. Для кріплення анкерів розпірних треба свердло 12 мм та ключ 13 до гайки М8.

№	Назва	Примітки	Код	Матеріал
1	Анкер розпірний 120 мм	12/8x120	913125	StgZn
2	Анкер розпірний 180 мм	12/8x180	913185	StgZn
3	Анкер розпірний 200 мм	12/8x200	913205	StgZn
4	Анкер розпірний 250 мм	12/8x250	913255	StgZn
5	Анкер розпірний 330 мм	12/8x330	913335	StgZn

Підпис і дата | Інв. № дубл. | Взам інв. № | Підпис і дата | Інв. № оріг.

Зм.	Кільк.	Арк.	№док	Підп.	Дата	Креслення деталей Leo Lightman v.6.0		
Н. конр.						Holders - Тримачі	Стадія	Аркуш	Аркушів
ГІП							Р	56	56
Виконав									
Перевірив						Анкер розпірний	LEO LIGHTMAN		