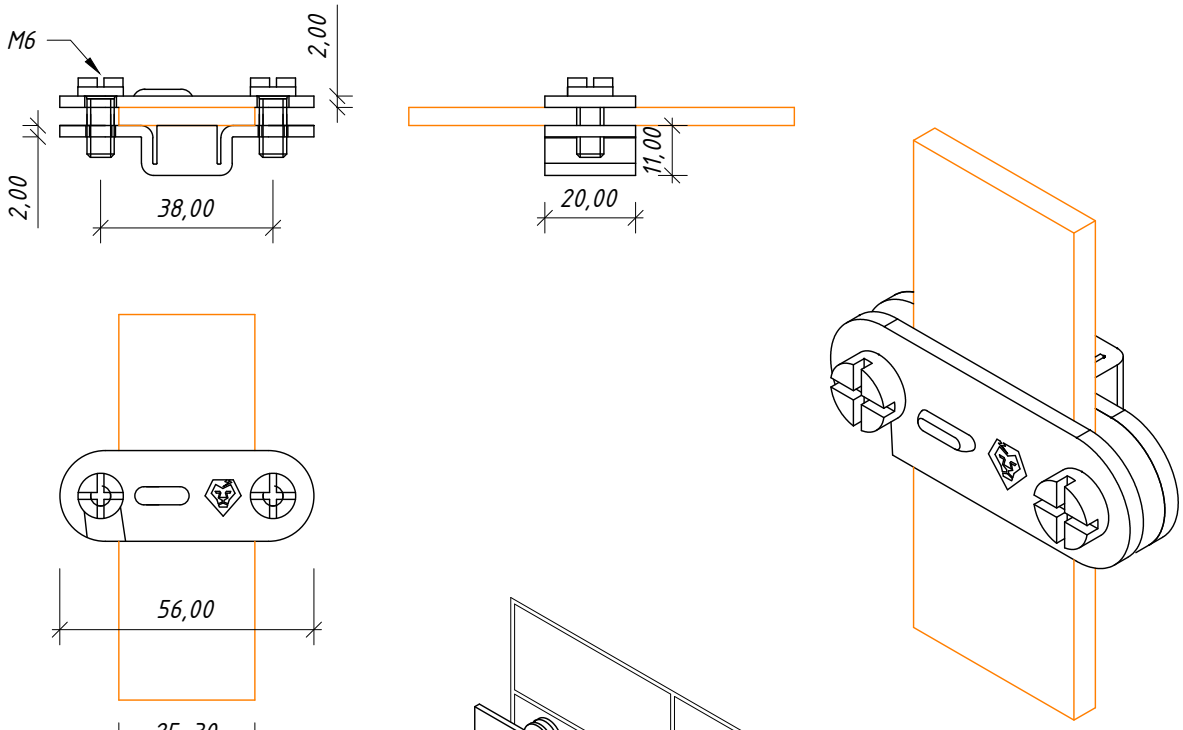

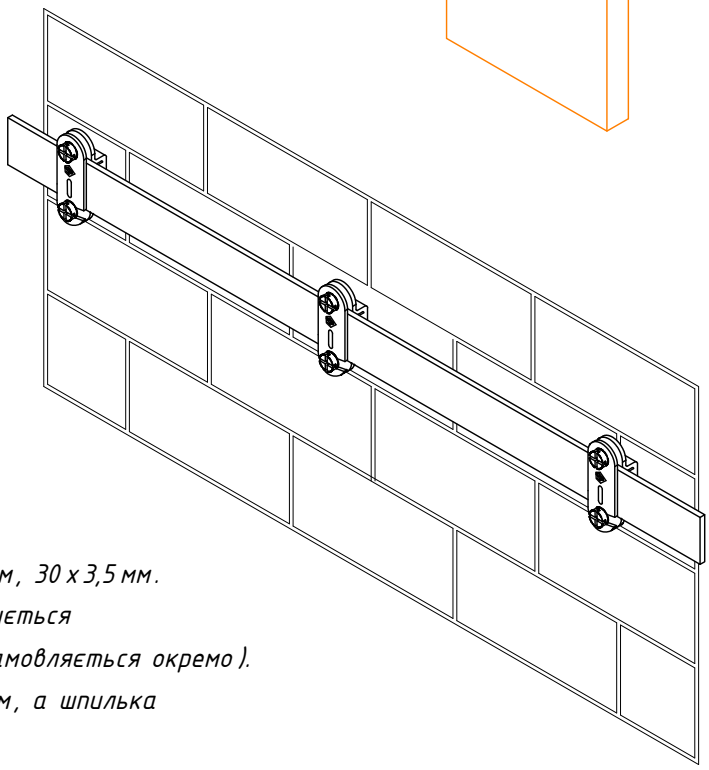

Примітки:

1. Тримач для кріплення смуги 25 x 4 мм, 30 x 3,5 мм.
2. Для кріплення тримача використовується шпилька L=70-250 мм з різьбою M 8 (замовляється окремо).
3. Тримач монтується бітою PH3 25 мм, а шпилька монтується бітою T 25 (зірочка).

№	Назва	Примітки	Код	Матеріал
1	Тримач смуги Fix B30	-	314011	StZn

Зм.	Кільк.	Арк.	№док	Підп.	Дата	Креслення деталей Leo Lightman v.5.0			
Н. конр.						Holders - Тримачі	Стадія	Аркуш	Аркушів
ГІП							P	23	33
Виконав									
Перевірив						Тримач смуги Fix B 30	LEO LIGHTMAN		

Підпис і дата

Інв. № дубл.

Взам інв. №

Підпис і дата

Інв. № оріг.