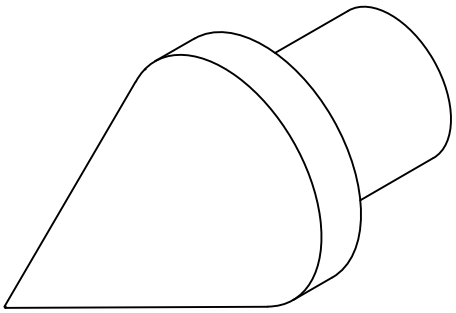

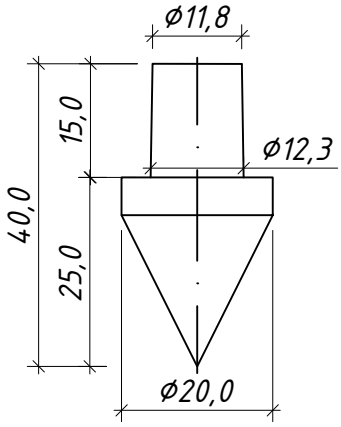

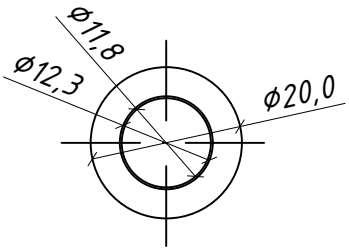

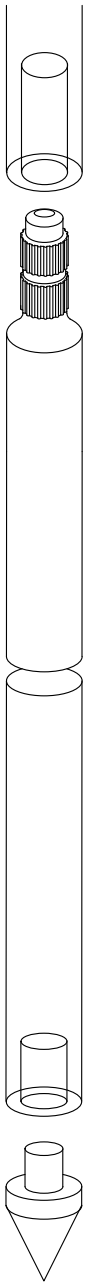

Примітки:

1. *Монтується на перший стержень для занурення в ґрунт.*
2. *Використовується для всіх типів ґрунтів.*

№	Назва	Примітки	Код	Артикул	Матеріал
1	Наконечник D20	-	120233	E20/23	Ni
		-	120355	E20/35	StgZn

Зм.	Кільк.	Арк.	№ док	Підп.	Дата
Н. конр.					
ГІП					
Виконав					
Перевірив					

Креслення деталей Leo Lightman v.4.0

Connectors - З'єднувачі

Стадія	Аркуш	Аркушів
Р	5	19

Наконечник D20

LEO LIGHTMAN

Підпис і дата | Інв. № дубл. | Взам інв. № | Підпис і дата | Інв. № оріг.