LEO LIGHTMAN

ПРОМИСЛОВИЙ СЕКТОР

Альбом типових технічних рішень для
улаштування системи блискавкозахисту та заземлення

Зміст	36
Система блискавкозахисту та заземлення промислового об'єкта	37
Хрестове з'єднання блискавкоприймальної сітки на плоскій покрівлі	38
Прокладання системи блискавкозахисту на похилій покрівлі з ПВХ мембрани	39
З'єднання блискавкоприймальної сітки з провідником по парапету будівлі	40
З'єднання струмовідводу з блискавкоприймальною сіткою	41
З'єднання металевих елементів з блискавкоприймальною сіткою	42
Прокладання блискавкоприймальної сітки по парапету будівлі (варіант №1)	43
Прокладання блискавкоприймальної сітки по парапету будівлі (варіант №2)	44
З'єднання металевої огорожі покрівлі з системою блискавкозахисту	45
Блискавкозахист покрівельних наддудов з використанням триноги	46
Блискавкозахист покрівельних наддудов з використанням чотириноги	47
Блискавкозахист круглих вентиляційних труб	48
Блискавкозахист вентиляційних труб	49
Блискавкозахист зенітних ліхтарів	50
Блискавкозахист газопровідних труб на плоскій покрівлі	51
Блискавкозахист вентиляційних труб закріплених до фасаду будівлі	52
З'єднання системи блискавкозахисту з триногою	53
Блискавкозахист освітлювального ліхтаря з камерами відеоспостереження	54
Блискавкозахист промислових кондиціонерів	55
Блискавкозахист холодильного обладнання	56
Блискавкозахист фотогальванічних панелей	57
Блискавкозахист сонячних колекторів	58
Блискавкозахист вентилятора димовидалення з кріпленням до стіни	59
Блискавкозахист вентиляційних каналів з кріпленням до стіни	60
Блискавкозахист АГЗС. Встановлення окремостоячого блискавкоприймача	61
Варіанти виконання струмовідводів	62
Варіанти з'єднання струмовідводу	63
Контрольне з'єднання системи блискавкоприймачів з системою заземлення	64
Прокладання контуру заземлення	65
Прокладання контуру заземлення по фасаду будівлі	66
Приєднання до шини урівнювання потенціалів	67
Виконання заземлення КТП	68
Варіант виконання стандартного заземлення	69
Зв'язок між категоріями стійкості ізоляції, зон блискавкозахисту та ПЗІП	70

Підпис і дата | Інв. № дубл. | Взам інв. № | Підпис і дата | Інв. № оріг.

Зм.	Кільк.	Арк.	№док	Підп.	Дата	Альбом типових технічних рішень для улаштування блискавкозахисту та заземлення промислових об'єктів		
Н. конр.						Зміст	Стадія	Аркуш	Аркушів
ГІП								36	136
Виконав									
Перевірив						Система блискавкозахисту та заземлення	LEO LIGHTMAN		

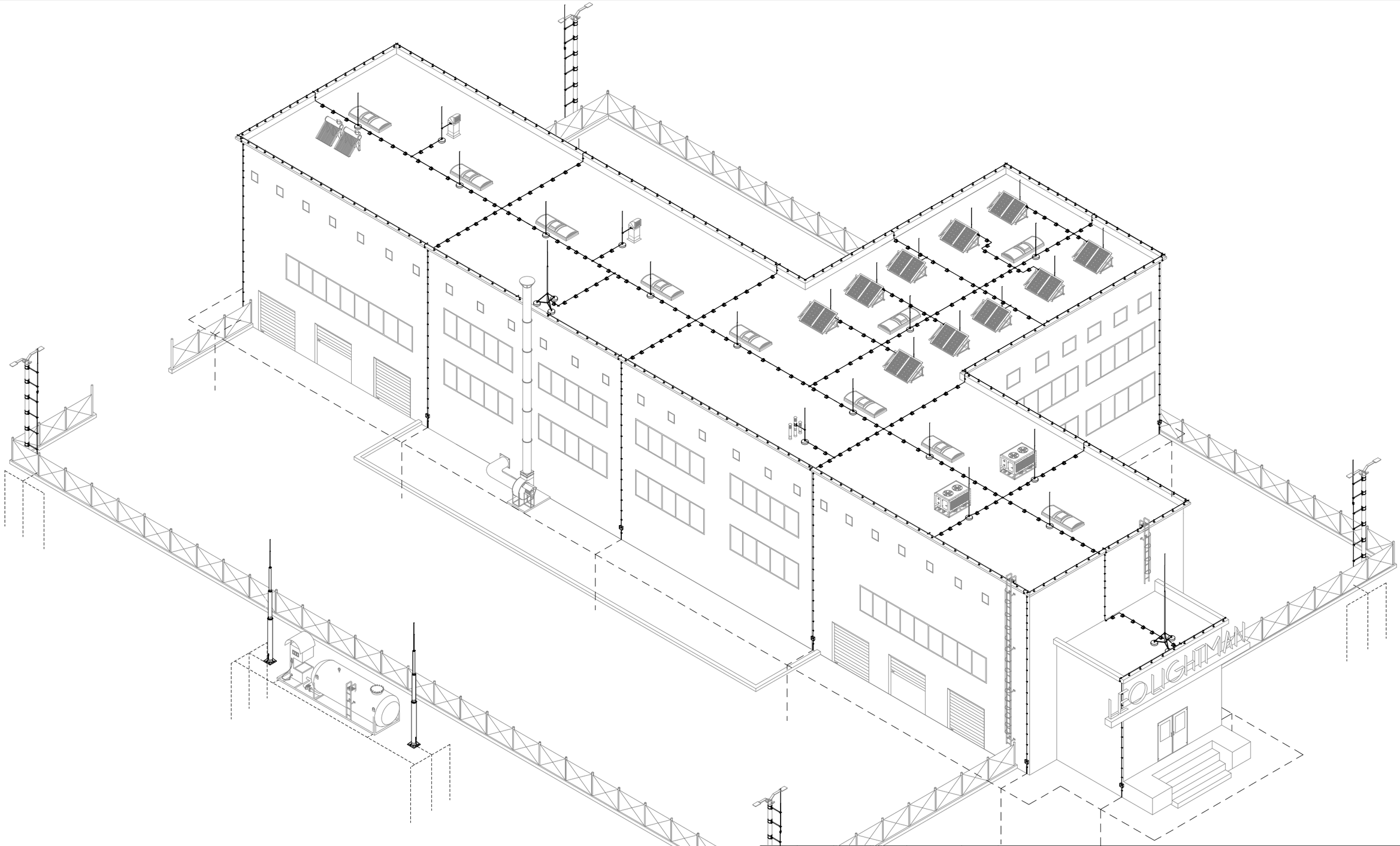

Підпис і дата	Інв. № дубл.	Взам інв. №	Підпис і дата	Інв. № оріг.

Зм.	Кільк.	Арк.	№док	Підп.	Дата
Н. конр.					
ГІП					
Виконав					
Перевірив					

Альбом типових технічних рішень для улаштування блискавкозахисту та заземлення промислових об'єктів

Система блискавкозахисту та заземлення промислового об'єкта

Стадія	Аркуш	Аркушів
	37	136

Система блискавкозахисту та заземлення

LEO LIGHTMAN

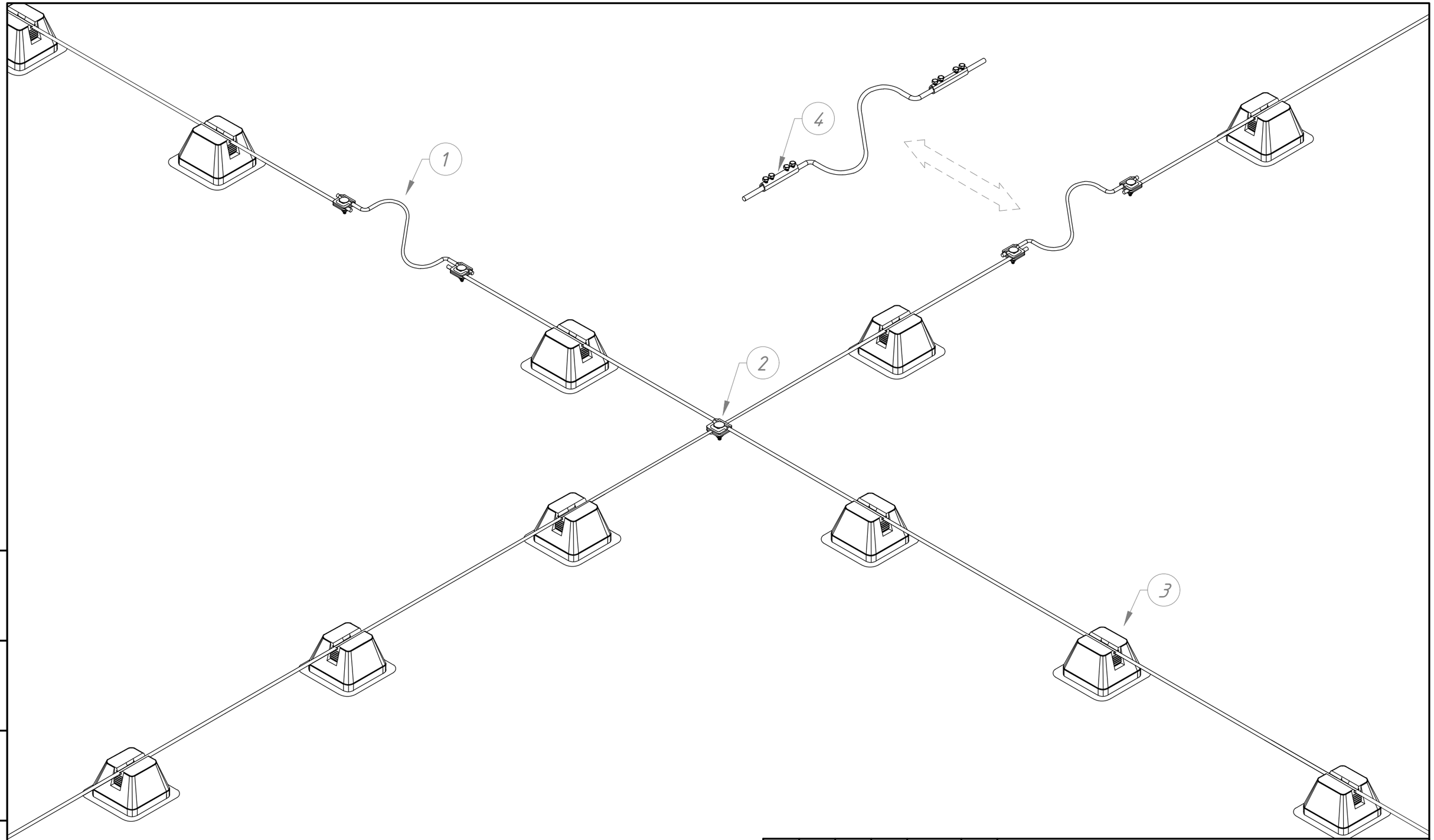

№	Назва	Артикул	Код
1	Компенсатор	224 016	C24/1
2	З'єднувач Vario	201 011	C01/1
3	Тримач на плоскому даху	336 019	H36/1
4	З'єднувач трубчастий	209 011	C09/1

Зм.	Кільк.	Арк.	№док	Підп.	Дата	Альбом типових технічних рішень для улаштування блискавкозахисту та заземлення промислових об'єктів		
Н. конр.						Хрестове з'єднання блискавкоприймальної сітки на плоскій покрівлі	Стадія	Аркуш	Аркушів
ГІП								38	136
Виконав									
Перевірив						Система блискавкозахисту та заземлення	LEO LIGHTMAN		

Підпис і дата
Інв. № дубл.
Взам інв. №
Підпис і дата
Інв. № оріг.

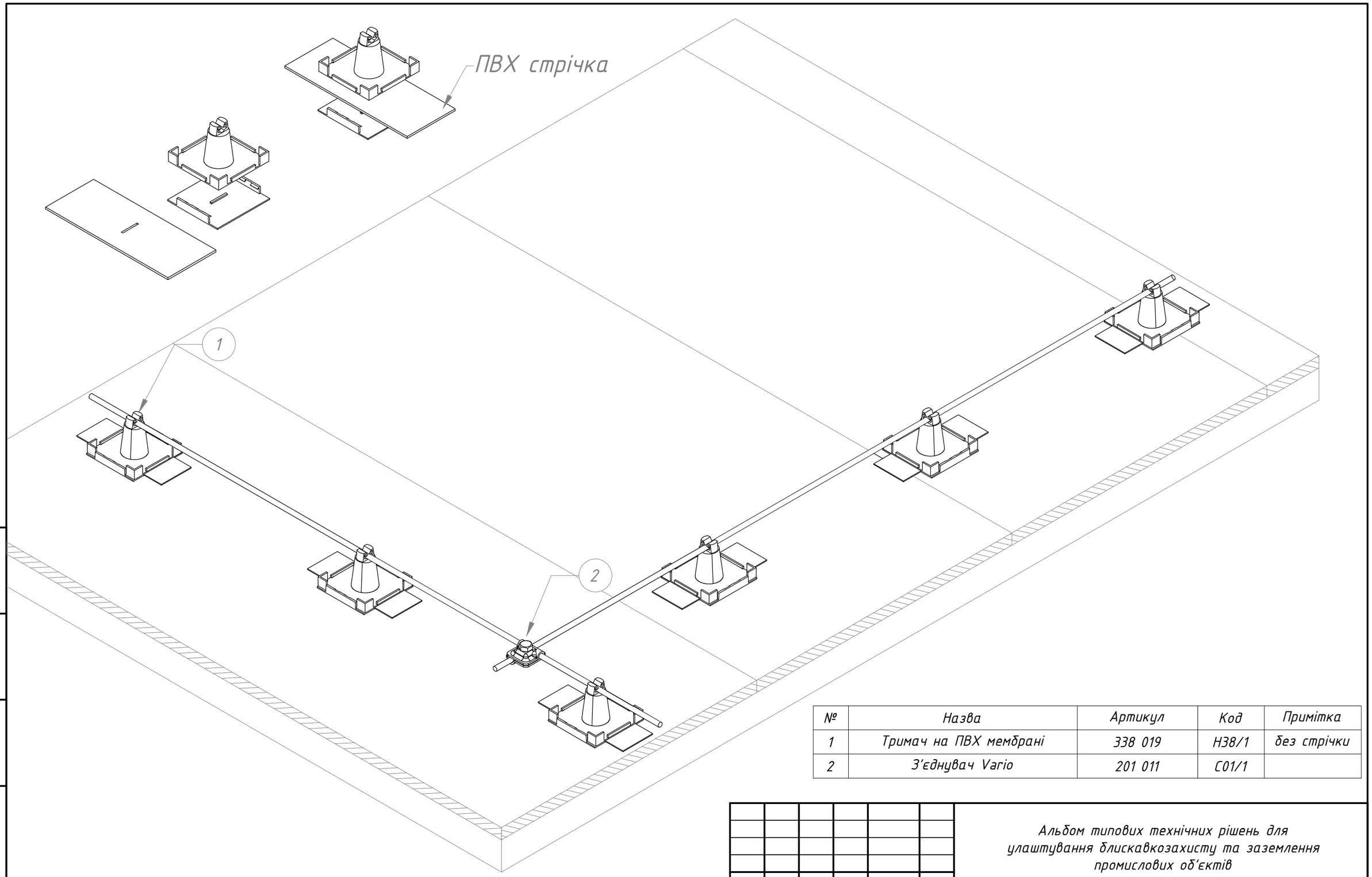

№	Назва	Артикул	Код	Примітка
1	Тримач на ПВХ мембрані	338 019	H38/1	без стрічки
2	З'єднувач Vario	201 011	C01/1	

Зм.	Кільк.	Арк.	№док	Підп.	Дата	Альбом типових технічних рішень для улаштування блискавкозахисту та заземлення промислових об'єктів		
Н. конр.						Прокладання системи блискавкозахисту на похилій покрівлі з ПВХ мембрани	Стадія	Аркуш	Аркушів
ГІП								39	136
Виконав									
Перевірив						Система блискавкозахисту та заземлення	LEO LIGHTMAN		

Підпис і дата | Інв. № дубл. | Взам інв. № | Підпис і дата | Інв. № оріг.

№	Назва	Артикул	Код	Примітка
1	Тримач L100	318 021	H18/2	без саморізів
2	Тримач L100 з саморізами	318 351 318 451	H18/35 H18/45	4,8x35 мм 4,8x45 мм
3	З'єднувач Vario	201 011	C01/1	
4	Тримач на плоскому даху	336 019	H36/1	

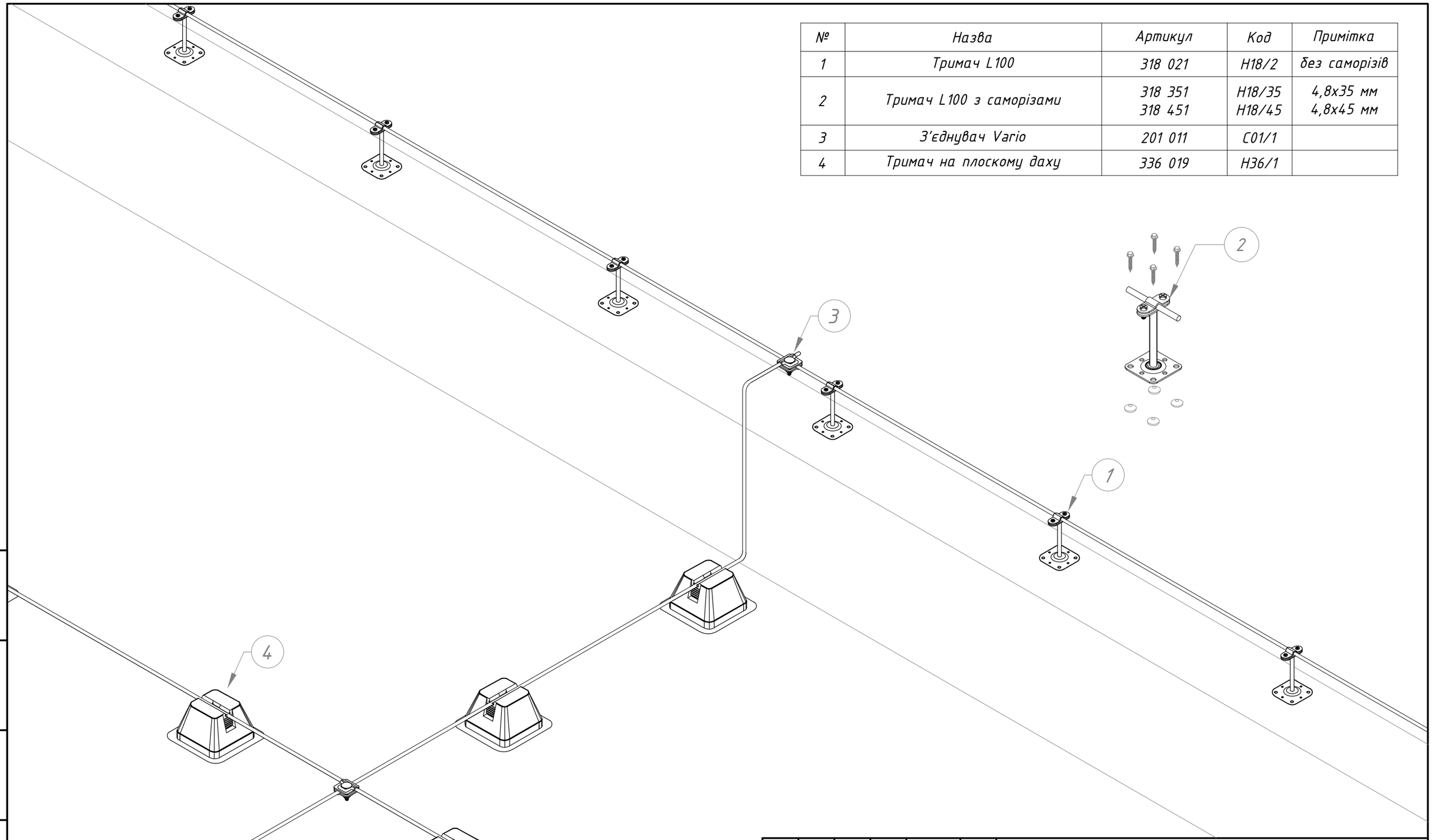

Підпис і дата	Інв. № дубл.	Взам інв. №	Підпис і дата	Інв. № оріг.

Зм.	Кільк.	Арк.	№док	Підп.	Дата
Н. конр.					
ГІП					
Виконав					
Перевірив					

Альбом типових технічних рішень для улаштування блискавкозахисту та заземлення промислових об'єктів

З'єднання блискавкоприймальної сітки з провідником по парапету будівлі

Стадія	Аркуш	Аркушів
	40	136

Система блискавкозахисту та заземлення

LEO LIGHTMAN

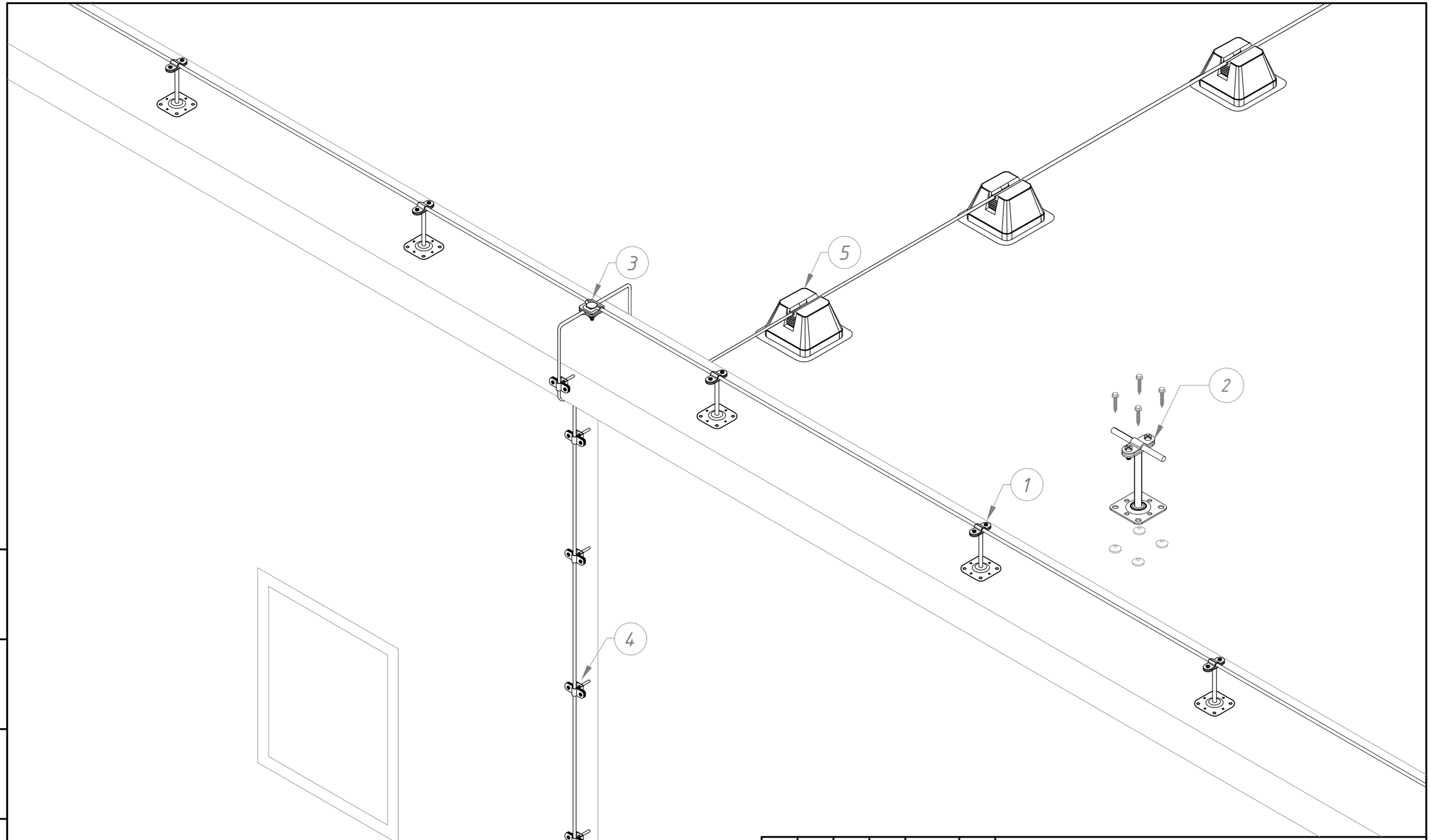

№	Назва	Артикул	Код	Примітка
1	Тримач L100	318 021	H18/2	без саморізів
2	Тримач L100 з саморізами	318 351 318 451	H18/35 H18/45	4,8x35 мм 4,8x45 мм
3	З'єднувач Vario	201 011	C01/1	
4	Тримач дроту Fix	310 011	H10/1	
5	Тримач на плоскому даху	336 019	H36/1	

Зм.	Кільк.	Арк.	№док	Підп.	Дата
Н. конр.					
ГІП					
Виконав					
Перевірив					

Альбом типових технічних рішень для улаштування блискавкозахисту та заземлення промислових об'єктів

З'єднання струмовідводу з блискавкоприймальною сіткою

Стадія	Аркуш	Аркушів
	41	136

Система блискавкозахисту та заземлення

LEO LIGHTMAN

Підпис і дата | Інв. № дубл. | Взам інв. № | Підпис і дата | Інв. № оріг.

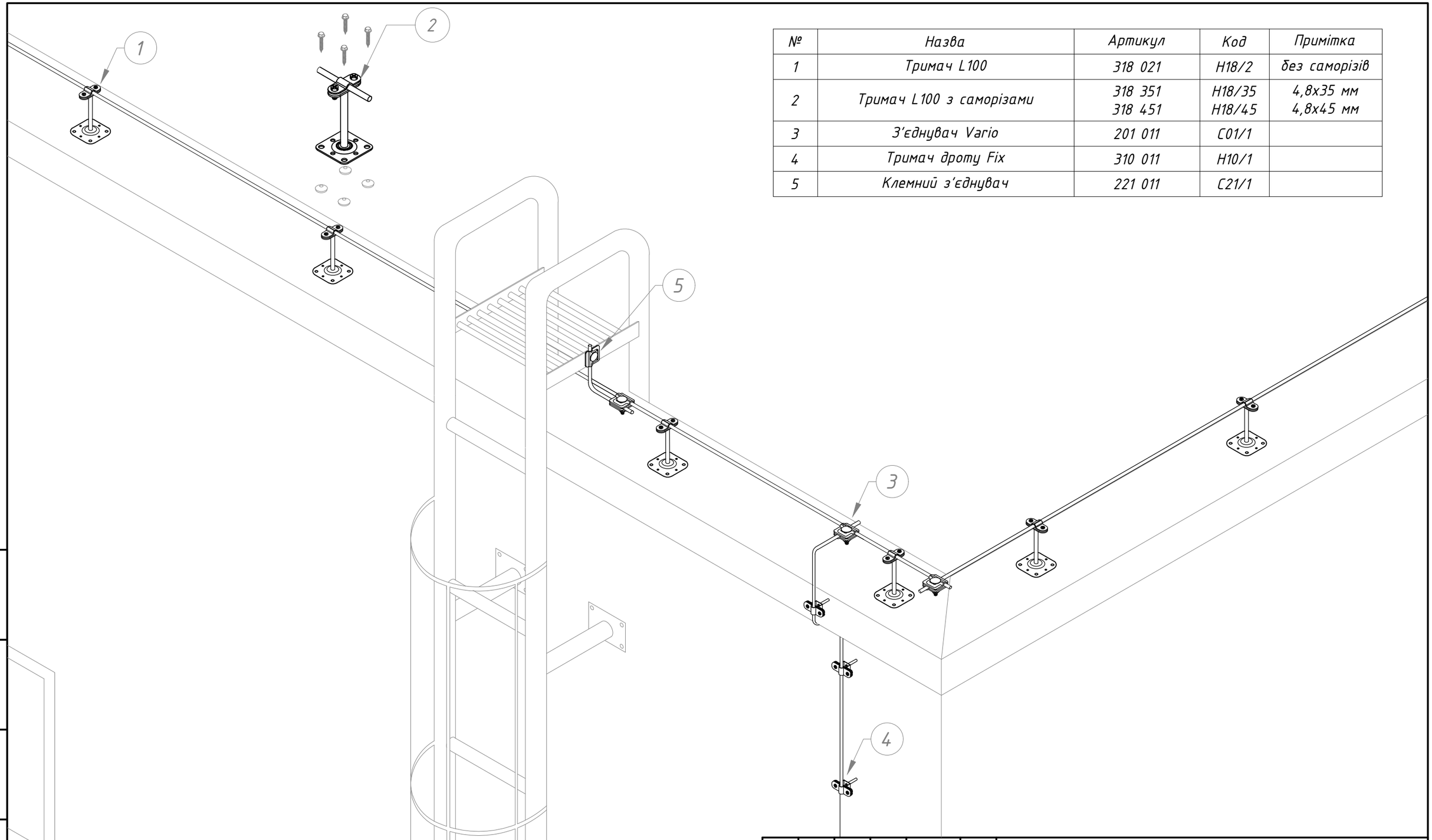

№	Назва	Артикул	Код	Примітка
1	Тримач L100	318 021	H18/2	без саморізів
2	Тримач L100 з саморізами	318 351 318 451	H18/35 H18/45	4,8x35 мм 4,8x45 мм
3	З'єднувач Vario	201 011	C01/1	
4	Тримач дроту Fix	310 011	H10/1	
5	Клемний з'єднувач	221 011	C21/1	

Підпис і дата	Інв. № дубл.	Взам інв. №	Підпис і дата	Інв. № оріг.

Зм.	Кільк.	Арк.	№док	Підп.	Дата
Н. конр.					
ГІП					
Виконав					
Перевірив					

Альбом типових технічних рішень для улаштування блискавкозахисту та заземлення промислових об'єктів

З'єднання металевих елементів з блискавкоприймальною сіткою

Стадія	Аркуш	Аркушів
	42	136

Система блискавкозахисту та заземлення

LEO LIGHTMAN

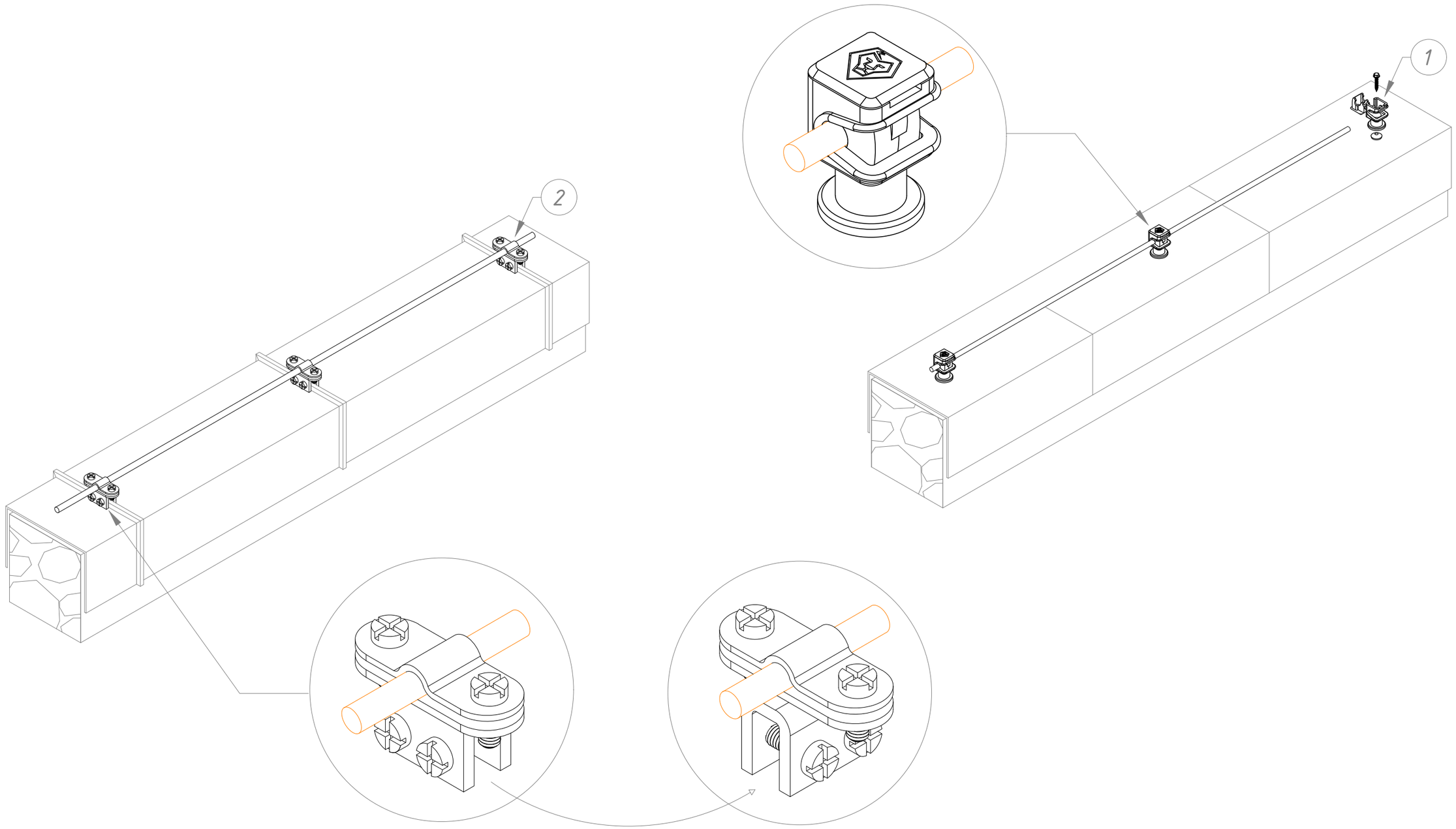

№	Назва	Артикул	Код
1	Тримач Clip	301 089	H01/8
2	Тримач фальцевий	316 011	H16/1

Зм.	Кільк.	Арк.	№док	Підп.	Дата	Альбом типових технічних рішень для улаштування блискавкозахисту та заземлення промислових об'єктів			
Н. конр.						Прокладання блискавкоприймальної сітки по парапету будівлі (варіант №1)	Стадія	Аркуш	Аркушів
ГІП								43	136
Виконав									
Перевірив						Система блискавкозахисту та заземлення	LEO LIGHTMAN		

Підпис і дата

Інв. № дубл.

Взам інв. №

Підпис і дата

Інв. № ориг.

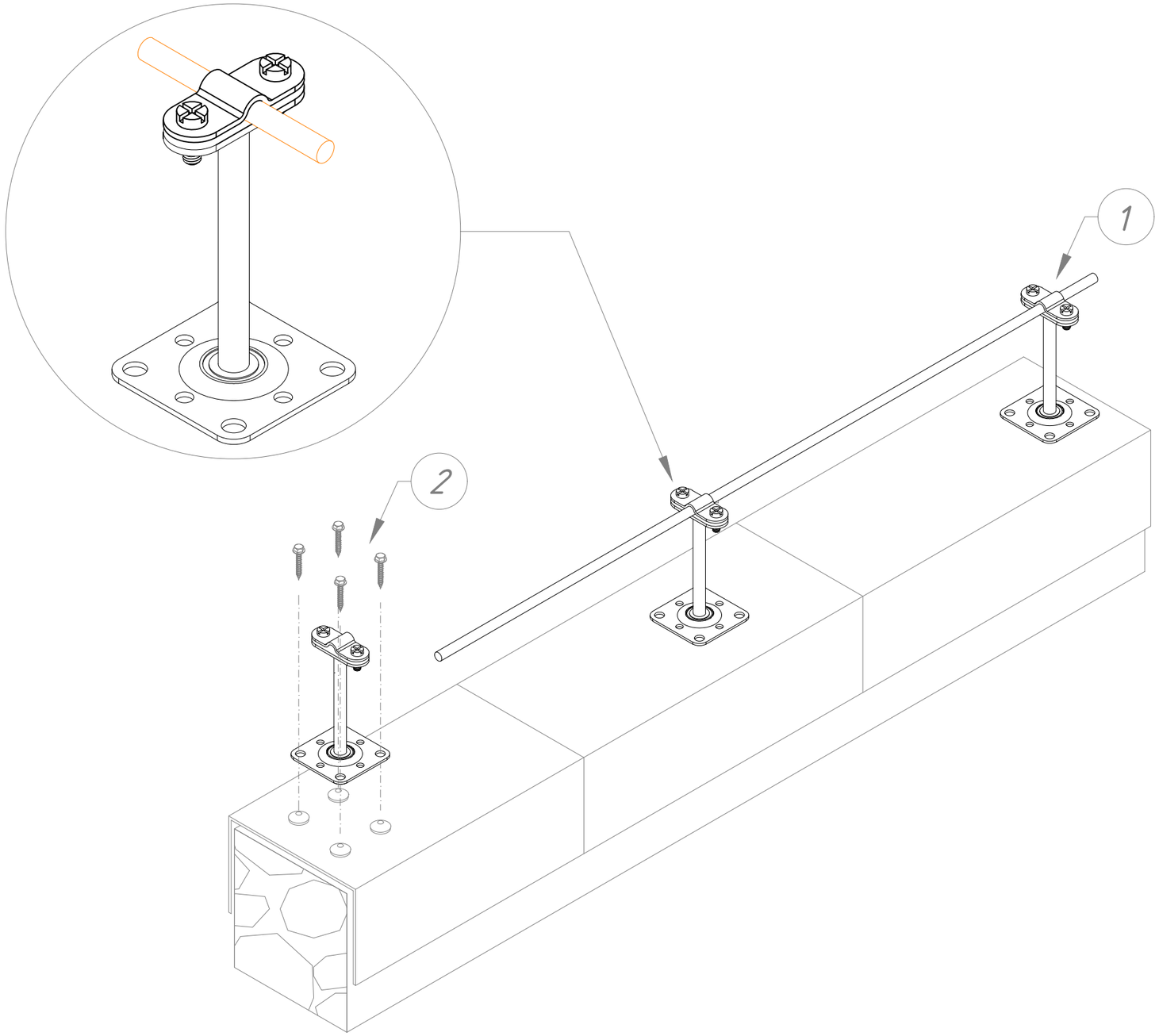

№	Назва	Артикул	Код	Примітка
1	Тримач L100	318 021	H18/2	без саморізів
2	Тримач L100 з саморізами	318 351 318 451	H18/35 H18/45	4,8x35 мм 4,8x45 мм

Зм.	Кільк.	Арк.	№док	Підп.	Дата	Альбом типових технічних рішень для улаштування блискавкозахисту та заземлення промислових об'єктів		
Н. конр.						Прокладання блискавкоприймальної сітки по парапету будівлі (варіант №2)	Стадія	Аркуш	Аркушів
ГІП								44	136
Виконав									
Перевірив						Система блискавкозахисту та заземлення	LEO LIGHTMAN		

Підпис і дата

Інв. № дубл.

Взам інв. №

Підпис і дата

Інв. № оріг.

№	Назва	Артикул	Код
1	Тримач на плоскому даху	336 019	H36/1
2	З'єднувач Vario	201 011	C01/1
3	Клемний з'єднувач	221 011	C21/1
4	Дріт алюмінієвий	502 086	W02/08

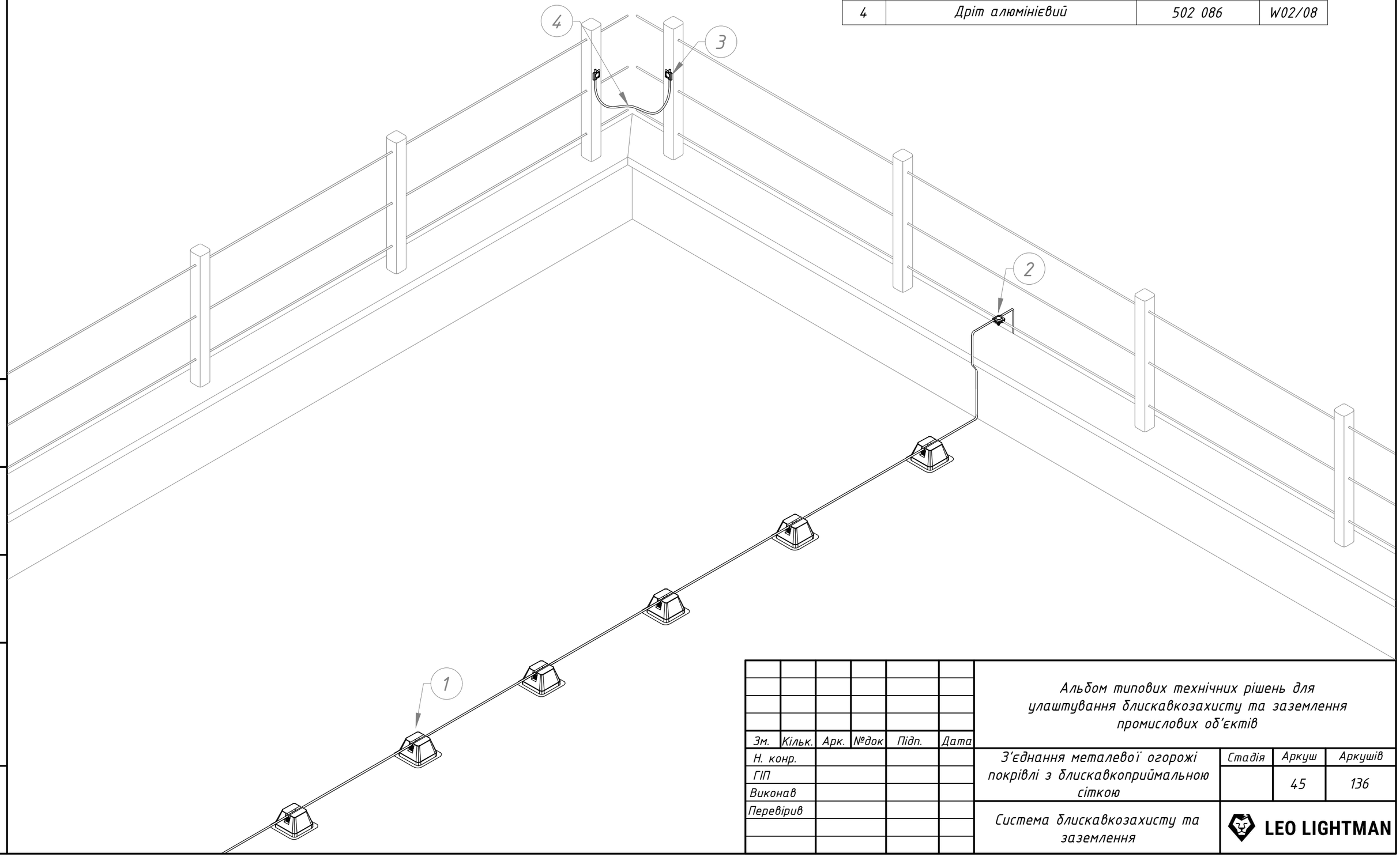

Підпис і дата

Інв. № дубл.

Взам інв. №

Підпис і дата

Інв. № оріг.

Зм.	Кільк.	Арк.	№док	Підп.	Дата
Н. конр.					
ГІП					
Виконав					
Перевірив					

Альбом типових технічних рішень для улаштування блискавкозахисту та заземлення промислових об'єктів

З'єднання металевої огорожі покрівлі з блискавкоприймальною сіткою

Стадія	Аркуш	Аркушів
	45	136

Система блискавкозахисту та заземлення

LEO LIGHTMAN

№	Назва	Артикул	Код	Висота
1	Блискавкоприймач з триногою (мала)	408 406 408 506	M08/40 M08/50	L4000 L5000
2	Блискавкоприймач з триногою (велика)	408 606 408 706 408 806	M08/60 M08/70 M08/80	L6000 L7000 L8000

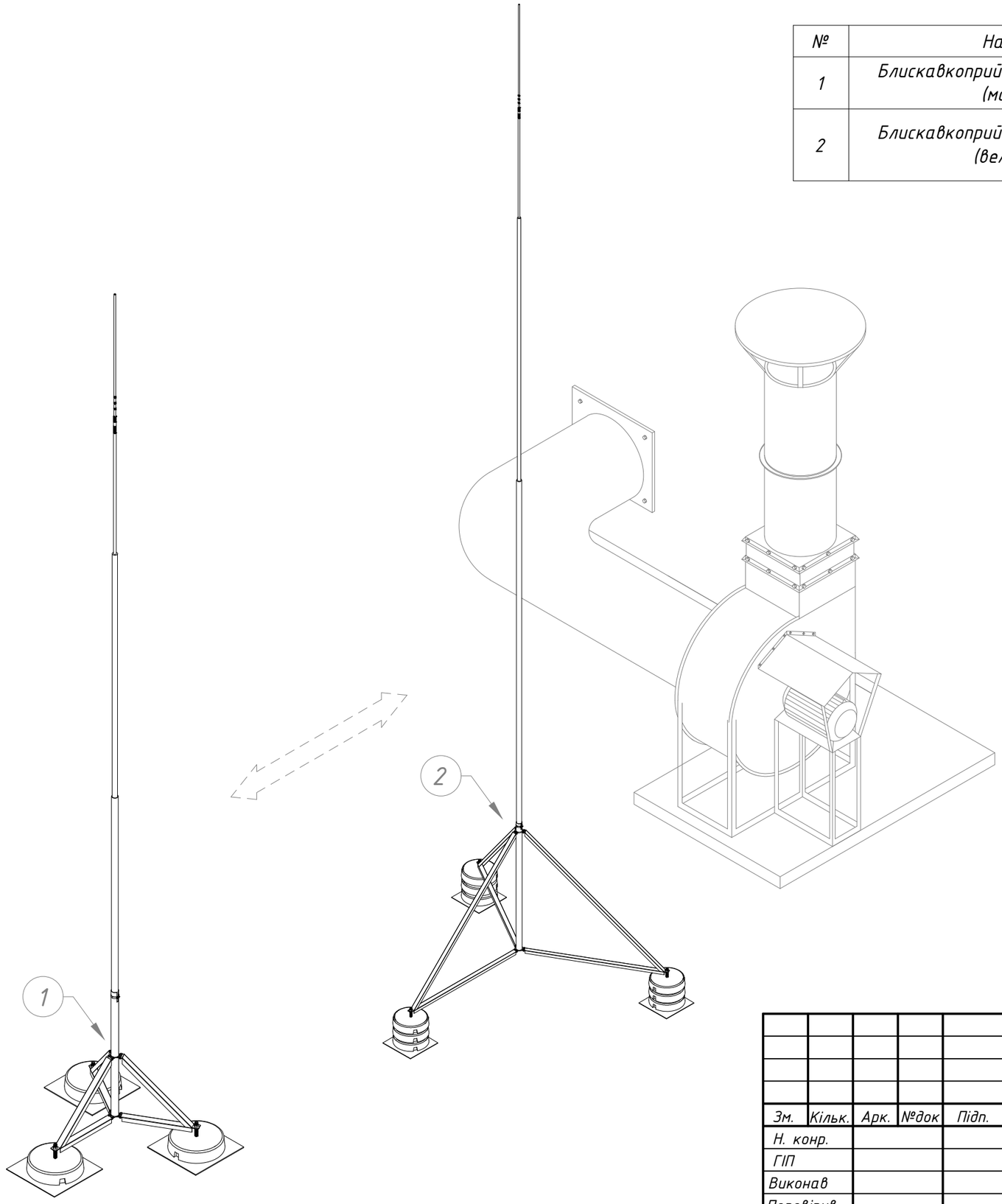

Підпис і дата	Інв. № дубл.	Взам інв. №	Підпис і дата	Інв. № оріг.

Зм.	Кільк.	Арк.	№док	Підп.	Дата
Н. конр.					
ГІП					
Виконав					
Перевірив					

Альбом типових технічних рішень для улаштування блискавкозахисту та заземлення промислових об'єктів

Блискавкозахист покрівельних надбудов з використанням триноги

Стадія	Аркуш	Аркушів
	46	136

Система блискавкозахисту та заземлення

LEO LIGHTMAN

№	Назва	Артикул	Код	Висота	Примітка
1	Блискавкоприймач з чотириногою	408 906 408 106 408 116	M08/90 M08/10 M08/11	L 9000 L 10000 L 11000	
2	Блискавкоприймач з шестиногою	408 126 408 136 408 146	M08/12 M08/13 M08/14	L 12000 L 13000 L 14000	передбачити дод.розтяжки

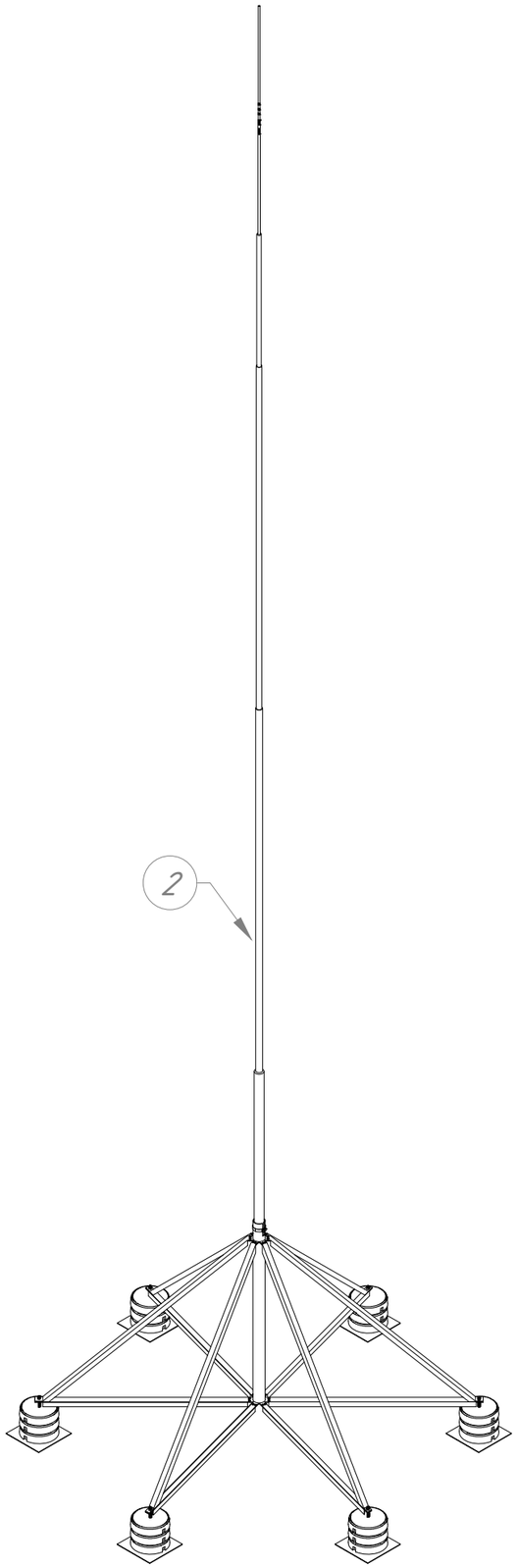

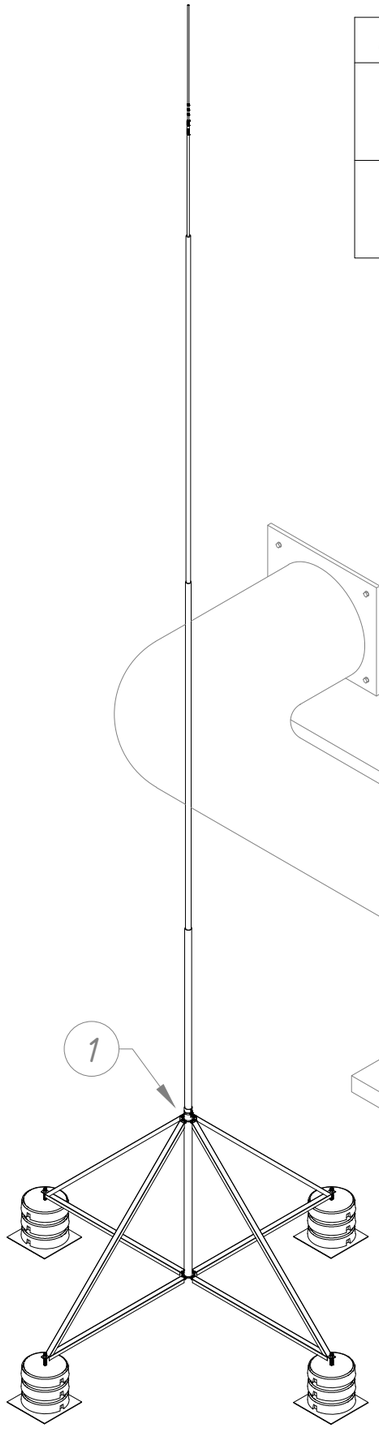

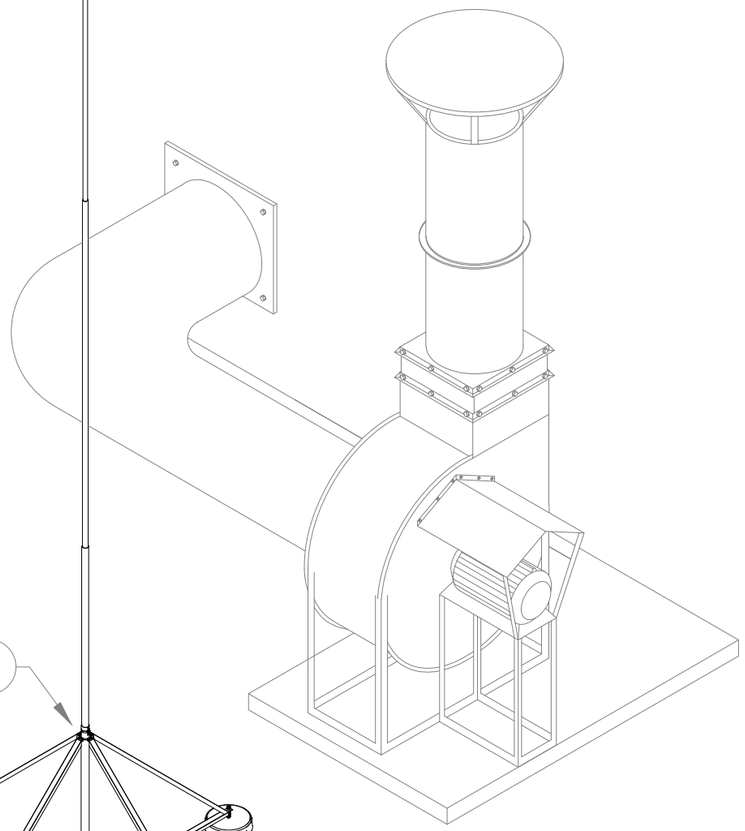

Зм.	Кільк.	Арк.	№док	Підп.	Дата
Н. конр.					
ГІП					
Виконав					
Перевірив					

Альбом типових технічних рішень для улаштування блискавкозахисту та заземлення промислових об'єктів

Блискавкозахист покрівельних надбудов з використанням чотириноги

Стадія	Аркуш	Аркушів
	47	136

Система блискавкозахисту та заземлення

LEO LIGHTMAN

Підпис і дата | Інв. № дубл. | Взам інв. № | Підпис і дата | Інв. № оріг.

№	Назва	Артикул	Код	Примітка
1	Хомут подвійний	326 133 326 233 326 333 326 103	H26/13 H26/23 H26/33 H26/10	Ø120 Ø200 Ø300 без стрічки
2	Ізоляційна штанга D16	324 019 324 029 324 039	H24/1 H24/2 H24/3	L500 L750 L1000
3	Блискавкоприймач з бетонною основою	407 156-406	M07/15-40	L1500-L4000
4	Тримач L100	318 021	H18/2	

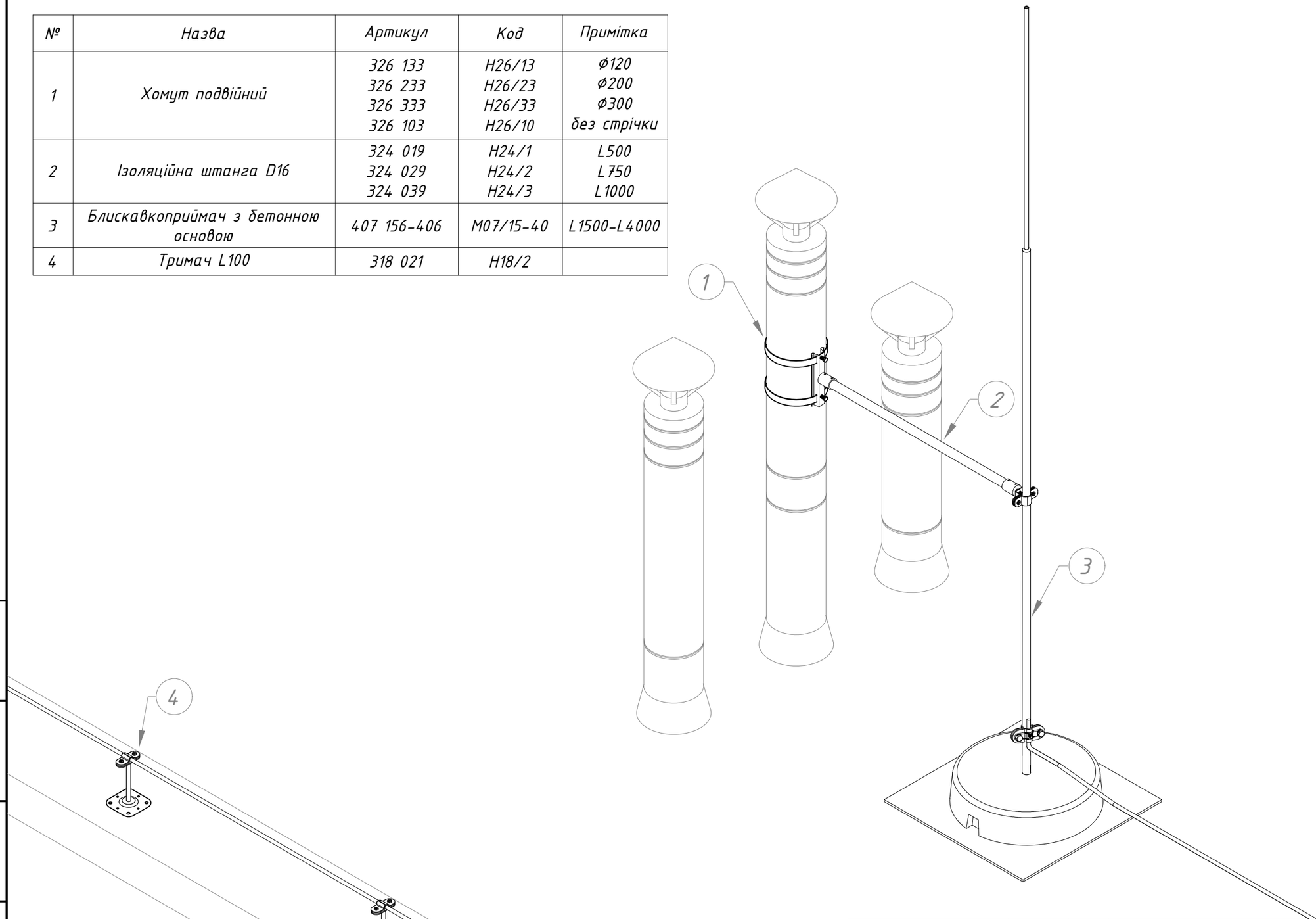

Підпис і дата

Інв. № дубл.

Взам інв. №

Підпис і дата

Інв. № оріг.

Зм.	Кільк.	Арк.	№док	Підп.	Дата
Н. конр.					
ГІП					
Виконав					
Перевірив					

Альбом типових технічних рішень для улаштування блискавкозахисту та заземлення промислових об'єктів

Блискавкозахист круглих вентиляційних труб

Стадія	Аркуш	Аркушів
	48	136

Система блискавкозахисту та заземлення

LEO LIGHTMAN

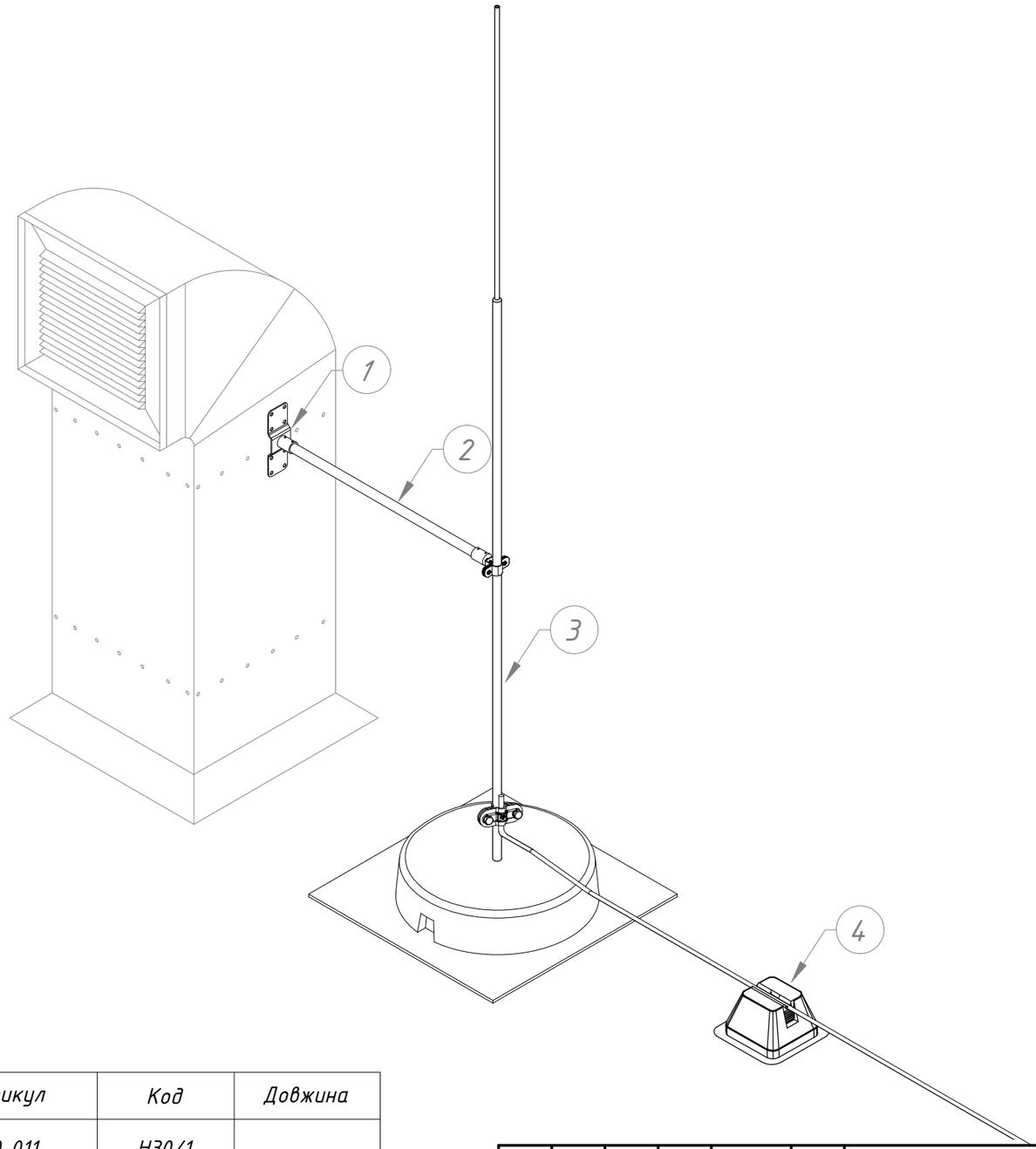

№	Назва	Артикул	Код	Довжина
1	Тримач ізоляційної штанги до стіни	330 011	H30/1	
2	Ізоляційна штанга D16	324 019 324 029 324 039	H24/1 H24/2 H24/3	L500 L750 L1000
3	Блискавкоприймач з бетонною основою	407 156-406	M07/15-40	L1500-L4000
4	Тримач на плоскому даху	336 019	H36/1	

Зм.	Кільк.	Арк.	№док	Підп.	Дата	Альбом типових технічних рішень для улаштування блискавкозахисту та заземлення промислових об'єктів		
Н. конр.						Блискавкозахист вентиляційних труб	Стадія	Аркуш	Аркушів
ГІП								49	136
Виконав									
Перевірив						Система блискавкозахисту та заземлення	LEO LIGHTMAN		

Підпис і дата
Інв. № дубл.
Взам інв. №
Підпис і дата
Інв. № оріг.

№	Назва	Артикул	Код	Довжина
1	Блискавкоприймач з бетонною основою	407 156-406	M07/15-40	L1500-L4000
2	Тримач на плоскому даху	336 019	H36/1	
3	З'єднувач Vario	201 011	C01/1	

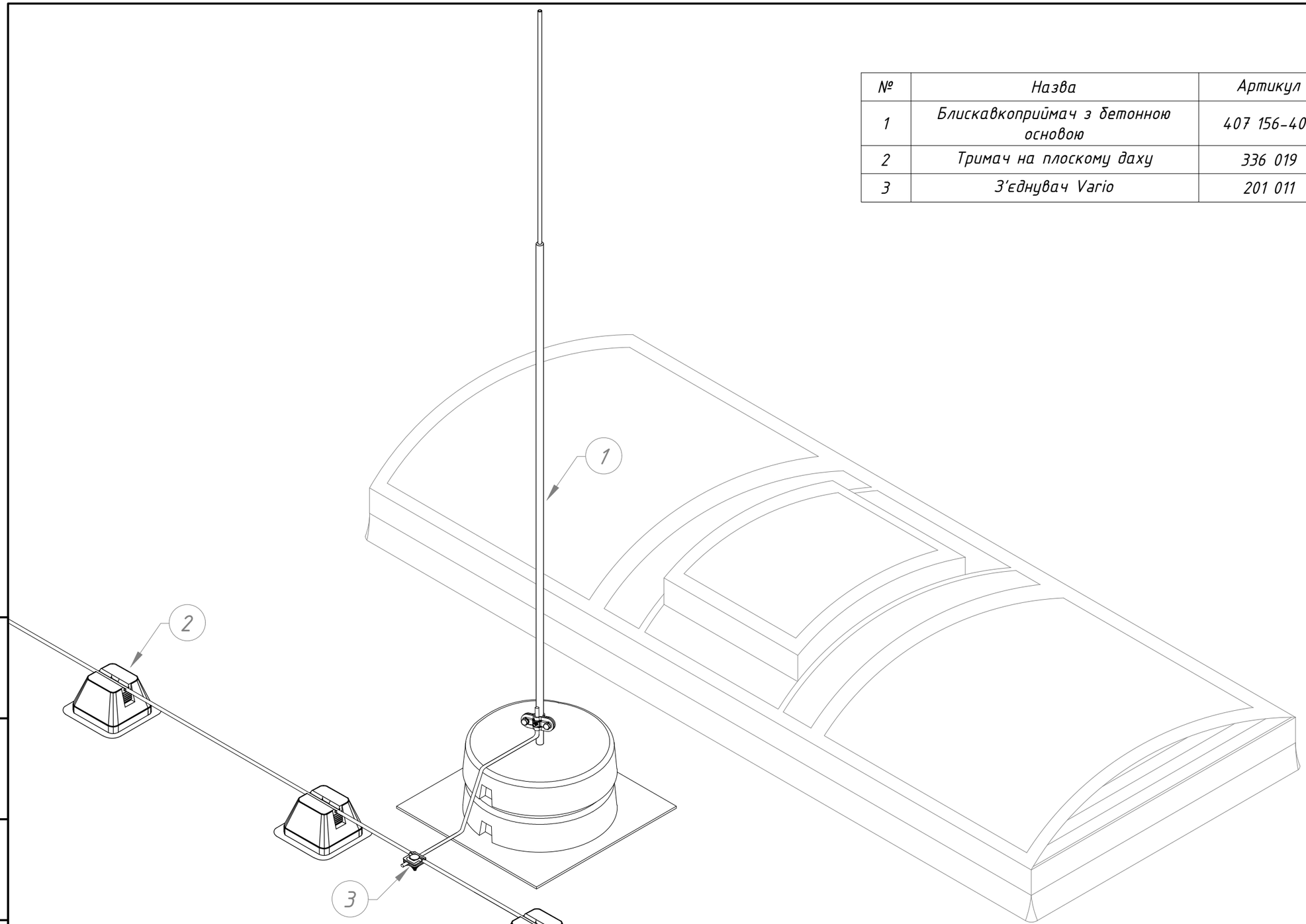

Підпис і дата

Інв. № дубл.

Взам інв. №

Підпис і дата

Інв. № оріг.

Зм.	Кільк.	Арк.	№док	Підп.	Дата
Н. конр.					
ГІП					
Виконав					
Перевірив					

Альбом типових технічних рішень для улаштування блискавкозахисту та заземлення промислових об'єктів

Блискавкозахист зенітних ліхтарів

Стадія	Аркуш	Аркушів
	50	136

Система блискавкозахисту та заземлення

LEO LIGHTMAN

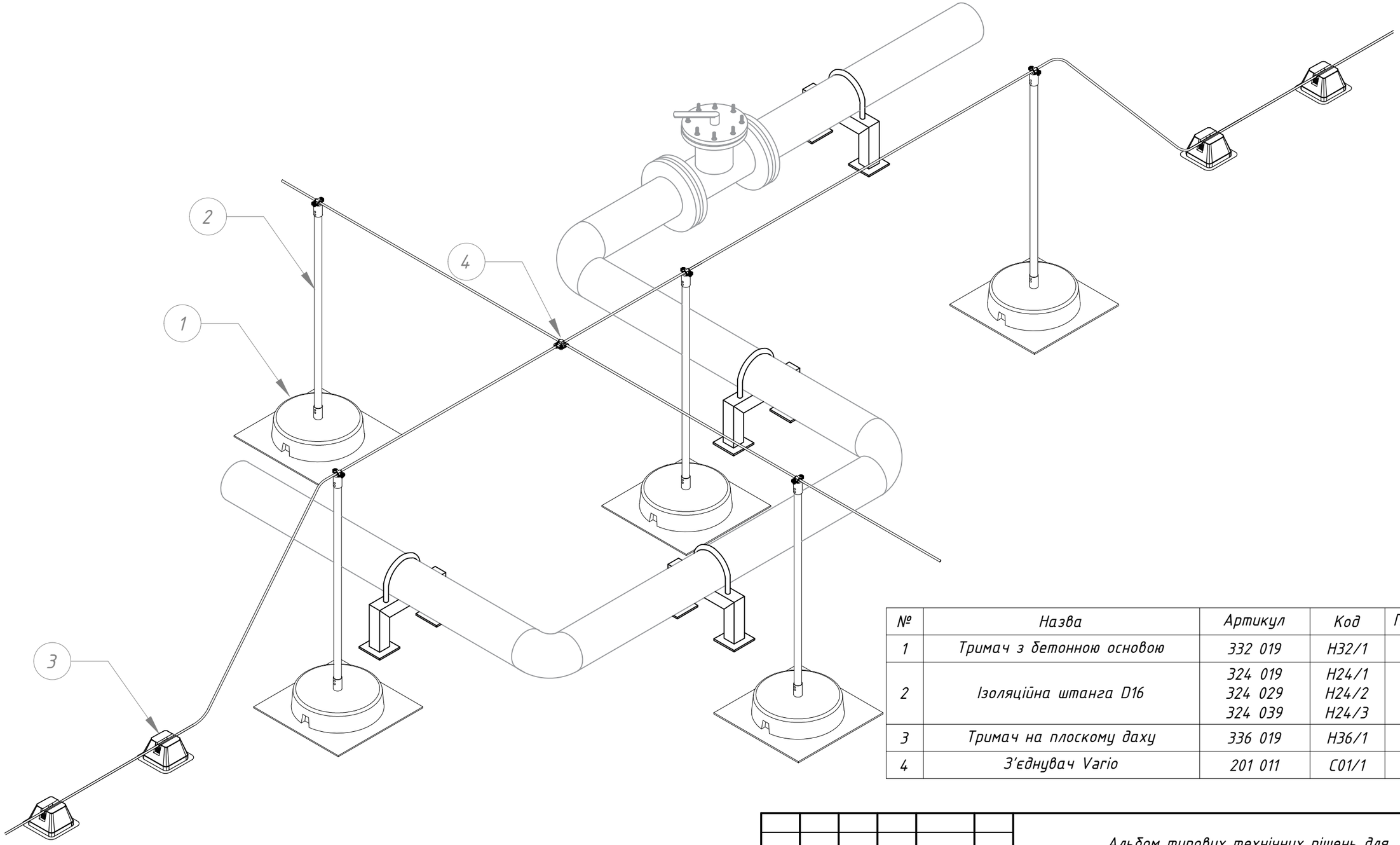

№	Назва	Артикул	Код	Примітка
1	Тримач з бетонною основою	332 019	H32/1	
2	Ізоляційна штанга D16	324 019 324 029 324 039	H24/1 H24/2 H24/3	L500 L750 L1000
3	Тримач на плоскому даху	336 019	H36/1	
4	З'єднувач Vario	201 011	C01/1	

Зм.	Кільк.	Арк.	№док	Підп.	Дата	Альбом типових технічних рішень для улаштування блискавкозахисту та заземлення промислових об'єктів		
Н. конр.						Блискавкозахист газопровідних труб на плоскій покрівлі	Стадія	Аркуш	Аркушів
ГІП								51	136
Виконав									
Перевірив						Система блискавкозахисту та заземлення	LEO LIGHTMAN		

Підпис і дата

Інв. № дубл.

Взам інв. №

Підпис і дата

Інв. № оріг.

№	Назва	Артикул	Код	
1	Блискавкоприймач з триногою (мала)	408 406 408 506	M08/40 M08/50	L4000 L5000
2	Тримач L100	318 021	H18/2	
3	Тримач на плоскому даху	336 019	H36/1	
4	З'єднувач Vario	201 011	C01/1	

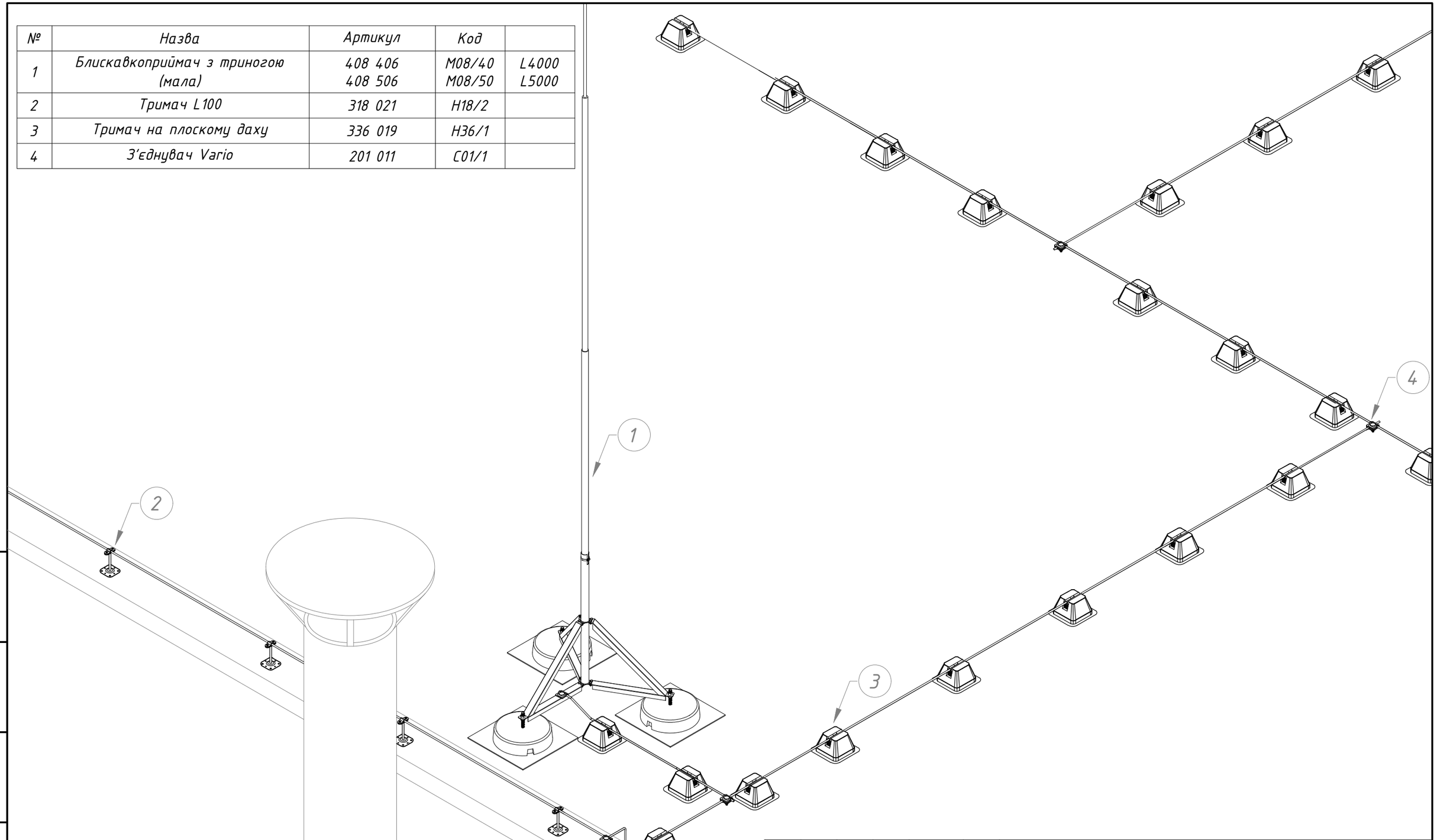

Зм.	Кільк.	Арк.	№док	Підп.	Дата
Н. конр.					
ГІП					
Виконав					
Перевірив					

Альбом типових технічних рішень для улаштування блискавкозахисту та заземлення промислових об'єктів

Блискавкозахист вентиляційних труб закріплених до фасаду будівлі

Стадія	Аркуш	Аркушів
	52	136

Система блискавкозахисту та заземлення

LEO LIGHTMAN

Підпис і дата | Інв. № дубл. | Взам інв. № | Підпис і дата | Інв. № оріг.

№	Назва	Артикул	Код	Висота
1	Блискавкоприймач з триногою (велика)	408 606 408 706 408 806	M08/60 M08/70 M08/80	L6000 L7000 L8000
2	Тримач на плоскому даху	336 019	H36/1	

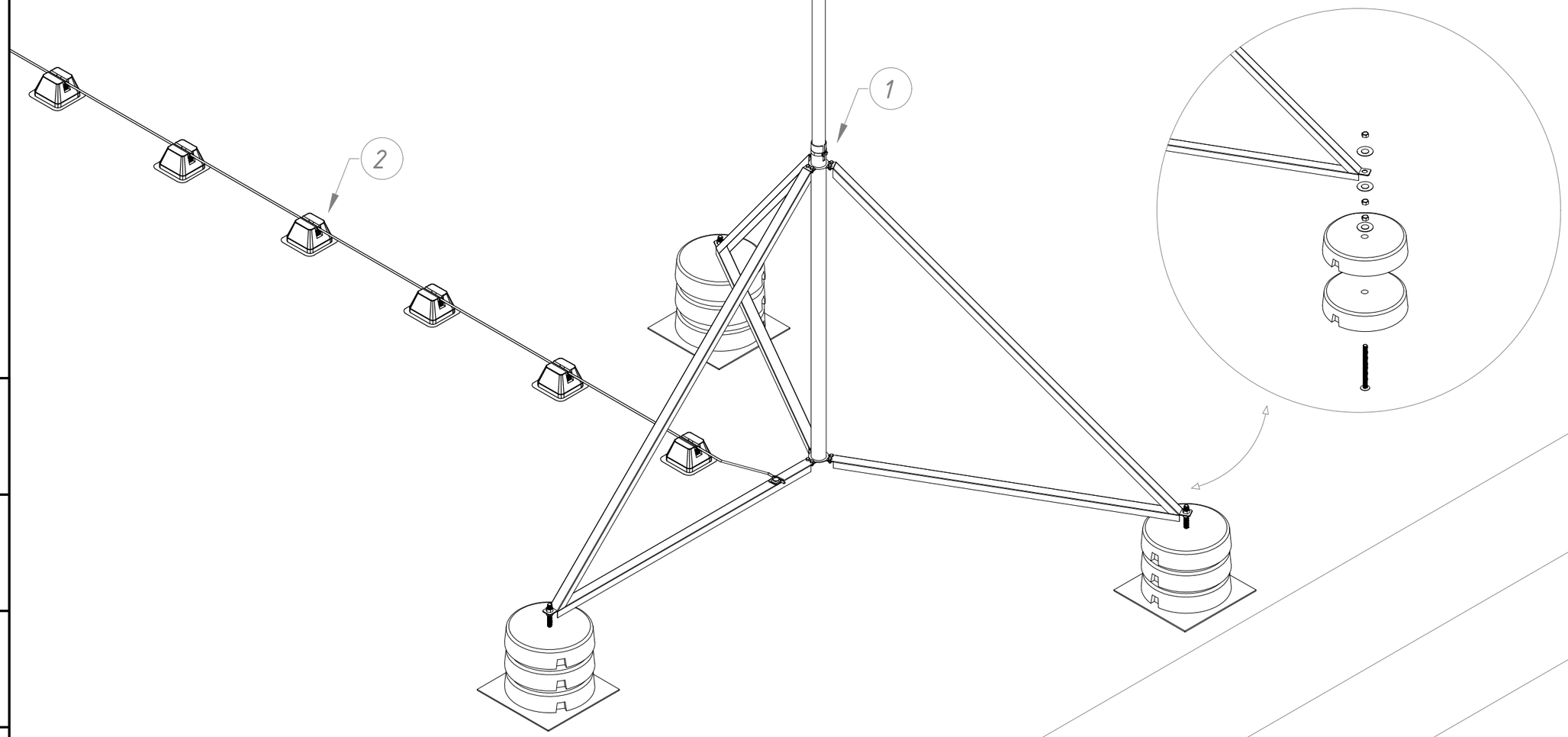

Підпис і дата	Інв. № дубл.	Взам інв. №	Підпис і дата	Інв. № оріг.

Зм.	Кільк.	Арк.	№док	Підп.	Дата	Альбом типових технічних рішень для улаштування блискавкозахисту та заземлення промислових об'єктів		
Н. конр.						З'єднання системи блискавкозахисту з триногою	Стадія	Аркуш	Аркушів
ГІП								53	136
Виконав									
Перевірив						Система блискавкозахисту та заземлення	LEO LIGHTMAN		

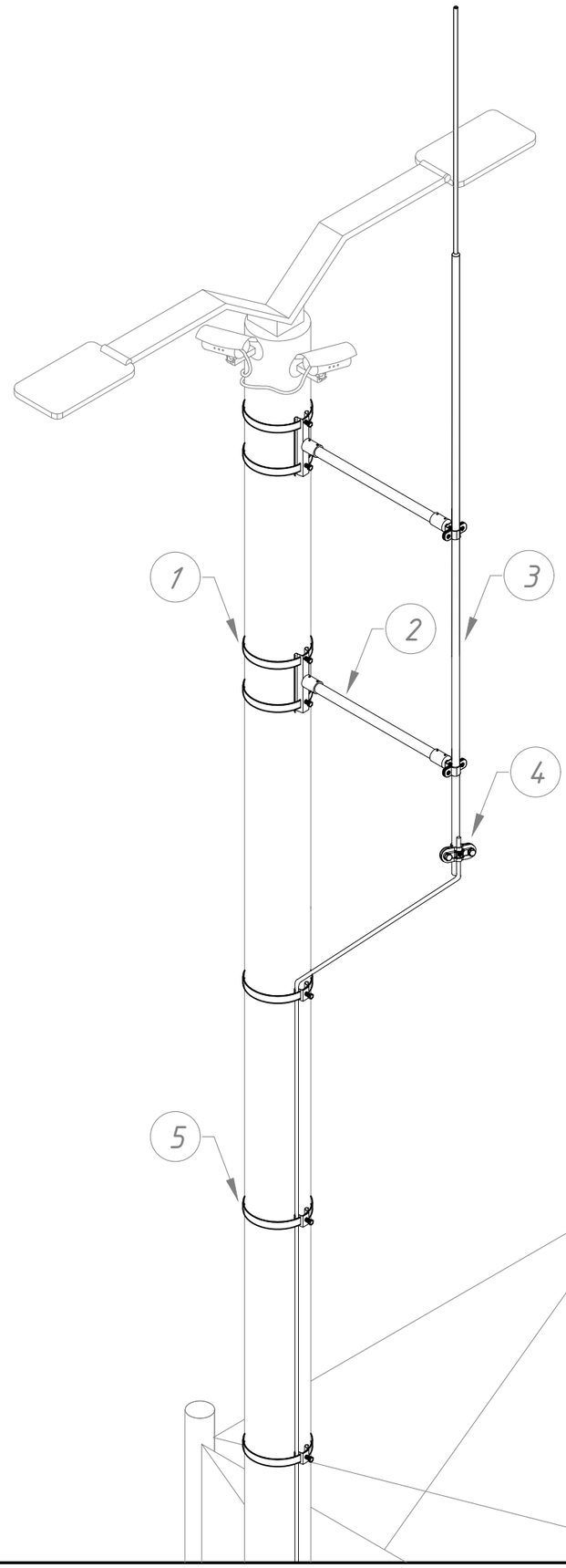

№	Назва	Артикул	Код	Примітка
1	Хомут подвійний	326 133 326 233 326 333 326 103	H26/13 H26/23 H26/33 H26/10	Ø120 Ø200 Ø300 без стрічки
2	Ізоляційна штанга D16	324 019 324 029 324 039	H24/1 H24/2 H24/3	L500 L750 L1000
3	Блискавкоприймач	401 306-406	M01/30-40	L3000-4000
4	З'єднувач Duos D08	210 011	C10/1	
5	Універсальний хомут	320 133	H20/13	

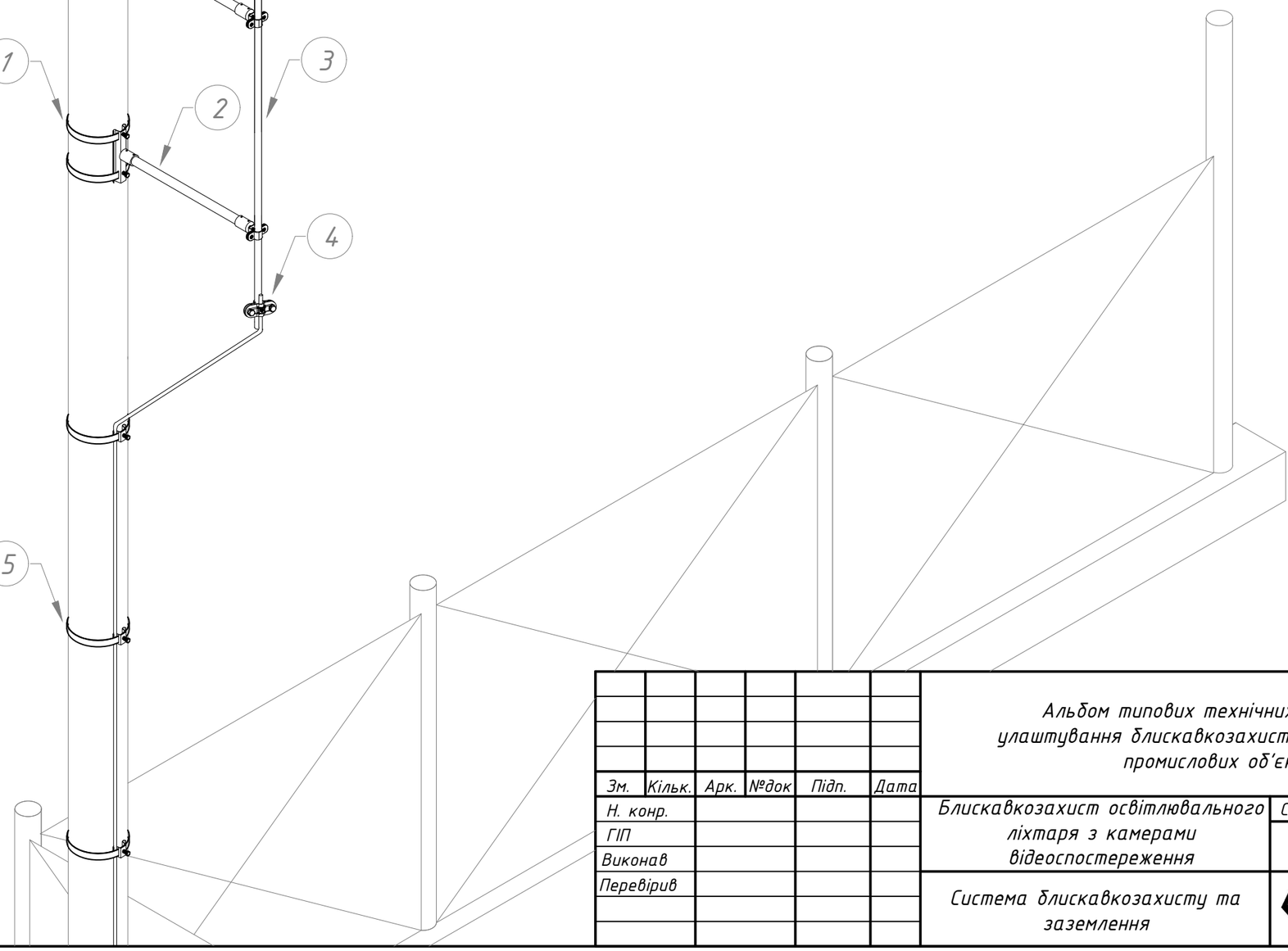

Підпис і дата

Інв. № дубл.

Взам інв. №

Підпис і дата

Інв. № ориг.

Зм.	Кільк.	Арк.	№док	Підп.	Дата
Н. конр.					
ГІП					
Виконав					
Перевірив					

Альбом типових технічних рішень для улаштування блискавкозахисту та заземлення промислових об'єктів

Блискавкозахист освітлювального ліхтаря з камерами відеоспостереження

Стадія	Аркуш	Аркушів
	54	136

Система блискавкозахисту та заземлення

LEO LIGHTMAN

№	Назва	Артикул	Код	Довжина
1	Тримач ізоляційної штанги до стіни	330 011	H30/1	
2	Ізоляційна штанга D16	324 019 324 029 324 039	H24/1 H24/2 H24/3	L500 L750 L1000
3	Блискавкоприймач з бетонною основою	407 156-406	M07/15-40	L1500-L4000
4	З'єднувач Vario	201 011	C01/1	
5	Тримач на плоскому даху	336 019	H36/1	

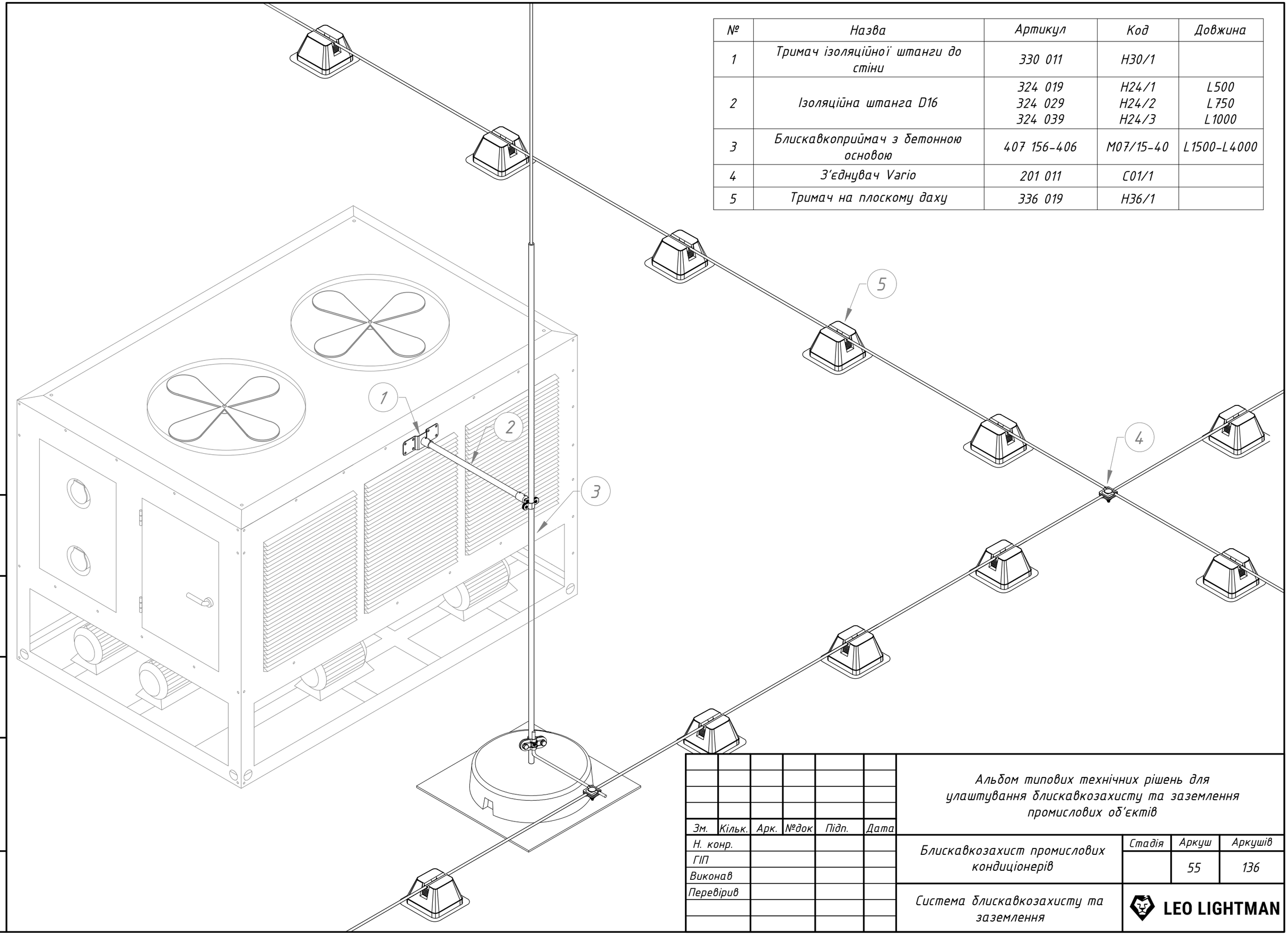

Зм.	Кільк.	Арк.	№док	Підп.	Дата
Н. конр.					
ГІП					
Виконав					
Перевірив					

Альбом типових технічних рішень для улаштування блискавкозахисту та заземлення промислових об'єктів

Блискавкозахист промислових кондиціонерів

Стадія	Аркуш	Аркушів
	55	136

Система блискавкозахисту та заземлення

LEO LIGHTMAN

Підпис і дата

Інв. № дубл.

Взам інв. №

Підпис і дата

Інв. № оріг.

№	Назва	Артикул	Код	Довжина
1	Тримач ізоляційної штанги до стіни	330 011	H30/1	
2	Ізоляційна штанга D16	324 019	H24/1	L500
3	Блискавкоприймач з бетонною основою	407 206-406	M07/15-40	L1500-L4000
4	З'єднувач Vario	201 011	C01/1	
5	Тримач на плоскому даху	336 019	H36/1	

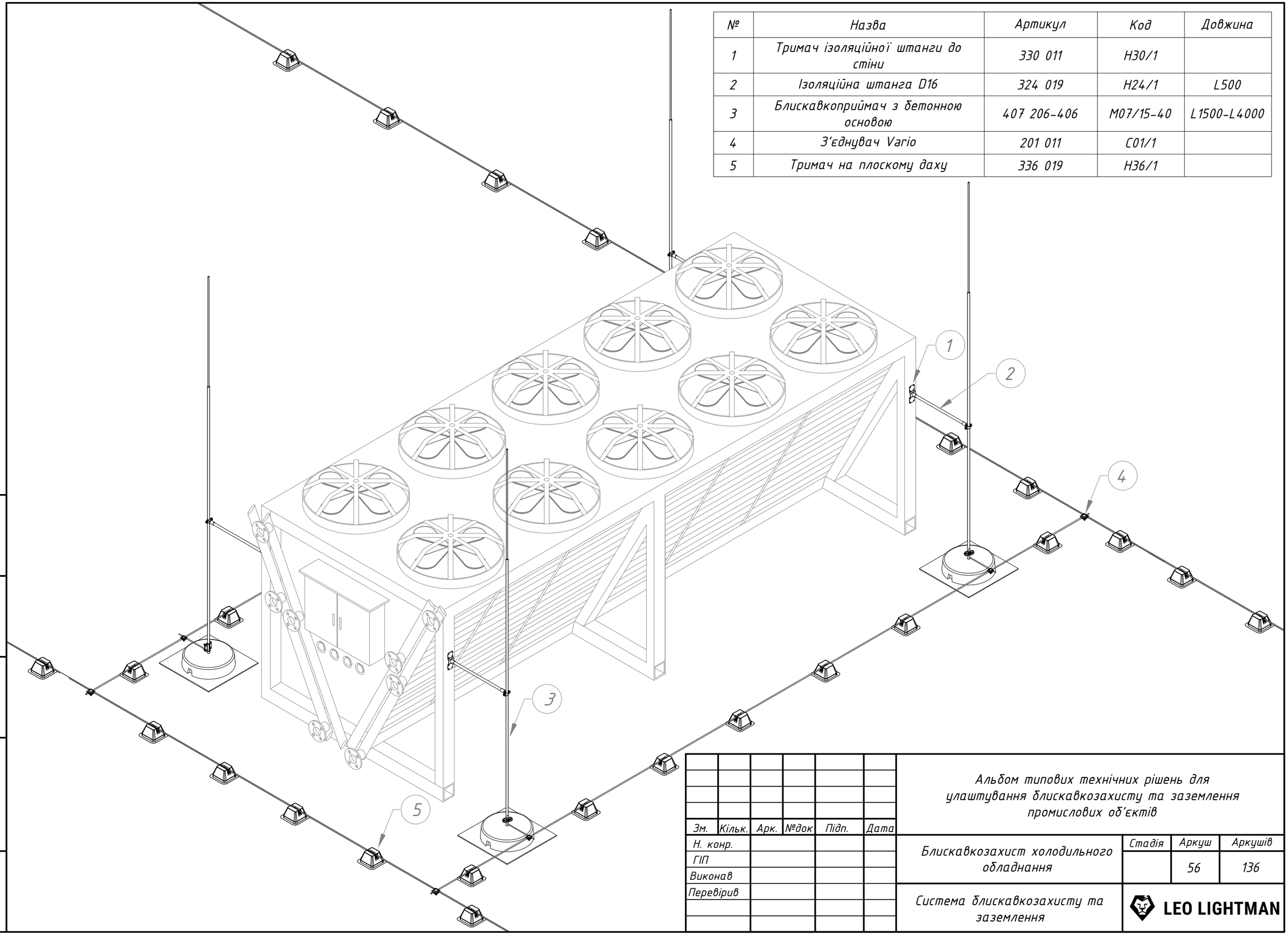

Підпис і дата

Інв. № дубл.

Взам інв. №

Підпис і дата

Інв. № оріг.

Зм.	Кільк.	Арк.	№док	Підп.	Дата
Н. конр.					
ГІП					
Виконав					
Перевірив					

Альбом типових технічних рішень для улаштування блискавкозахисту та заземлення промислових об'єктів

Блискавкозахист холодильного обладнання

Стадія	Аркуш	Аркушів
	56	136

Система блискавкозахисту та заземлення

LEO LIGHTMAN

№	Назва	Артикул	Код	Довжина
1	Блискавкоприймач з бетонною основою	407 206-406	M07/20-40	L2000-L4000
2	Тримач на плоскому даху	336 019	H36/1	

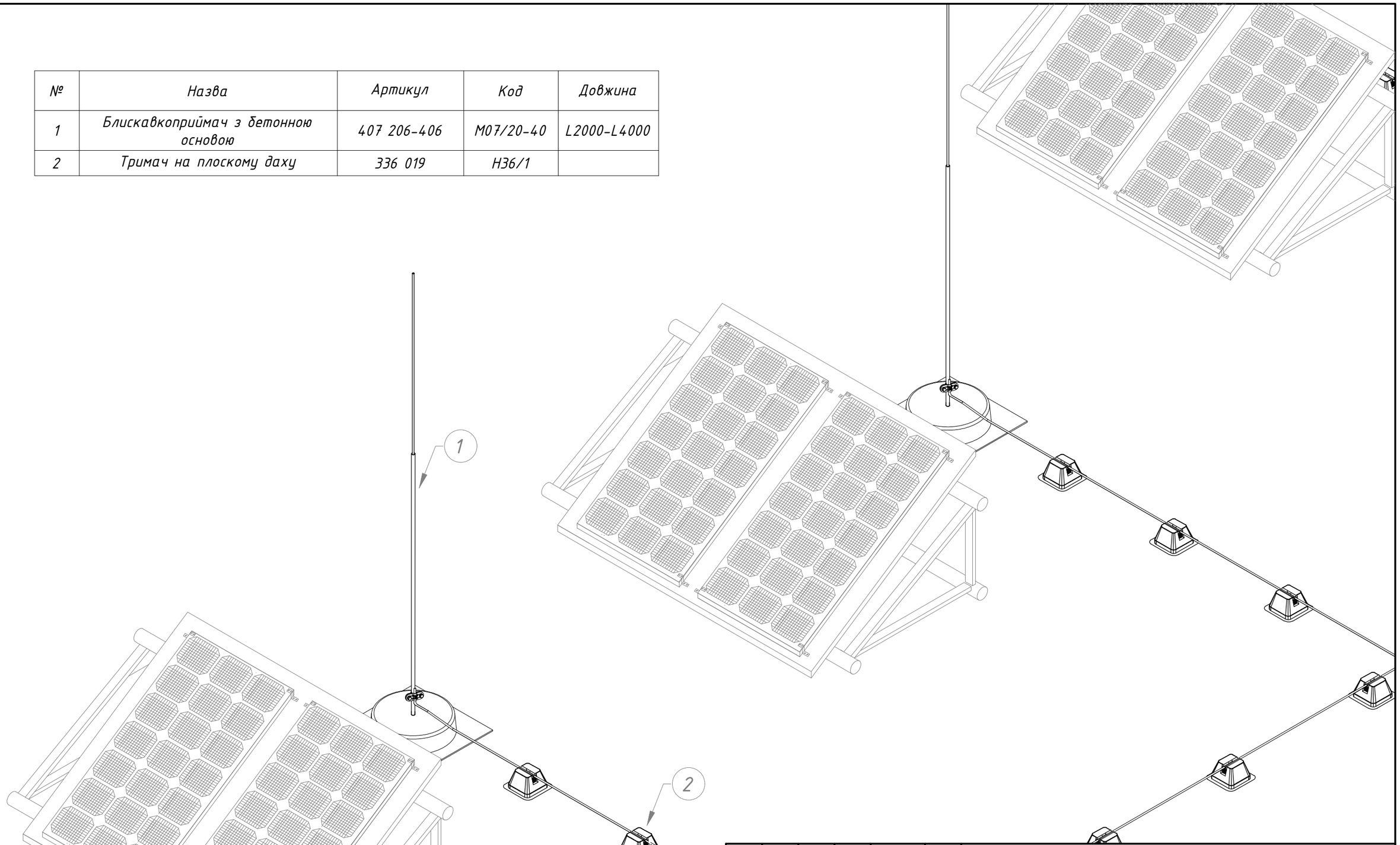

Зм.	Кільк.	Арк.	№док	Підп.	Дата
Н. конр.					
ГІП					
Виконав					
Перевірив					

Альбом типових технічних рішень для улаштування блискавкозахисту та заземлення промислових об'єктів

Блискавкозахист фотогальванічних панелей

Стадія	Аркуш	Аркушів
	57	136

Система блискавкозахисту та заземлення

LEO LIGHTMAN

Підпис і дата

Інв. № дубл.

Взам інв. №

Підпис і дата

Інв. № оріг.

№	Назва	Артикул	Код	Довжина
1	Блискавкоприймач з бетонною основою	407 206-406	M07/15-40	L1500-L4000
2	Тримач на плоскому даху	336 019	H36/1	
3	З'єднувач Vario	201 011	C01/1	

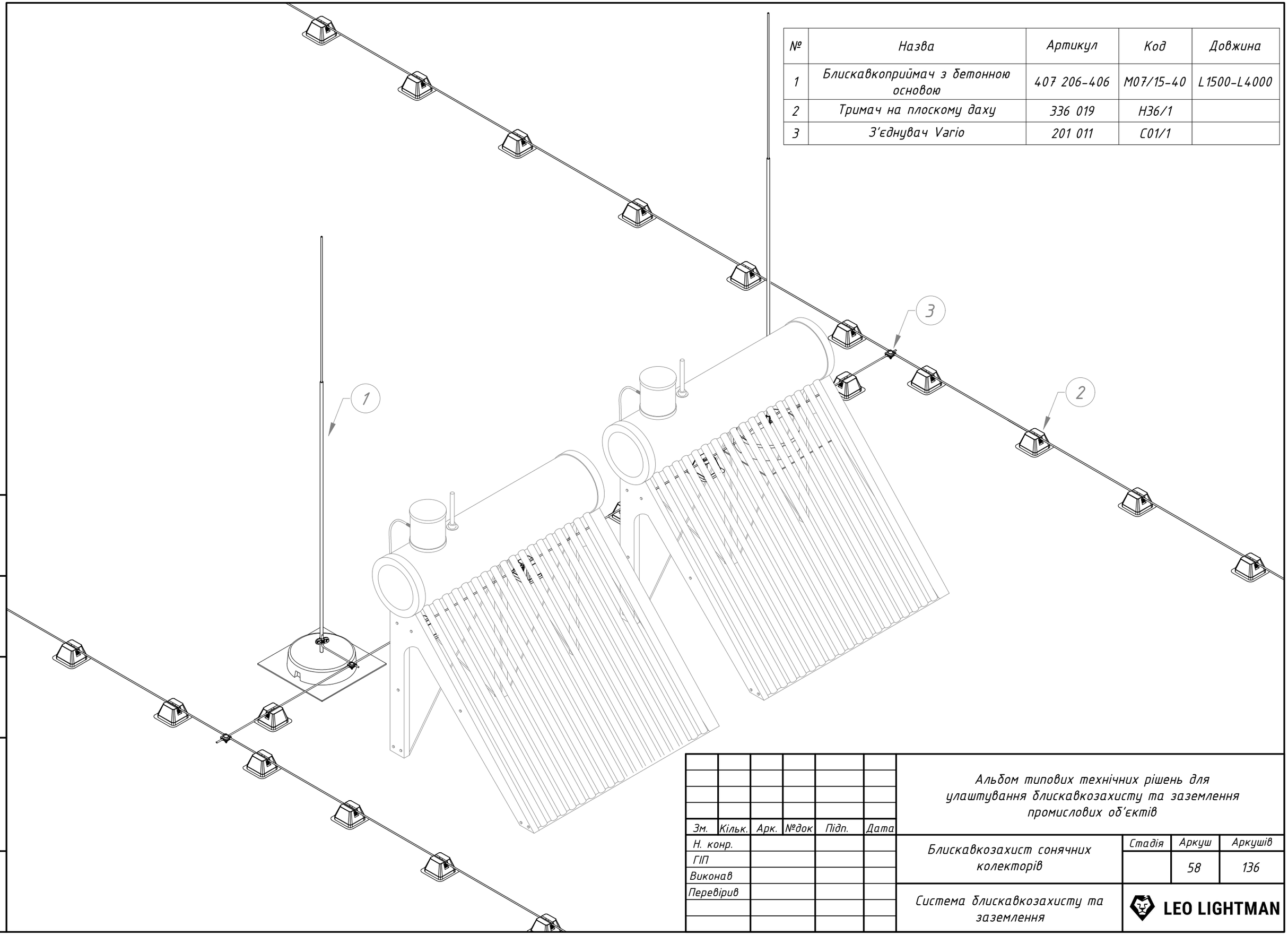

Підпис і дата

Інв. № дубл.

Взам інв. №

Підпис і дата

Інв. № оріг.

Зм.	Кільк.	Арк.	№док	Підп.	Дата
Н. конр.					
ГІП					
Виконав					
Перевірив					

Альбом типових технічних рішень для улаштування блискавкозахисту та заземлення промислових об'єктів

Блискавкозахист сонячних колекторів

Стадія	Аркуш	Аркушів
	58	136

Система блискавкозахисту та заземлення

LEO LIGHTMAN

№	Назва	Артикул	Код	Довжина
1	Блискавкоприймач збірний	405 406-126	M05/40-12	L4000-L12000
2	Тримач щогли L450	416 013	M16/1	для БП 4-8м - 2шт для БП 9-12м - 3шт
3	З'єднувач до труби	216 021	C16/2	
4	З'єднувач Vario	201 011	C01/1	
5	Тримач на плоскому даху	336 019	H36/1	

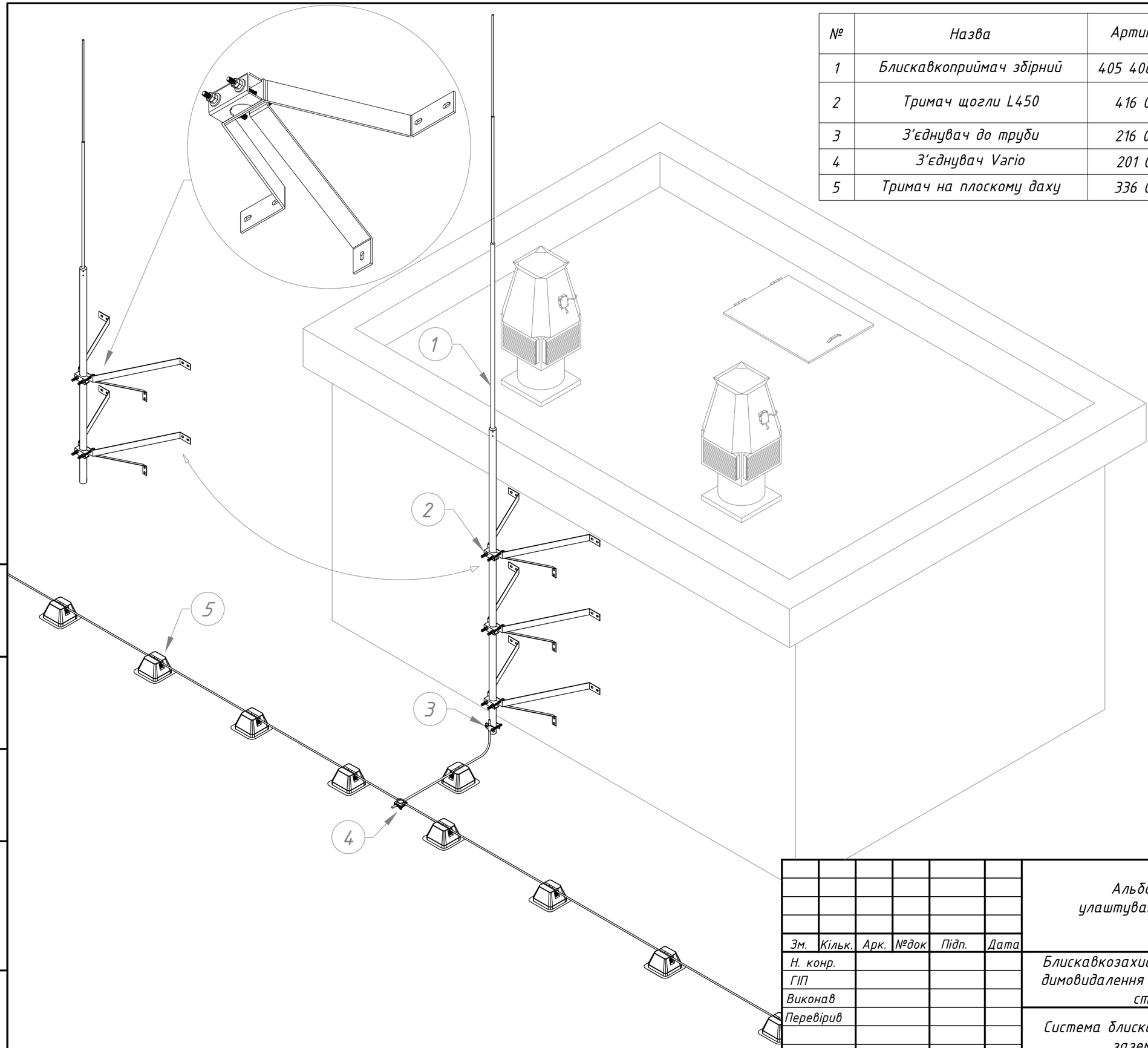

Зм.	Кільк.	Арк.	№док	Підп.	Дата
Н. конр.					
ГІП					
Виконав					
Перевірив					

Альбом типових технічних рішень для улаштування блискавкозахисту та заземлення промислових об'єктів

Блискавкозахист вентилятора димовидалення з кріпленням до стіни

Стадія	Аркуш	Аркушів
	59	136

Система блискавкозахисту та заземлення

LEO LIGHTMAN

Підпис і дата | Інв. № дубл. | Взам інв. № | Підпис і дата | Інв. № оріг.

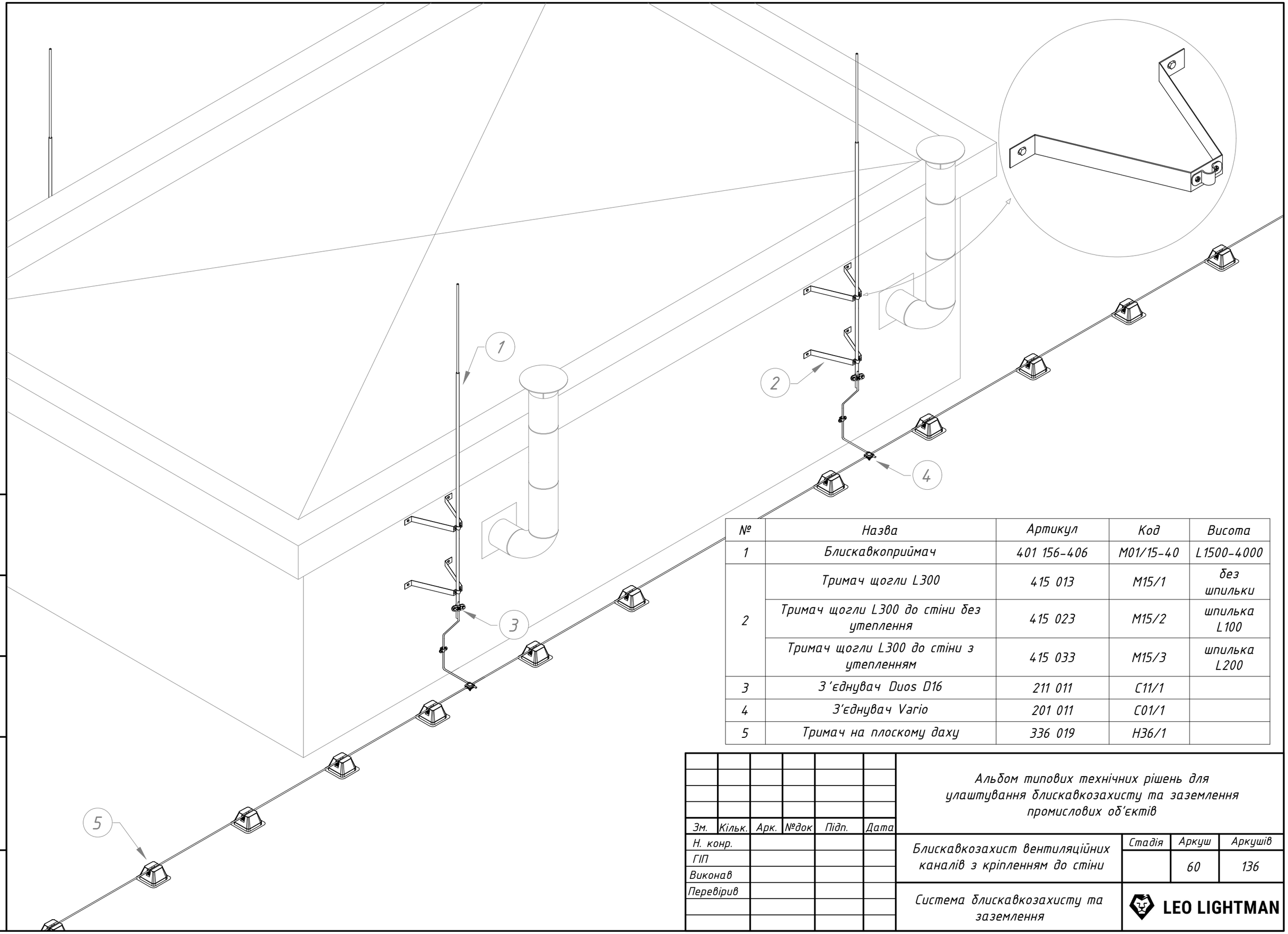

№	Назва	Артикул	Код	Висота
1	Блискавкоприймач	401 156-406	M01/15-40	L1500-4000
2	Тримач щогли L300	415 013	M15/1	без шпильки
	Тримач щогли L300 до стіни без утеплення	415 023	M15/2	шпилька L100
	Тримач щогли L300 до стіни з утепленням	415 033	M15/3	шпилька L200
3	З'єднувач Duos D16	211 011	C11/1	
4	З'єднувач Vario	201 011	C01/1	
5	Тримач на плоскому даху	336 019	H36/1	

Зм.	Кільк.	Арк.	№док	Підп.	Дата	Альбом типових технічних рішень для улаштування блискавкозахисту та заземлення промислових об'єктів		
Н. конр.						Блискавкозахист вентиляційних каналів з кріпленням до стіни	Стадія	Аркуш	Аркушів
ГІП								60	136
Виконав									
Перевірив						Система блискавкозахисту та заземлення	LEO LIGHTMAN		

Підпис і дата
Інв. № дубл.
Взам інв. №
Підпис і дата
Інв. № ориг.

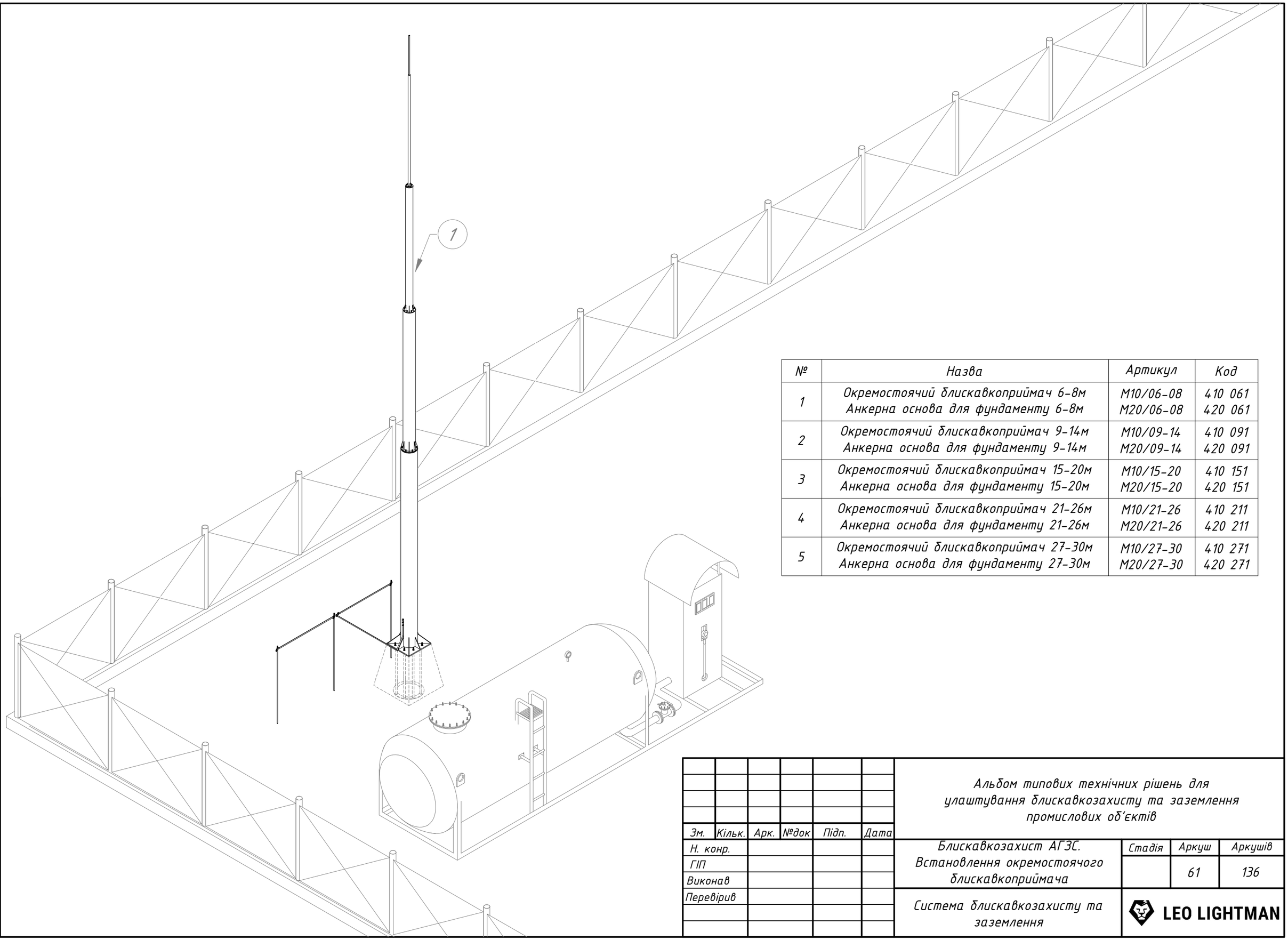

№	Назва	Артикул	Код
1	Окремостоячий блискавкоприймач 6-8м Анкерна основа для фундаменту 6-8м	M10/06-08 M20/06-08	410 061 420 061
2	Окремостоячий блискавкоприймач 9-14м Анкерна основа для фундаменту 9-14м	M10/09-14 M20/09-14	410 091 420 091
3	Окремостоячий блискавкоприймач 15-20м Анкерна основа для фундаменту 15-20м	M10/15-20 M20/15-20	410 151 420 151
4	Окремостоячий блискавкоприймач 21-26м Анкерна основа для фундаменту 21-26м	M10/21-26 M20/21-26	410 211 420 211
5	Окремостоячий блискавкоприймач 27-30м Анкерна основа для фундаменту 27-30м	M10/27-30 M20/27-30	410 271 420 271

Підпис і дата

Інв. № дубл.

Взам інв. №

Підпис і дата

Інв. № оріг.

Зм.	Кільк.	Арк.	№док	Підп.	Дата
Н. конр.					
ГІП					
Виконав					
Перевірив					

Альбом типових технічних рішень для улаштування блискавкозахисту та заземлення промислових об'єктів

Блискавкозахист АГЗС. Встановлення окремостоячого блискавкоприймача

Стадія	Аркуш	Аркушів
	61	136

Система блискавкозахисту та заземлення

LEO LIGHTMAN

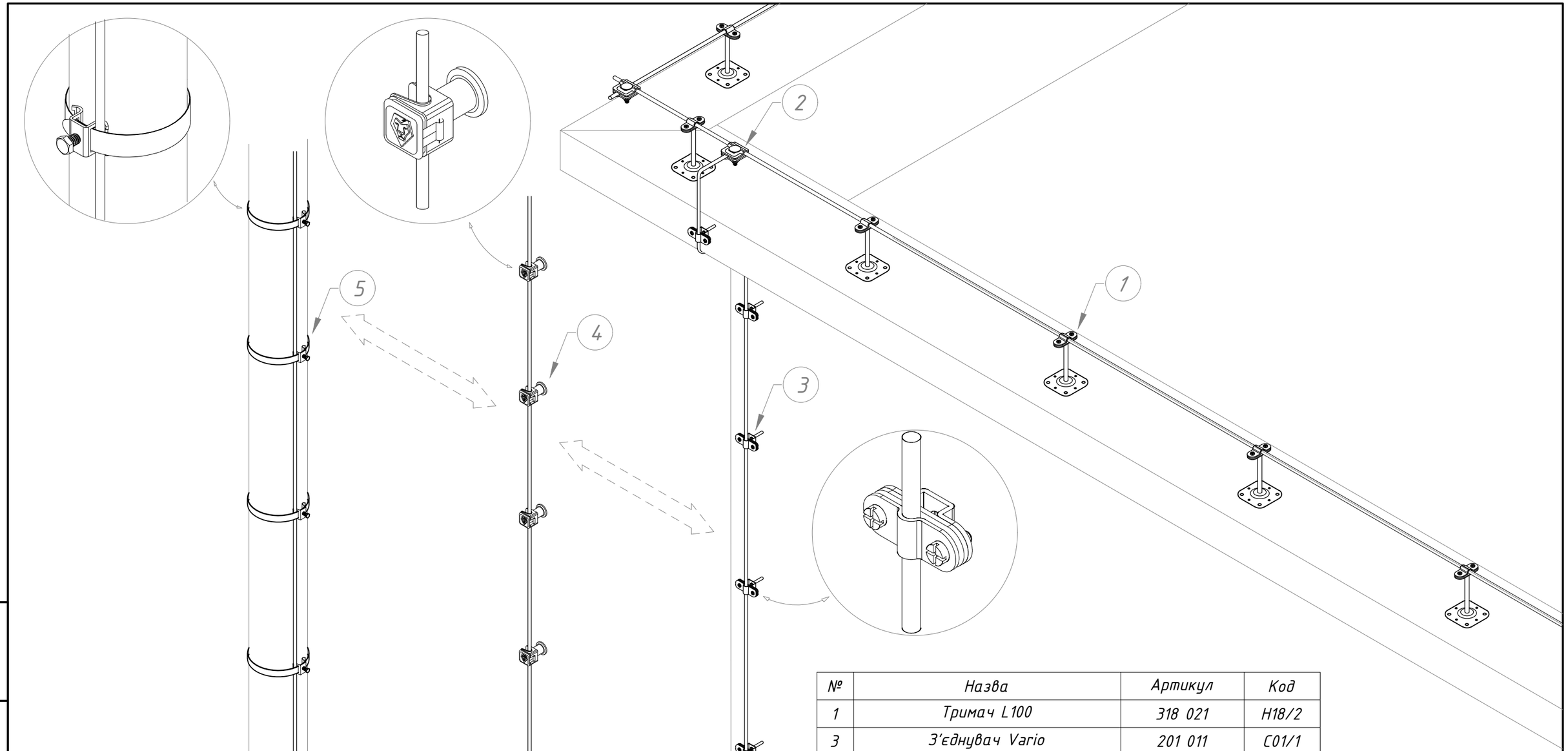

№	Назва	Артикул	Код
1	Тримач L100	318 021	H18/2
3	З'єднувач Vario	201 011	C01/1
4	Тримач дроту Fix	310 011	H10/1
5	Тримач дроту Clip	301 089	H01/8
6	Універсальний хомут	320 133	H20/13

Зм.	Кільк.	Арк.	№док	Підп.	Дата
Н. конр.					
ГІП					
Виконав					
Перевірив					

Альбом типових технічних рішень для улаштування блискавкозахисту та заземлення промислових об'єктів

Варіанти виконання струмовідводів

Стадія	Аркуш	Аркушів
	62	136

Система блискавкозахисту та заземлення

LEO LIGHTMAN

Підпис і дата | Інв. № дубл. | Взам інв. № | Підпис і дата | Інв. № оріг.

№	Назва	Артикул	Код
1	З'єднувач трубчастий	209 011	C09/1
2	Тримач дроту Fix	310 011	H10/1
3	Тримач L100	318 021	H18/2
4	З'єднувач Vario	201 011	C01/1

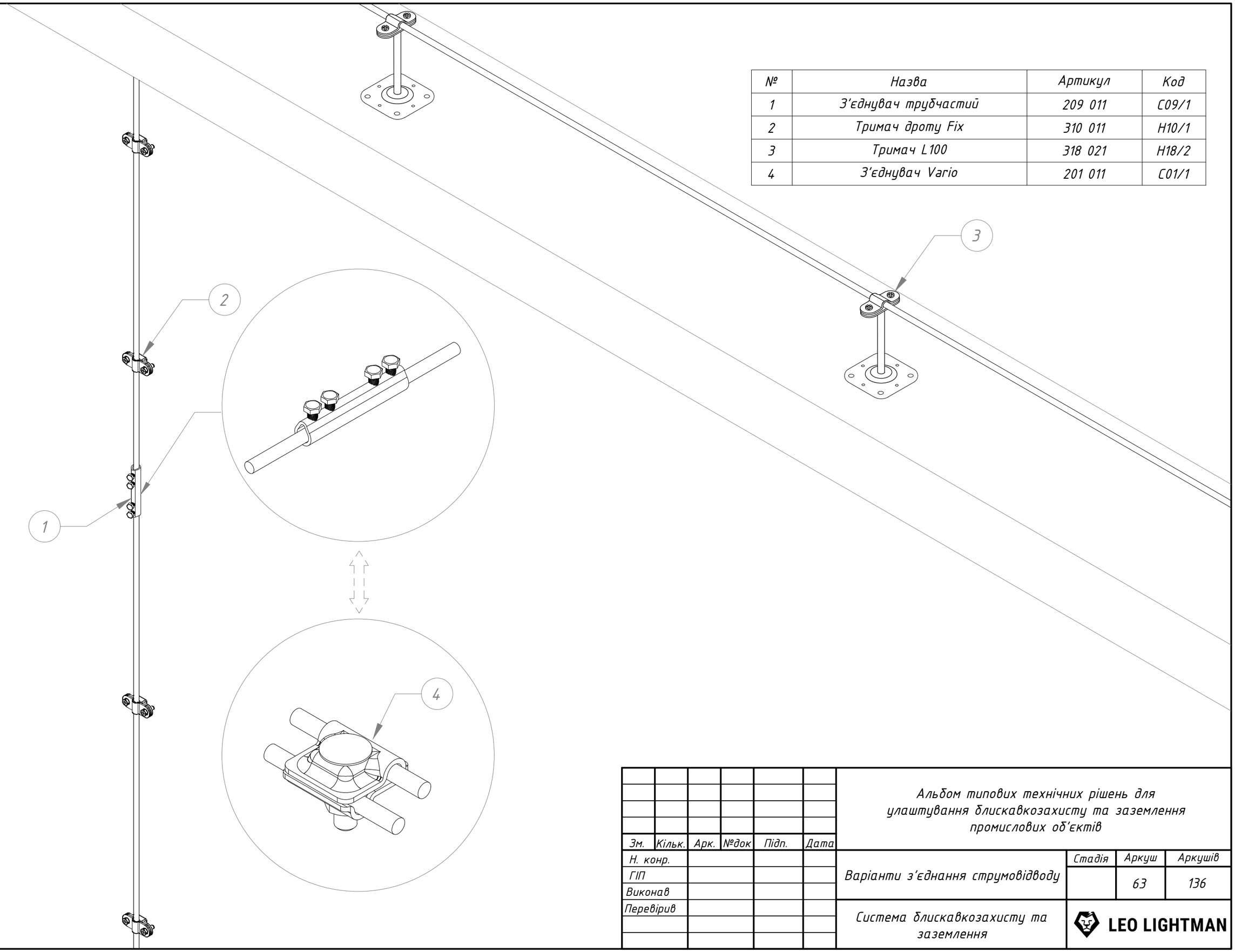

Підпис і дата

Інв. № дубл.

Взам інв. №

Підпис і дата

Інв. № оріг.

Зм.	Кільк.	Арк.	№док	Підп.	Дата
Н. конр.					
ГІП					
Виконав					
Перевірив					

Альбом типових технічних рішень для улаштування блискавкозахисту та заземлення промислових об'єктів

Варіанти з'єднання струмовідводу

Стадія	Аркуш	Аркушів
	63	136

Система блискавкозахисту та заземлення

LEO LIGHTMAN

№	Назва	Артикул	Код
1	Тримач дроту Fix	310 011	H10/1
2	Коробка фасадна	906 019	A06/1
3	Тримач смуги Fix 30	314 011	H14/1
4	З'єднувач Duos D08	210 011	C10/1
5	З'єднувач Contra	203 011	C03/1

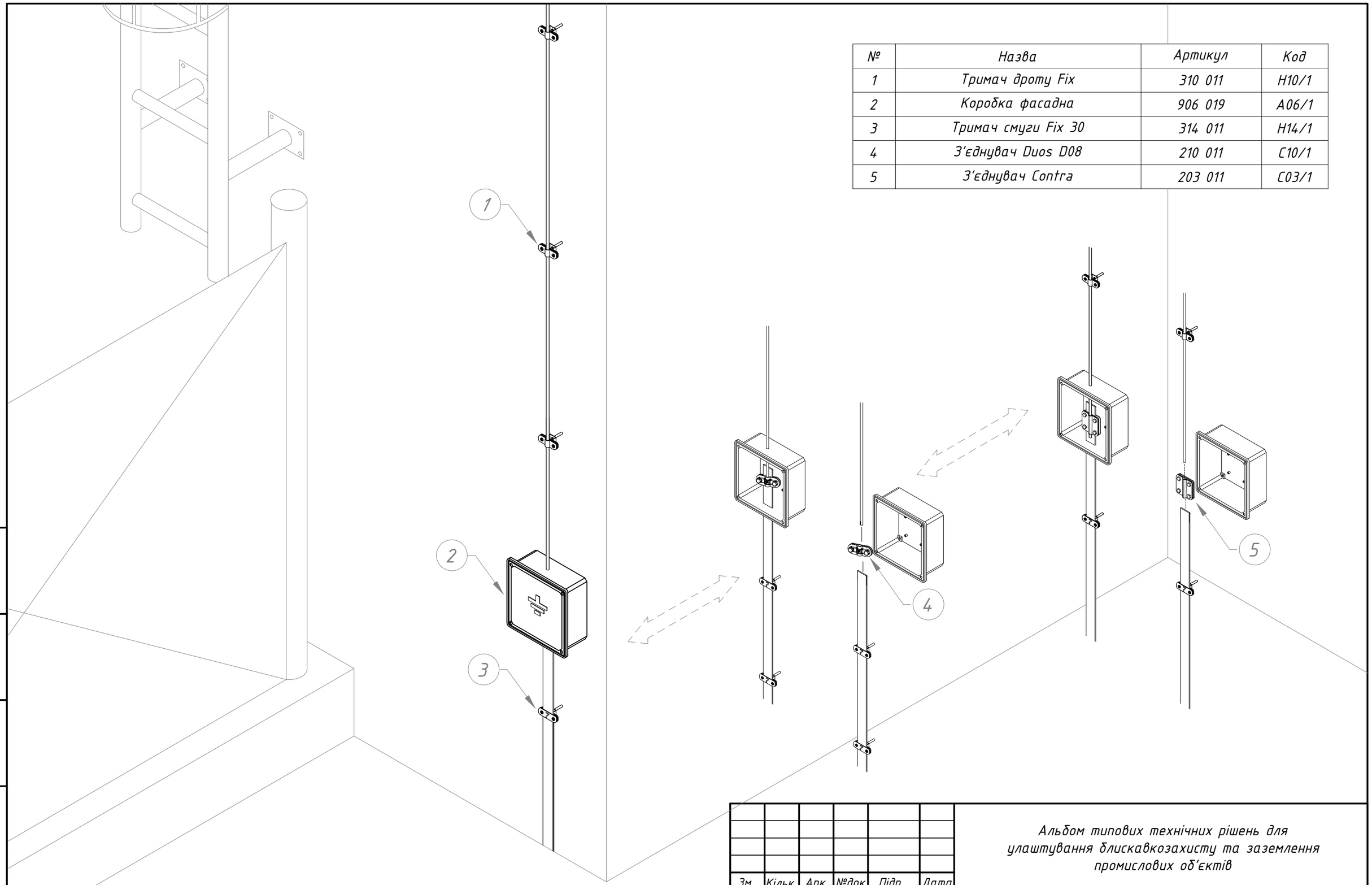

Підпис і дата

Інв. № дубл.

Взам інв. №

Підпис і дата

Інв. № оріг.

Зм.	Кільк.	Арк.	№док	Підп.	Дата
Н. конр.					
ГІП					
Виконав					
Перевірив					

Альбом типових технічних рішень для улаштування блискавкозахисту та заземлення промислових об'єктів

Контрольне з'єднання системи блискавкоприймачів з системою заземлення

Стадія	Аркуш	Аркушів
	64	136

Система блискавкозахисту та заземлення

LEO LIGHTMAN

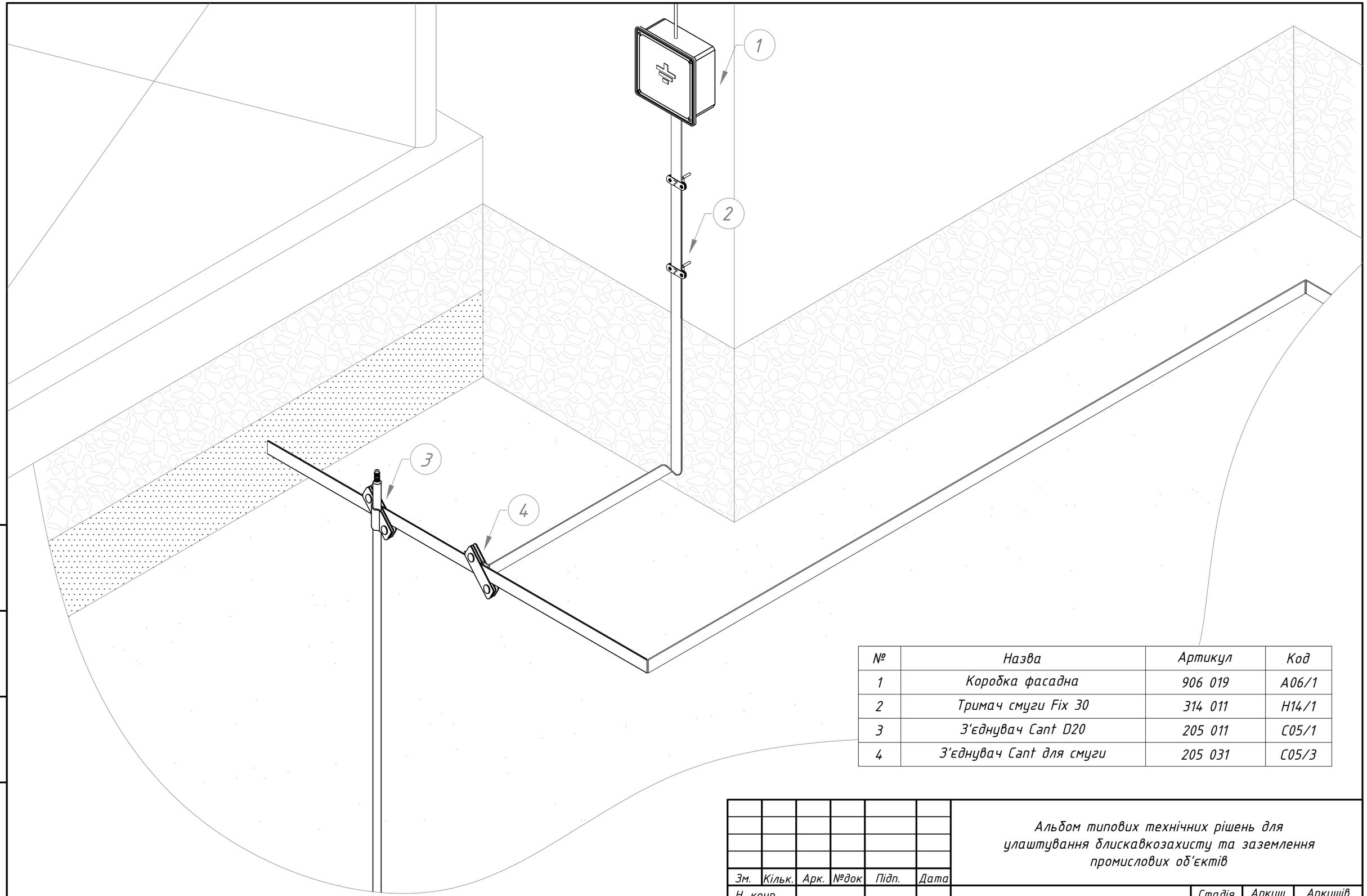

№	Назва	Артикул	Код
1	Коробка фасадна	906 019	A06/1
2	Тримач смуги Fix 30	314 011	H14/1
3	З'єднувач Cant D20	205 011	C05/1
4	З'єднувач Cant для смуги	205 031	C05/3

Зм.	Кільк.	Арк.	№док	Підп.	Дата
Н. конр.					
ГІП					
Виконав					
Перевірив					

Альбом типових технічних рішень для улаштування блискавкозахисту та заземлення промислових об'єктів

Прокладання контуру заземлення

Стадія	Аркуш	Аркушів
	65	136

Система блискавкозахисту та заземлення

LEO LIGHTMAN

Підпис і дата

Інв. № дубл.

Взам інв. №

Підпис і дата

Інв. № оріг.

№	Назва	Артикул	Код
1	Тримач смуги Fix 40	314 021	H14/2
2	З'єднувач Cant дріт/смуга	205 021	C05/2
3	З'єднувач Cant для смуги	205 031	C05/3
4	З'єднувач Cant D20	205 011	C05/1
5	Стержень стандарт D20	120 011	E20/1

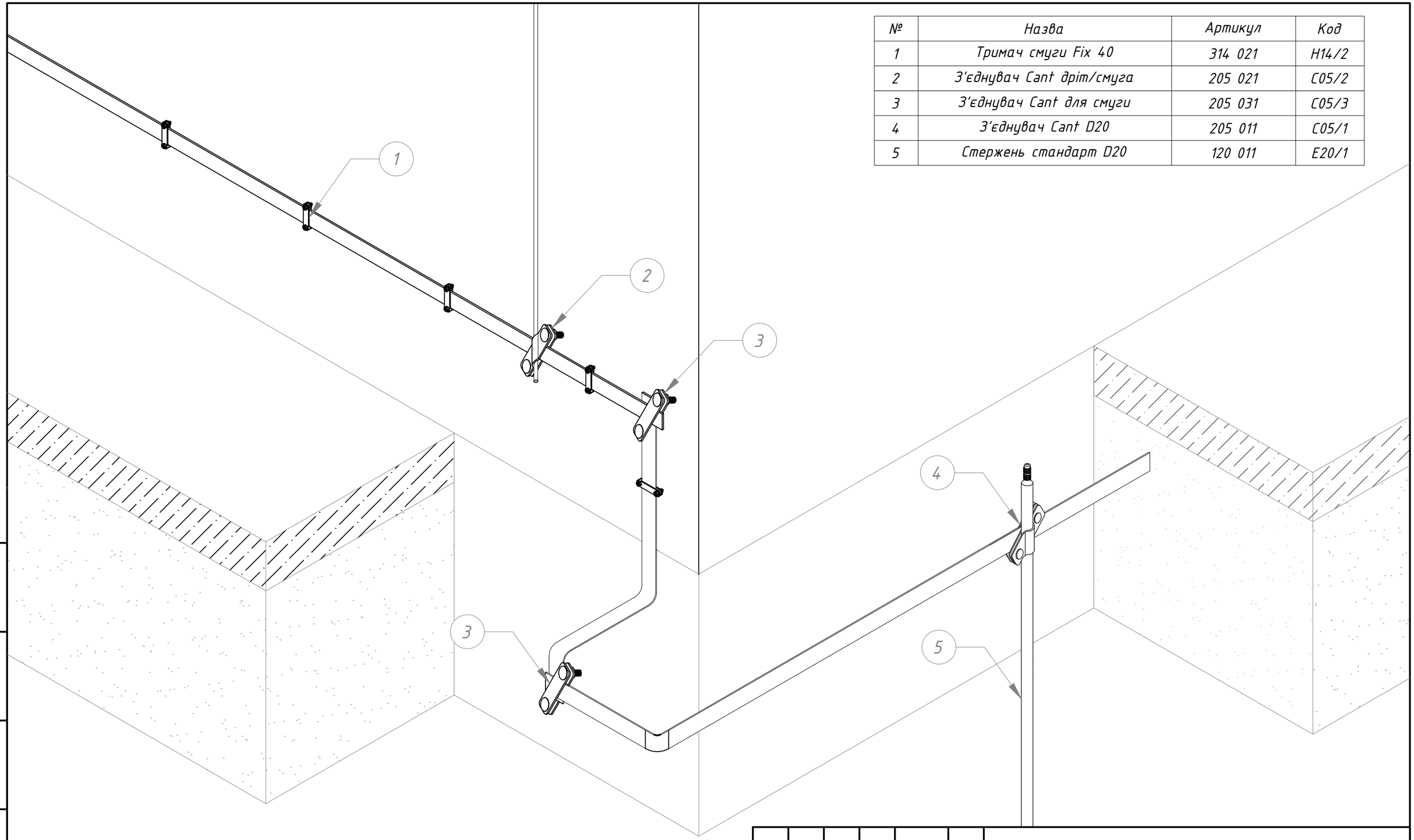

Підпис і дата

Інв. № дубл.

Взам інв. №

Підпис і дата

Інв. № оріг.

Зм.	Кільк.	Арк.	№док	Підп.	Дата
Н. конр.					
ГІП					
Виконав					
Перевірив					

Альбом типових технічних рішень для улаштування блискавкозахисту та заземлення промислових об'єктів

Прокладання контуру заземлення по фасаду будівлі

Стадія	Аркуш	Аркушів
	66	136

Система блискавкозахисту та заземлення

LEO LIGHTMAN

№	Назва	Артикул	Код
1	Шина зрівнювання потенціалів в ПВХ оболонці	903 010	A03/1
2	Тримач смуги Fix 30	314 011	H14/1
3	З'єднувач Cross для смуги	202 021	C02/2

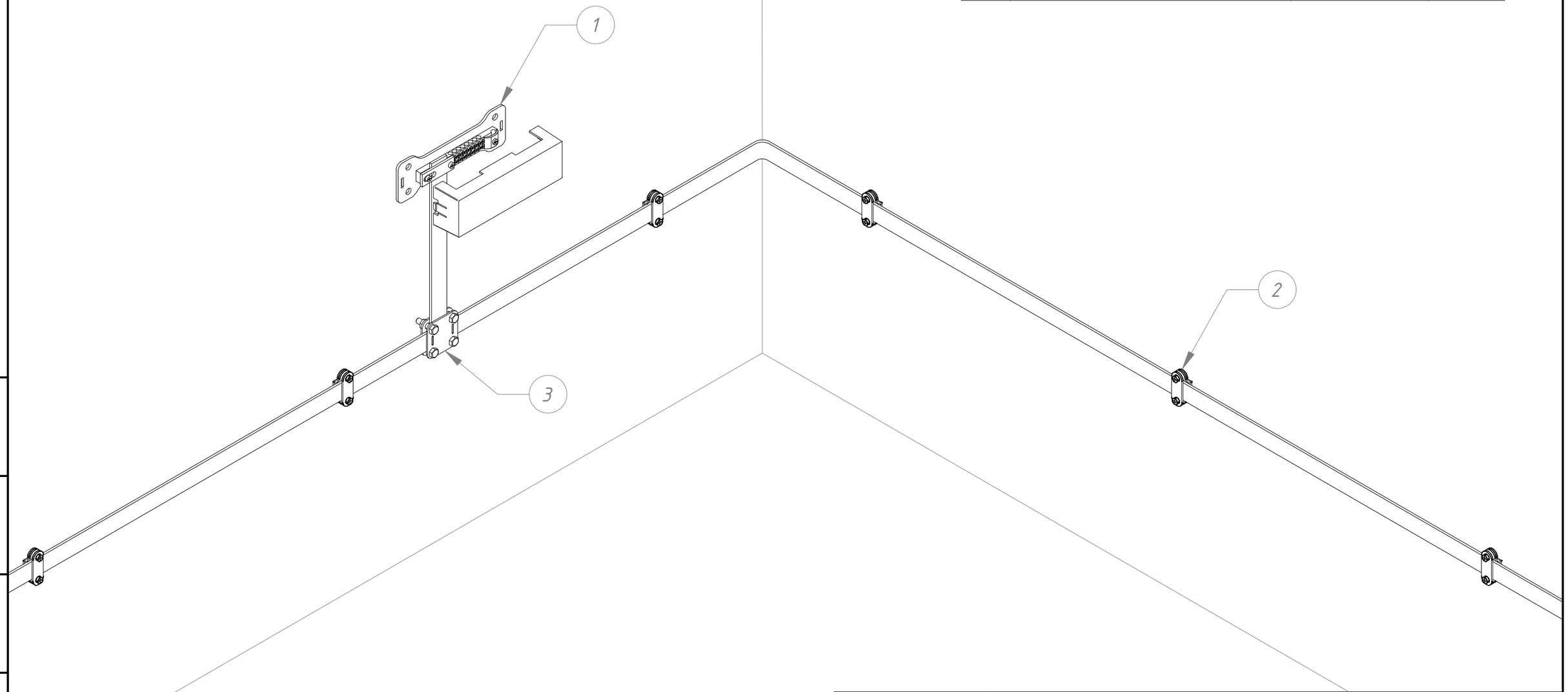

Підпис і дата

Інв. № дубл.

Взам інв. №

Підпис і дата

Інв. № оріг.

Зм.	Кільк.	Арк.	№док	Підп.	Дата
Н. конр.					
ГІП					
Виконав					
Перевірив					

Альбом типових технічних рішень для улаштування блискавкозахисту та заземлення промислових об'єктів

Приєднання до шини урівнювання потенціалів

Стадія	Аркуш	Аркушів
	67	136

Система блискавкозахисту та заземлення

LEO LIGHTMAN

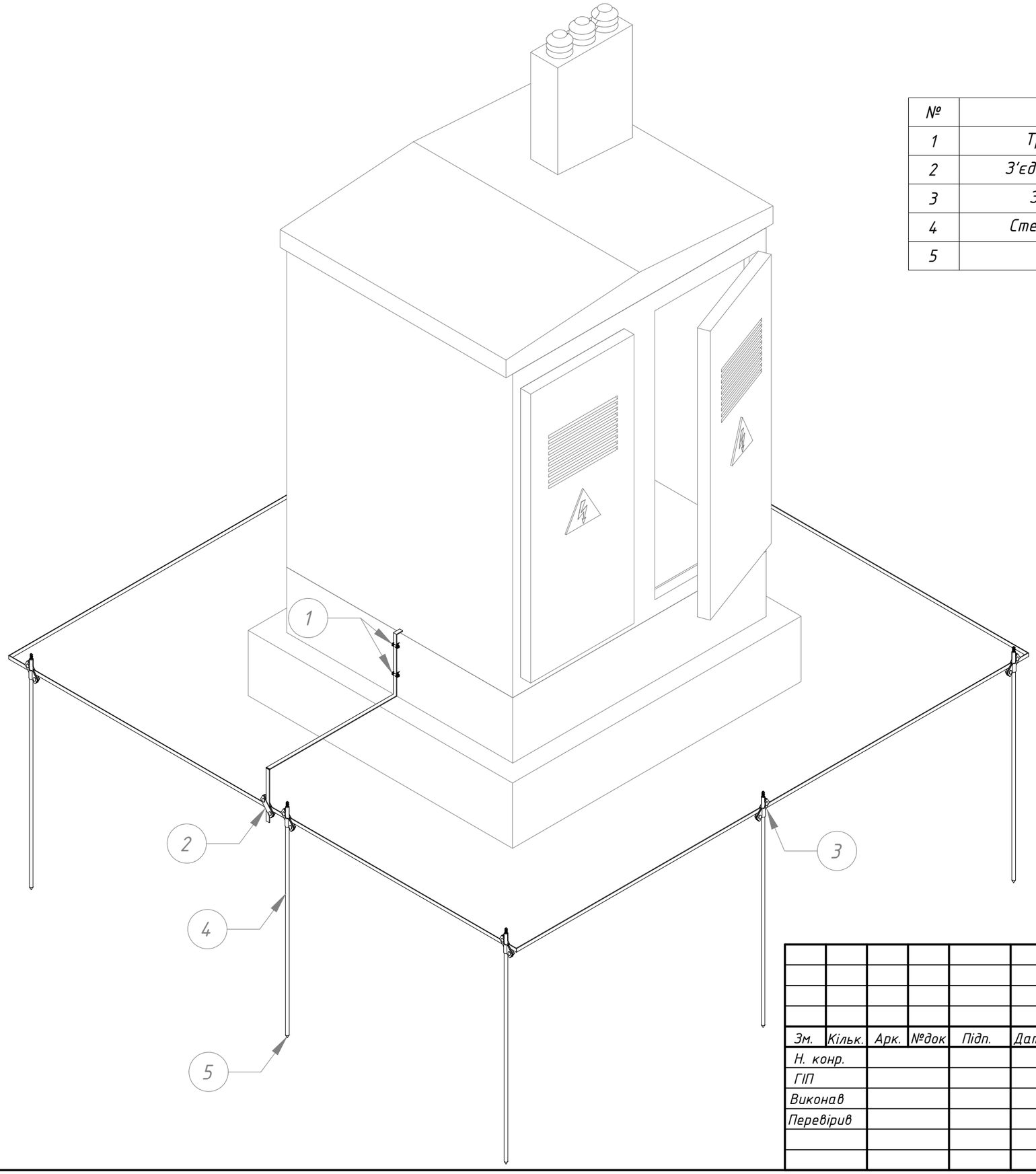

№	Назва	Артикул	Код
1	Тримач смуги Fix 30	314 011	H14/1
2	З'єднувач Cant для смуги	205 031	C05/3
3	З'єднувач Cant D20	205 011	C05/1
4	Стержень стандарт D20	120 011	E20/1
5	Наконечник D20	120 021	E20/2

Підпис і дата

Інв. № дубл.

Взам інв. №

Підпис і дата

Інв. № оріг.

Зм.	Кільк.	Арк.	№док	Підп.	Дата
Н. конр.					
ГІП					
Виконав					
Перевірив					

Альбом типових технічних рішень для улаштування блискавкозахисту та заземлення промислових об'єктів

Виконання заземлення КТП

Стадія	Аркуш	Аркушів
	68	136

Система блискавкозахисту та заземлення

LEO LIGHTMAN

№	Назва	Артикул	Код
1	Стержень стандарт D20	120 011	E20/1
2	З'єднувач Cant D20	205 011	C05/1
3	Наконечник D20	120 021	E20/2
4	Насадка ручного монтажу Насадка з хвостовиком SDS max	120 055 120 065	E20/5 E20/6

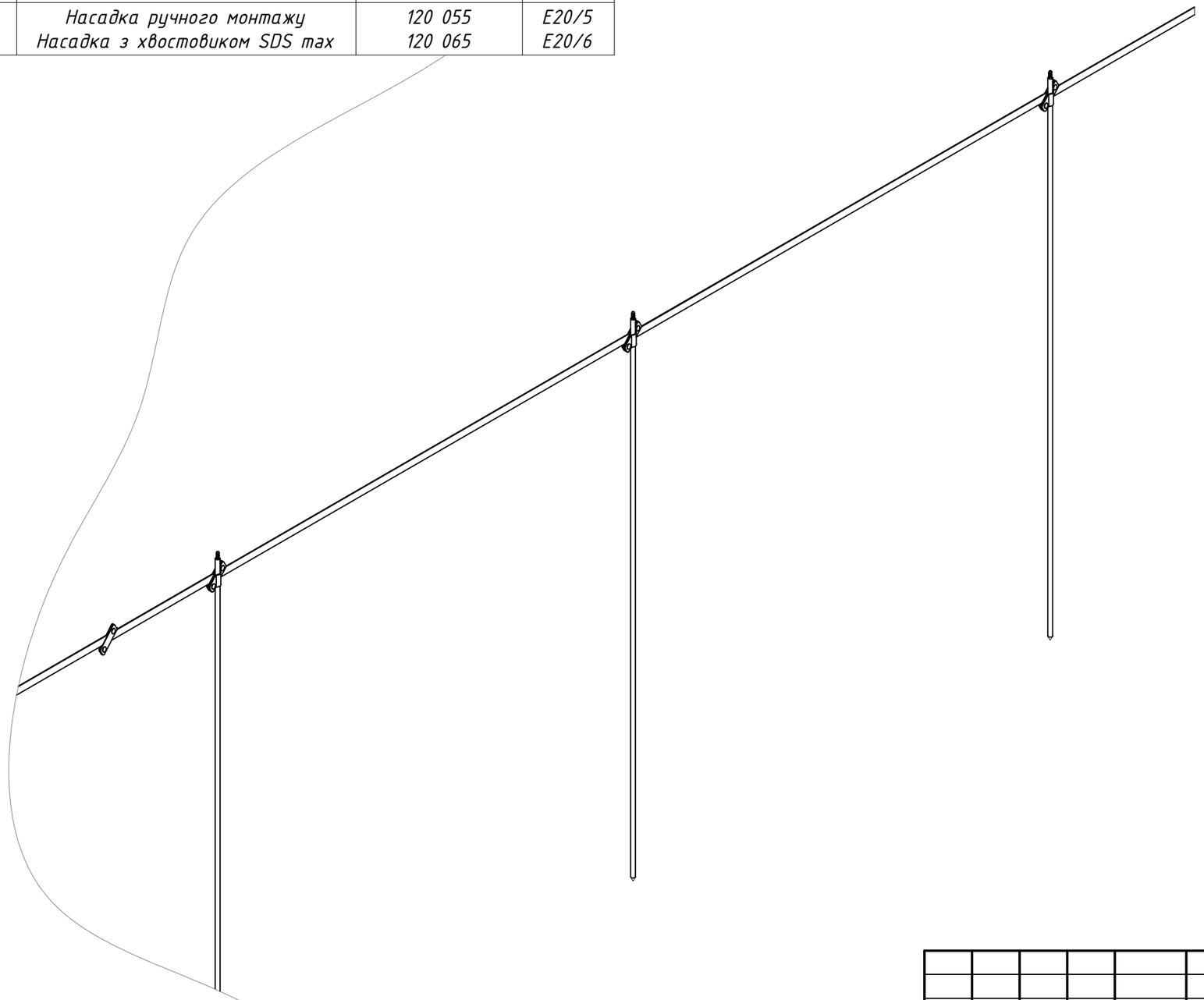

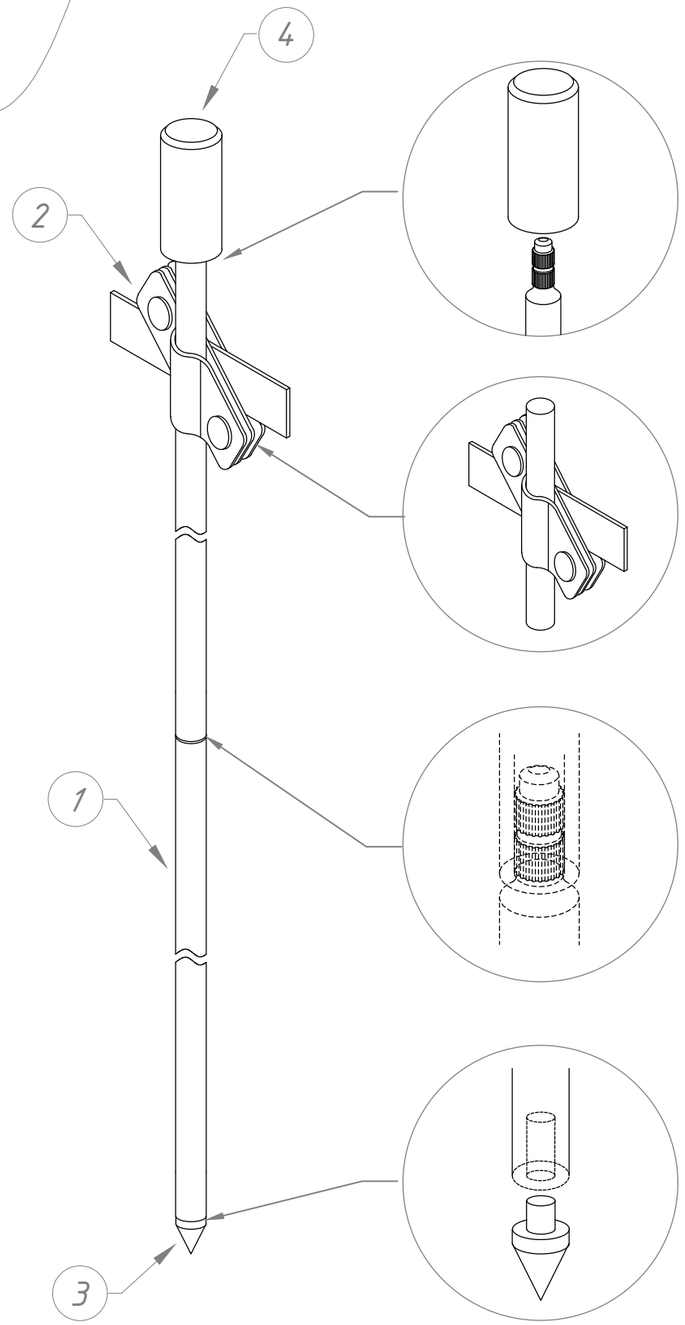

Підпис і дата

Інв. № дубл.

Взам інв. №

Підпис і дата

Інв. № оріг.

Зм.	Кільк.	Арк.	№док	Підп.	Дата
Н. конр.					
ГІП					
Виконав					
Перевірив					

Альбом типових технічних рішень для улаштування блискавкозахисту та заземлення промислових об'єктів

Варіант виконання стандартного заземлення

Стадія	Аркуш	Аркушів
	69	136

Система блискавкозахисту та заземлення

LEO LIGHTMAN

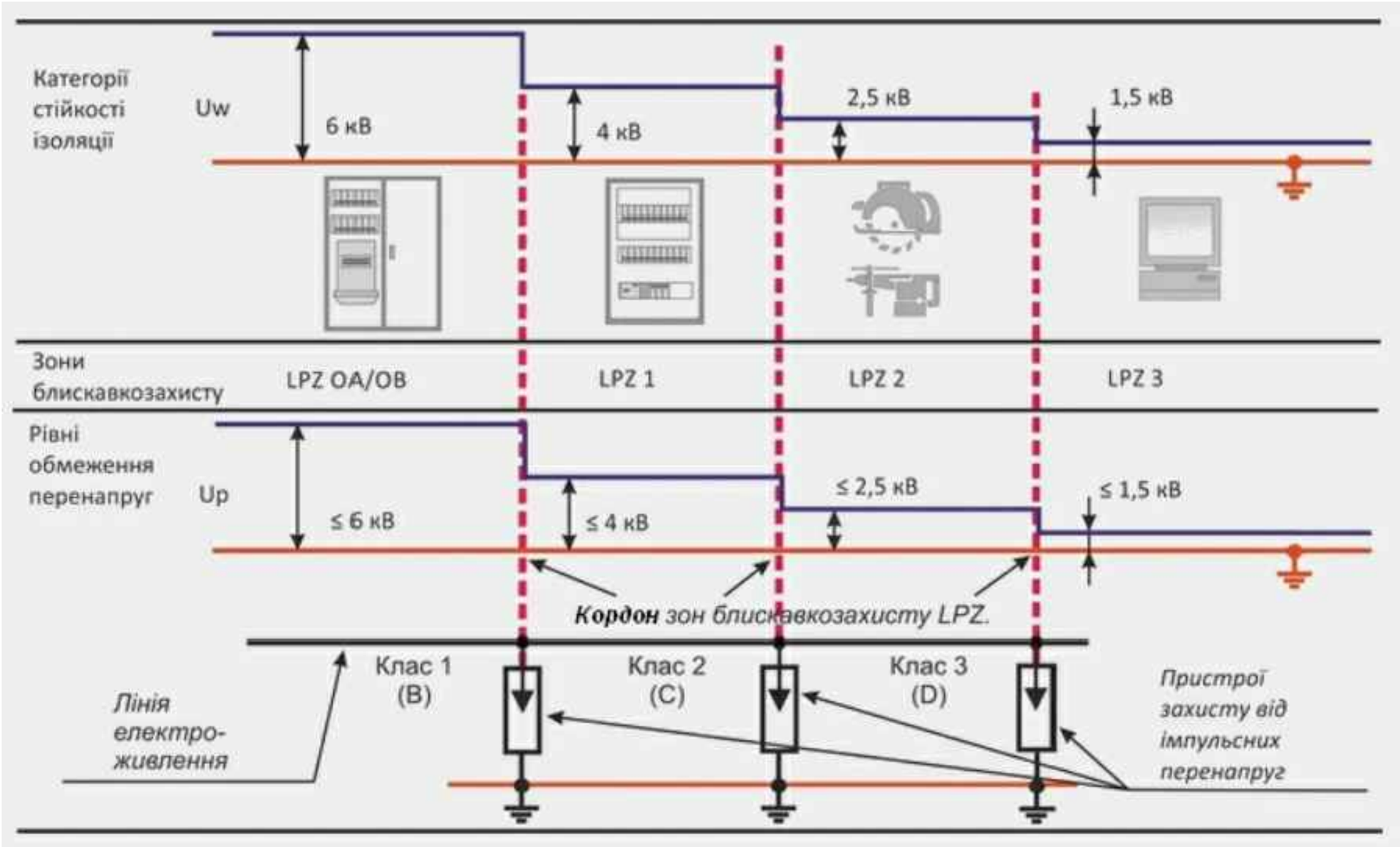

Дод інформація на Арк. 32-34

						Альбом типових технічних рішень для улаштування блискавкозахисту та заземлення промислових об'єктів		
Зм.	Кільк.	Арк.	№док	Підп.	Дата			
Н. конр.						Зв'язок між категоріями стійкості ізоляції, зон блискавкозахисту та ПЗІП	Стадія	Аркуш	Аркушів
ГІП								70	136
Виконав									
Перевірив						Система блискавкозахисту та заземлення	LEO LIGHTMAN		

Підпис і дата | Інв. № дубл. | Взам інв. № | Підпис і дата | Інв. № оріг.